REQUERIMIENTO

I. TERMINOS DE REFERENCIA

1. DENOMINACIÓN DE LA CONTRATACIÓN

SERVICIO DE MANTENIMIENTO Y RENOVACION DE PISOS DEL ESPACIO PÚBLICO DE LA PLAZA BOLOGNESI Y LA PLAZO DOS DE MAYO EN EL CENTRO HISTÓRICO DE LIMA, A CARGO DEL PROGRAMA MUNICIPAL PARA LA RECUPERACIÓN DEL CENTRO HISTÓRICO DE LIMA – PROLIMA.

2. FINALIDAD PÚBLICA

La finalidad del servicio de mantenimiento y renovación de pisos del espacio público de la Plaza Bolognesi y de la Plaza Dos de Mayo en el Centro Histórico de Lima es la de recuperar, conservar y contribuir a la revalorización del patrimonio cultural, mejorando su entorno urbano monumental y consolidando el valor histórico, artístico, identidad y cultura de la ciudad de Lima. Asimismo, recuperar el paisaje urbano histórico, según los lineamientos del Plan Maestro del Centro Histórico de Lima, a fin de generar una mayor calidad de vida de la población por los múltiples beneficios que trae consigo a nivel cultural, económico, turístico y ambiental.

3. ANTECEDENTES

Firma digital
MUNICIPALIDAD DE LIMA
Firmado digitalmente por BOGDANOVICH MENDOZA Luis Martin Victor FAU 20131380951 soft
Motivo: Doy V° B°
Fecha: 20.02.2023 15:26:20 -05:00

En el marco del PLAN MAESTRO del Centro Histórico de Lima 2029, con visión al 2035, y de su Reglamento Único de Administración, aprobados mediante Ordenanza 2194-2019, y 2195-2019, respectivamente, se establece en la normativa vigente los lineamientos generales para recuperar el paisaje urbano histórico Centro Histórico de Lima, cuyo objetivo es la recuperación del Centro Histórico de Lima declarada Patrimonio Cultural de la Nación e inscrito en la lista de Patrimonio Mundial de la Unesco y recuperando las condiciones de habitabilidad del Centro Histórico de Lima

Firma digital
MUNICIPALIDAD DE LIMA
Firmado digitalmente por VEGA TARMA Carlos Alberto FAU 20131380951 soft
Motivo: Doy V° B°
Fecha: 20.02.2023 15:51:46 -05:00

Ante lo expuesto, el Programa Municipal para la Recuperación del Centro Histórico de Lima, como órgano gestor de la recuperación del Centro Histórico de Lima, busca, además de la recuperación patrimonial y protección del mismo, potenciar el ornato y belleza del Centro Histórico de Lima, a efectos de mejorar la calidad de vida, promoviendo la identificación y compromiso de diversos actores con su legado histórico y cultural y a su vez integrado a la dinámica general de la metrópolis, velando por el interés común de todos los visitantes y residentes de la ciudad de Lima, es por ello que, se requiere contar con el servicio de mantenimiento y renovación de pisos del espacio público de la Plaza Bolognesi y de la Plaza Dos de Mayo en el Centro Histórico de Lima, la misma que coadyuvará al cumplimiento de objetivos propuestos.

4. OBJETIVOS DE LA CONTRATACIÓN

4.1. Objetivo General

Contratar a una persona natural o jurídica que realice el servicio de mantenimiento y renovación de pisos del espacio público de la Plaza Bolognesi y de la Plaza Dos de Mayo en el Centro Histórico de Lima.

4.2. Objetivos Específicos

4.2.1. Recuperar y conservar el patrimonio histórico, cultural y valor monumental del Centro Histórico de Lima.

4.2.2. Recuperar el Paisaje Urbano Histórico y rescatar el legado histórico del Centro Histórico de Lima.

4.2.3. Revalorizar y consolidar el entorno urbano monumental de la ciudad de Lima, potenciando su valor histórico.

4.2.4. Mantener y conservar el ornato de la ciudad, a efectos de promover el turismo para el mayor disfrute visual de los ciudadanos y los visitantes de Lima.

4.2.5. Fortalecer la identidad cívica, cultural y tradicional de los ciudadanos de Lima Metropolitana.

5. ALCANCE Y DESCRIPCION DEL SERVICIO

Firma digital
MUNICIPALIDAD DE LIMA
Firmado digitalmente por BOGDANOVICH MENDOZA Luis Martin Victor FAU 20131380951 soft
Motivo: Doy V° B°
Fecha: 20.02.2023 15:27:15 -05:00

Firma digital
MUNICIPALIDAD DE LIMA
Firmado digitalmente por VEGA TARMA Carlos Alberto FAU 20131380951 soft
Motivo: Doy V° B°
Fecha: 20.02.2023 15:52:09 -05:00

ITEM	DESCRIPCIÓN	UM
1	SERVICIO DE MANTENIMIENTO Y RENOVACION DE PISOS DEL ESPACIO PÚBLICO DE LA PLAZA BOLOGNESI EN EL CENTRO HISTÓRICO DE LIMA, A CARGO DEL PROGRAMA MUNICIPAL PARA LA RECUPERACIÓN DEL CENTRO HISTÓRICO DE LIMA – PROLIMA.	Servicio
2	SERVICIO DE MANTENIMIENTO Y RENOVACION DE PISOS DEL ESPACIO PÚBLICO DE LA PLAZA DOS DE MAYO EN EL CENTRO HISTÓRICO DE LIMA, A CARGO DEL PROGRAMA MUNICIPAL PARA LA RECUPERACIÓN DEL CENTRO HISTÓRICO DE LIMA – PROLIMA.	Servicio

5.1. Características y condiciones del servicio (ITEM Nº 1 y 2)

Las características técnicas que a continuación se señalan, describen los procedimientos y condiciones generales a las cuales deberá sujetarse la ejecución de todos los trabajos que conforman el presente servicio, siendo propósito de estas características técnicas el brindar una pauta a seguir en cuanto a detalles específicos que pudieran surgir durante el desarrollo del servicio, se precisa que el servicio deberá realizarse a todo costo, con la finalidad de asegurar la calidad del mismo.

5.1.1. Actividades y características Técnicas del ITEM Nº 1

ACTIVIDADES		UM	CANTIDAD
1.	TRABAJOS PREVIOS		
El contratista deberá proveer e instalar lo señalado a continuación, y deberá proveer de la logística y todos los elementos necesarios para la delimitación del perímetro de las áreas a intervenir y la correcta protección de las áreas verdes de la Plaza Bolognesi del Centro Histórico de Lima.			
1.1	Un (01) panel informativo en banner autoadhesivo de una cara, el cual deberá ser elaborado conforme al diseño que se otorgará por parte de PROLIMA en el plazo máximo de un (01) día calendario siguiente contabilizados desde el día siguiente de suscrito el Acta de inicio de servicio, y serán conforme a las siguientes dimensiones: - Altura de 2.40 m. - Largo de 350 ml.		
	Imagen referencial Se observa que el banner autoadhesivo cubre todo el ancho y largo del cerco.		

Firma digital
MUNICIPALIDAD DE LIMA
Firmado digitalmente por BOGDANOVICH MENDOZA Luis Martin Victor FAU 20131380951 soft
Motivo: Doy V° B°
Fecha: 20.02.2023 15:28:22 -05:00

Firma digital
MUNICIPALIDAD DE LIMA
Firmado digitalmente por VEGA TARMA Carlos Alberto FAU 20131380951 soft
Motivo: Doy V° B°
Fecha: 20.02.2023 15:52:19 -05:00

1.2	Un (01) cerco metálico perimétrico de superficie lisa, acanalado metálico, acabado con base de aceite en color plomo uniforme, y conforme a las siguientes medidas: - Altura de 2.40 m. - Largo de 350 ml.		
1.3	Malla Raschel la cual deberá ser colocada en los jardines y plantas de la Plaza Bolognesi del Centro Histórico de Lima, con la finalidad de brindar protección a todas las plantas. El contratista es responsable de la protección del jardín y/o plantas, asimismo de existir alguna planta afectada producto de los trabajos realizados por la ejecución del servicio esta deberá ser restituida y/o repuesta hasta dejarlo en su estado original, dicha restitución y/o reposición deberá realizarla dentro del plazo de ejecución del servicio, no generando costo adicional para la entidad. Las dimensiones de la malla raschel al 90% es la siguiente: - Ancho de 4.2 m. x 100 m. lineales, tres unidades en color verde.		
2.	**TRABAJOS CIVILES**		
El contratista deberá realizar todas las actividades necesarias a fin de garantizar el mantenimiento y renovación de los pisos del espacio público de la Plaza Bolognesi del Centro Histórico de Lima, por lo que todos los trabajos a ejecutar deberán ser realizados con total precaución y bajo la supervisión del personal designado por PROLIMA. El contratista es responsable de la cantidad, calidad y acabado final de los pisos de la Plaza Bolognesi, dicho acabado final deberá ser aprobado por el supervisor designado por PROLIMA; por ello, el contratista deberá estar en constante coordinación con el supervisor designado por PROLIMA respecto a los avances de los trabajos que conciernen al presente servicio.			
2.1	El contratista debe realizar el retiro y reposición de las papeleras existentes en la Plaza Bolognesi.	Unidad	6
2.2	El contratista debe realizar la demolición de losa de concreto existente en los sectores de la Plaza Bolognesi señalados según el plano del **ANEXO 01**.	M2	343.40
2.3	El contratista debe realizar la excavación de zanja para el área verde propuesto de la Plaza Bolognesi, de acuerdo a lo indicado en el plano del **ANEXO 01**.	M2	343.40
2.4	El contratista debe realizar la demolición del sardinel existente que se encuentra en el perímetro y en las jardineras de la Plaza Bolognesi.	ML	1,256.60
2.5	El contratista debe realizar el retiro y la reposición de las bancas existentes en la Plaza Bolognesi.	Unidad	32
2.6	**SARDINEL DE PIEDRA GRANÍTICA DE 15 CM X 30 CM X 35 CM BLANCO** - La materialidad de la pieza es una formación geológica sedimentaria, plana y lisa. De alto tránsito y antideslizante. - La pieza de piedra partida cuenta con un formato de 15cmx30cmx35cm, de tono blanco. - El contratista debe realizar una zanja para la colocación del sardinel de piedra granítica de 15cmx30cmx35cm en tono blanco en los lugares propuestos sobre un mortero de cemento no menor de 1.5 cm de espesor. Las piezas de piedra granítica se instalarán con junta cero.	ML	381.60

Imágenes referenciales

Firma digital
MUNICIPALIDAD DE LIMA
Firmado digitalmente por BOGDANOVICH MENDOZA Luis Martin Victor FAU 20131380951 soft
Motivo: Doy V° B°
Fecha: 20.02.2023 15:28:35 -05:00

Firma digital
MUNICIPALIDAD DE LIMA
Firmado digitalmente por VEGA TARMA Carlos Alberto FAU 20131380951 soft
Motivo: Doy V° B°
Fecha: 20.02.2023 15:52:31 -05:00

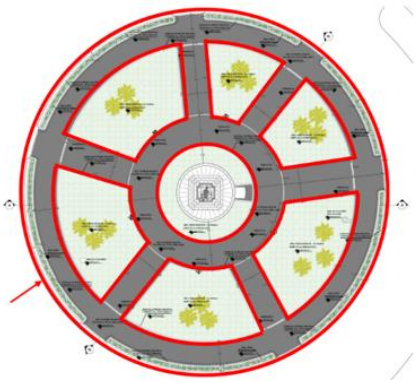

PLANTA

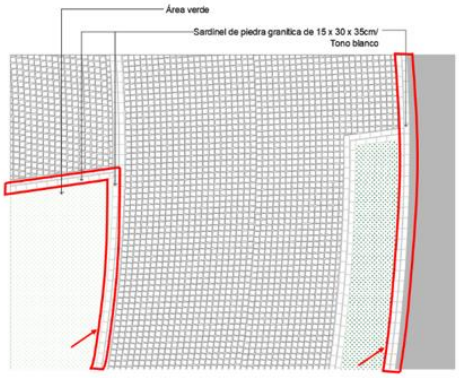

DETALLE

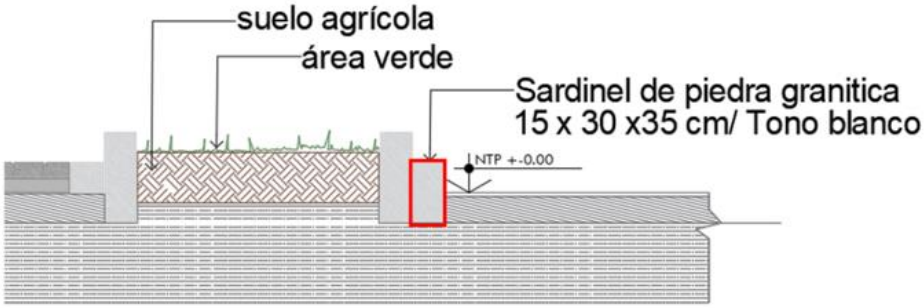

DETALLE EN CORTE

2.7	**SARDINEL DE PIEDRA GRANÍTICA DE 15 CM X 30 CM X 50 CM BLANCO** - La materialidad de la pieza es una formación geológica sedimentaria, plana y lisa. De alto tránsito y antideslizante. - La pieza de piedra partida cuenta con un formato de 15cmx30cmx50cm, de tono blanco. - El contratista debe realizar una zanja para la colocación del sardinel de piedra granítica de 15cmx30cmx50cm en tono blanco en los lugares propuestos sobre un mortero de cemento no menor de 1.5 cm de espesor. Las piezas de piedra granítica se instalarán con junta cero.	ML	507.70

Imágenes referenciales

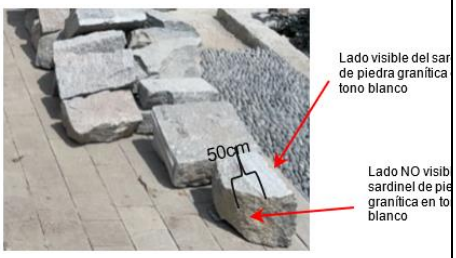

Firma digital
MUNICIPALIDAD DE LIMA
Firmado digitalmente por BOGDANOVICH MENDOZA Luis Martin Victor FAU 20131380951 soft
Motivo: Doy V° B°
Fecha: 20.02.2023 15:29:04 -05:00

Firma digital
MUNICIPALIDAD DE LIMA
Firmado digitalmente por VEGA TARMA Carlos Alberto FAU 20131380951 soft
Motivo: Doy V° B°
Fecha: 20.02.2023 15:53:01 -05:00

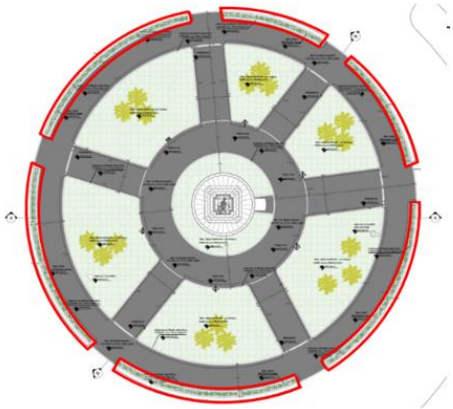

PLANTA

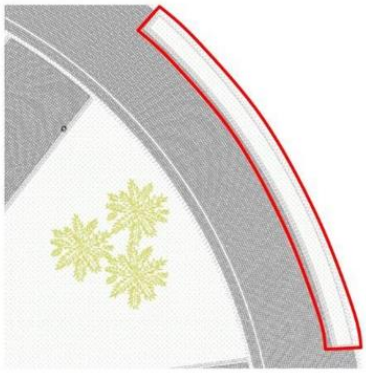

DETALLE

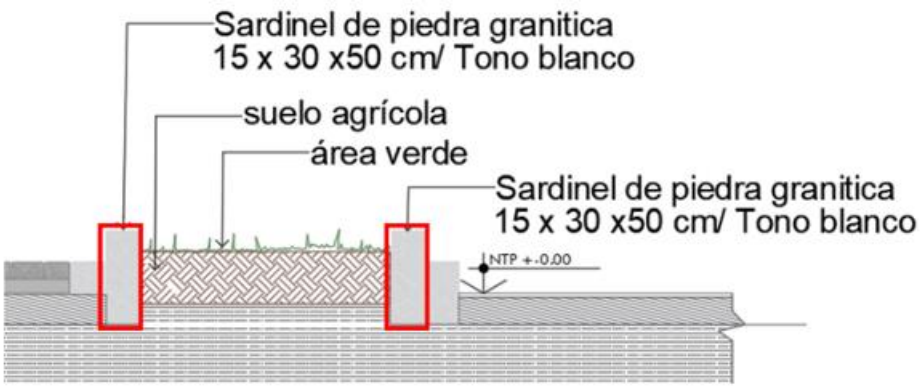

DETALLE EN CORTE

2.8	**SARDINEL DE PIEDRA GRANITICA DE 15CM X 30 CM X 15 CM BLANCO** - La materialidad de la pieza es una formación geológica sedimentaria, plana y lisa. De alto tránsito y antideslizante. - La pieza de piedra partida cuenta con un formato de 15cmx30cmx15cm, de tono blanco - El contratista debe realizar una zanja para la colocación del sardinel de piedra granítica de 15cmx30cmx15cm en tono blanco en los lugares propuestos sobre un mortero de cemento no menor de 1.5 cm de espesor. Las piezas de piedra granítica se instalarán con junta cero.	ML	1,085.60

Imágenes referenciales

Firma digital
MUNICIPALIDAD DE LIMA
Firmado digitalmente por BOGDANOVICH MENDOZA Luis Martin Victor FAU 20131380951 soft
Motivo: Doy V° B°
Fecha: 20.02.2023 15:29:14 -05:00

Firma digital
MUNICIPALIDAD DE LIMA
Firmado digitalmente por VEGA TARMA Carlos Alberto FAU 20131380951 soft
Motivo: Doy V° B°
Fecha: 20.02.2023 15:53:16 -05:00

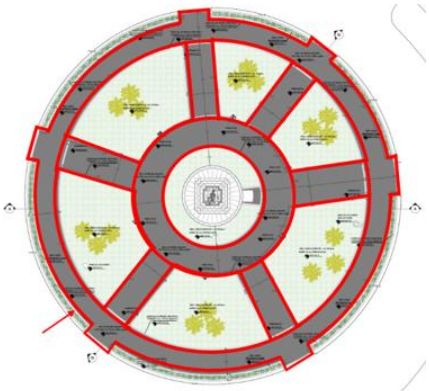

PLANTA

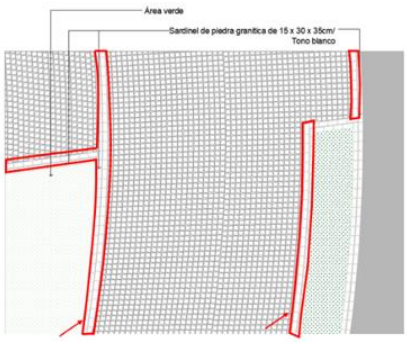

DETALLE

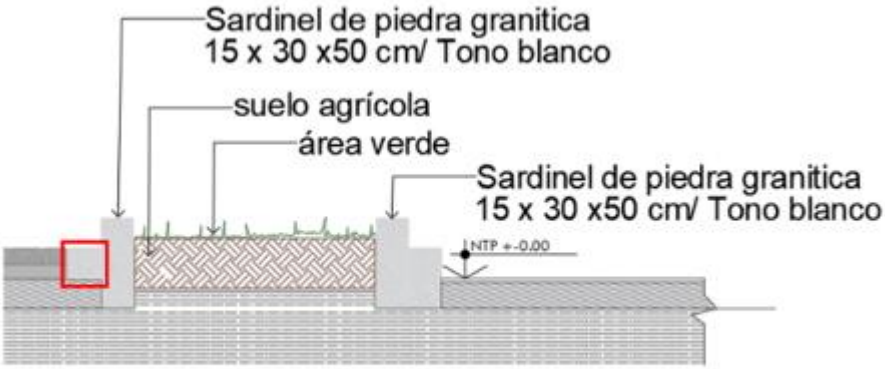

DETALLE EN CORTE

	PISO DE PIEDRA DE BASALTO DE 15 CM X 13 CM X 8 CM GRIS CLARO - La materialidad de la pieza es una formación geológica sedimentaria, plana y lisa. De alto tránsito y antideslizante. - La pieza de piedra partida cuenta con un formato de 15cmx13cmx8cm, de tono gris claro - El contratista debe realizar la colocación del piso de piedra basalto de 15cmx13cmx8cm en tono gris claro sobre la cama de arena gruesa lavada, convenientemente preparada y nivelada. Las piezas de piedra basalto se instalarán con junta cero.	M2	1,248.50
2.9	**Imágenes referenciales** Imagen referencial. El sardinel de piedra granítica requerido es en tono gris claro		

Firma digital
MUNICIPALIDAD DE LIMA
Firmado digitalmente por BOGDANOVICH MENDOZA Luis Martin Victor FAU 20131380951 soft
Motivo: Doy V° B°
Fecha: 20.02.2023 15:29:47 -05:00

Firma digital
MUNICIPALIDAD DE LIMA
Firmado digitalmente por VEGA TARMA Carlos Alberto FAU 20131380951 soft
Motivo: Doy V° B°
Fecha: 20.02.2023 15:53:29 -05:00

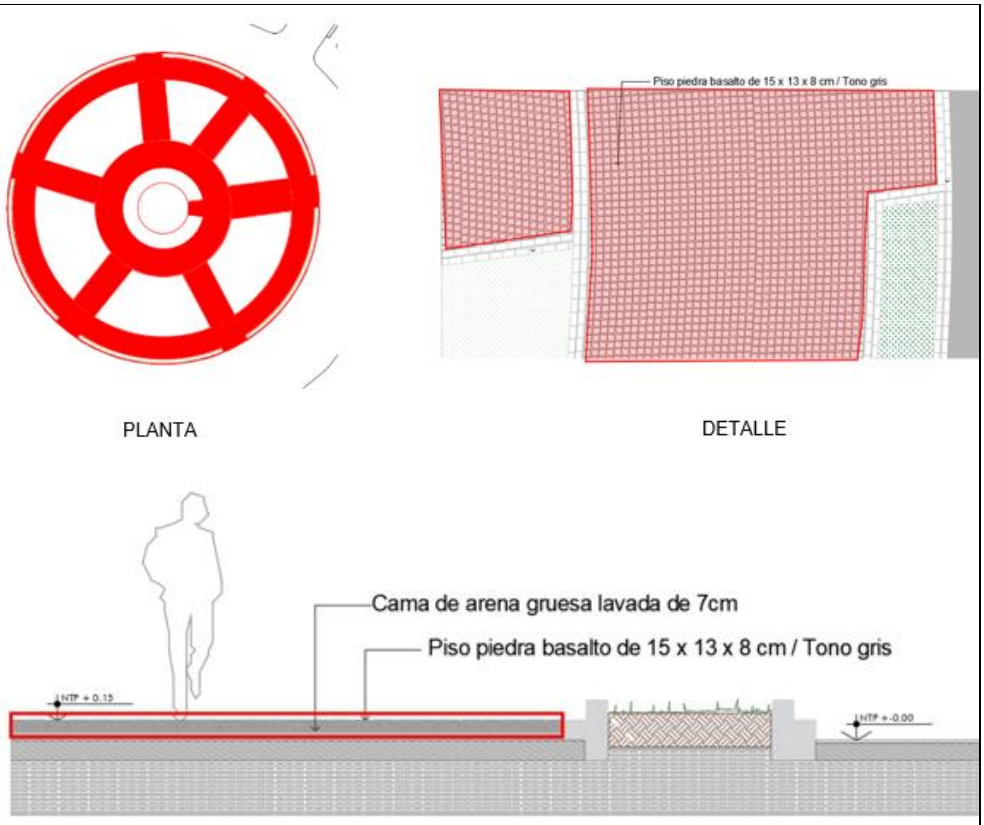

2.10	**TAPAS DE CAJAS DE REGISTRO** - El contratista debe elaborar e instalar nuevas tapas de las cajas de registro existentes en la Plaza Bolognesi, las cuales deben ser de tipo rellenable y revestidas con el mismo acabado de piso de piedra basalto, según corresponda al diseño del piso, de acuerdo al plano señalado en el **ANEXO 01**. - El contratista debe asegurar que todas las tapas estén a un mismo nivel que el acabado final del piso, como se indica en el plano del **ANEXO 01**. Las piezas de piedra se instalarán con junta cero.	Unidad	3
	Imágenes referenciales Imagen referencial del tipo de tapa de registro		
3.	**DE LA VEGETACIÓN**		

Firma digital
MUNICIPALIDAD DE LIMA
Firmado digitalmente por BOGDANOVICH MENDOZA Luis Martin Victor FAU 20131380951 soft
Motivo: Doy V° B°
Fecha: 20.02.2023 15:29:58 -05:00

Firma digital
MUNICIPALIDAD DE LIMA
Firmado digitalmente por VEGA TARMA Carlos Alberto FAU 20131380951 soft
Motivo: Doy V° B°
Fecha: 20.02.2023 15:53:43 -05:00

El contratista debe realizar el acondicionamiento de la vegetación propuesta en Plaza Bolognesi, por lo que debe proveer e instalar las especies vegetales requeridas, debe realizar el armado de cavidades y realizar las actividades necesarias para la colocación del sustrato de plantas; el conjunto de actividades permitirá mejorar el aspecto ornamental de este espacio público. La intervención a realizarse en la vegetación de la Plaza Bolognesi, deberá realizarse con total precaución y bajo supervisión del personal designado por PROLIMA, además se precisa que de existir alguna planta afectada producto de los trabajos realizados por la ejecución del servicio esta deberá ser restituida y/o repuesta hasta dejarlo en su estado original, dicha restitución y/o reposición deberá realizarla dentro del plazo de ejecución del servicio, no generando costo adicional para la entidad. El contratista es responsable de la cantidad, calidad, acabado y presentación final de la vegetación de la Plaza Bolognesi, dicho acabado y presentación final deberá ser aprobado por el supervisor designado por PROLIMA.

3.1	**SUSTRATO PARA LA VEGETACIÓN**		
	Tierra de chacra - Se requiere el uso de tierra de chacra como parte del sustrato que servirá como fijador y soporte para la vegetación propuesta. - La tierra de chacra debe ser de color negra y de densidad 1.25 gr/cc.	Tonelada	167.95
	Humus de lombriz - Se requiere el uso de humus de lombriz como parte del sustrato que servirá como fijador y soporte para la vegetación propuesta. - Presentación: Bolsa de 40 kg.	Kg.	2,986
	Musgo Intermedio - Se requiere el uso de musgo intermedio como parte del sustrato que servirá como fijador y soporte para la vegetación propuesta. - Presentación: Bolsa de 15kg.	Kg.	5,971

Imágenes referenciales

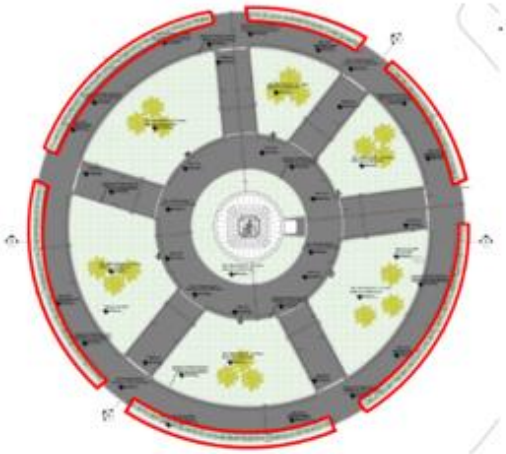

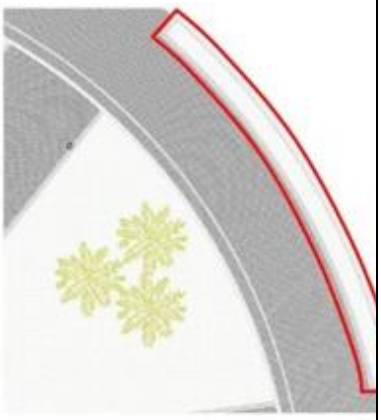

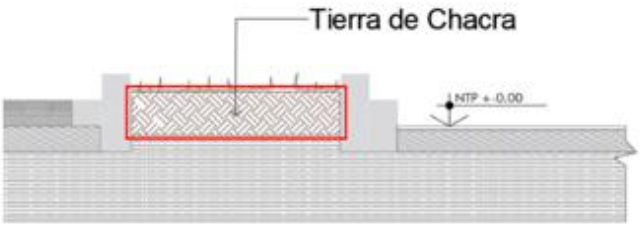

Firma digital
MUNICIPALIDAD DE LIMA
Firmado digitalmente por BOGDANOVICH MENDOZA Luis Martin Victor FAU 20131380951 soft
Motivo: Doy V° B°
Fecha: 20.02.2023 15:30:51 -05:00

Firma digital
MUNICIPALIDAD DE LIMA
Firmado digitalmente por VEGA TARMA Carlos Alberto FAU 20131380951 soft
Motivo: Doy V° B°
Fecha: 20.02.2023 15:54:00 -05:00

	PLANTACIÓN		
	ESPECIE: BUGANVILLA ARBUSTIVA - El contratista debe instalar las especies de Buganvilla Arbustiva de 40cm de altura (sin contar pan de tierra), vigorosa y robusta (40cm de diámetro) de color fucsia. El contratista debe asegurarse que se cubra toda el área correspondiente a la vegetación propuesta indicada en el plano señalado en el **ANEXO 01**. 	Unidad	2,389
3.2	**Imágenes referenciales** 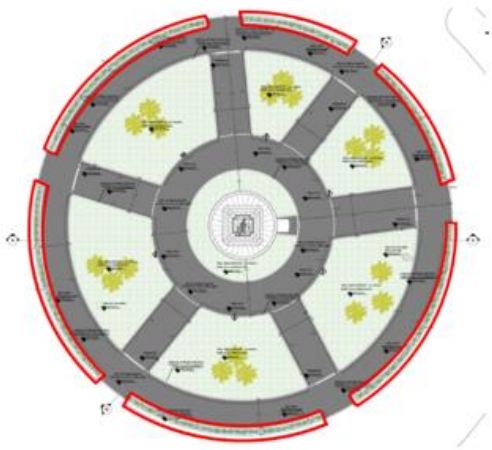 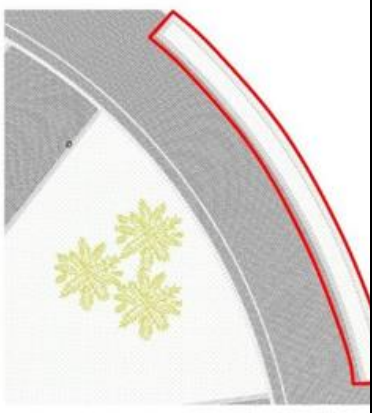		
4.	**INSTALACIONES PROVISIONALES**		
El contratista deberá realizar las instalaciones y/o proveer de agua y energía eléctrica para la ejecución de actividades que conciernen al presente servicio en la Plaza Bolognesi, para uso de los trabajadores y funcionamiento de las herramientas, máquinas y equipos que serán utilizados para la ejecución de todos los trabajos necesarios.			
4.1	El contratista deberá instalar y/o proveer agua para la ejecución de los trabajos que conciernen al presente servicio.	Glb.	1
4.2	El contratista deberá proveer de energía eléctrica (uso de equipos y suministros) para la ejecución de los trabajos que conciernen al presente servicio.	Glb.	1

5.1.2. Actividades y características Técnicas del ITEM Nº 2

	ACTIVIDADES	UM	CANTIDAD
1.	**TRABAJOS PREVIOS**		
El contratista deberá proveer e instalar lo señalado a continuación, y deberá proveer de lalogística y todos los elementos necesarios para la delimitación del perímetro de las áreas a intervenir y la correcta protección de las áreas verdes de la Plaza Dos de Mayo del Centro Histórico de Lima.			
1.1	Un (01) panel informativo en banner autoadhesivo de una cara, el cual deberá ser elaborado conforme al diseño que se otorgará por parte de PROLIMA en el plazo máximo de un (01) día calendario siguiente contabilizados desde el día siguiente de suscrito el Acta de inicio de servicio, y serán conforme a las siguientes dimensiones: - Altura de 2.40 m. - Largo de 260 ml		
	Imagen referencial Se observa que el banner autoadhesivo cubre todo el ancho y largo del cerco.		
1.2	Un (01) cerco metálico perimétrico de superficie lisa, acanalado metálico, acabado conbase de aceite en color plomo uniforme, y conforme a las siguientes medidas: - Altura de 2.40 m. - Largo de 260 ml.		
1.3	Malla Raschel la cual deberá ser colocada en los jardines y plantas de la Plaza Dos de Mayo del Centro Histórico de Lima, con la finalidad de brindar protección a todas las plantas. El contratista es responsable de la protección del jardín y/o plantas, asimismo de existir alguna planta afectada producto de los trabajos realizados por la ejecución del servicio esta deberá ser restituida y/o repuesta hasta dejarlo en su estado original, dicha restitución y/o reposición deberá realizarla dentro del plazo de ejecución del servicio, no generando costo adicional para la entidad. Las dimensiones de la malla raschel al 90% es la siguiente: - Ancho de 4.2 m. x 100 m. lineales, tres unidades en color verde.		
2.	**TRABAJOS CIVILES**		
El contratista deberá realizar todas las actividades necesarias a fin de garantizar el mantenimiento y renovación de los pisos del espacio público de la Plaza Dos de Mayo del Centro Histórico de Lima, por lo que todos los trabajos a ejecutar deberán ser realizados con total precaución y bajo la supervisión del personal designado por PROLIMA. El contratista esresponsable de la cantidad, calidad y acabado final de los pisos de la Plaza Dos de Mayo, dicho acabado final deberá ser aprobado por el supervisor designado por PROLIMA; por ello, el contratista deberá estar en constante coordinación con el supervisor designado por PROLIMA respecto a los avances de los trabajos que conciernen al presente servicio.			
2.1	El contratista debe realizar el retiro y reposición de laspapeleras existentes en la Plaza Dos de Mayo.	Unidad	4
2.2	El contratista debe realizar el retiro y reposición de losbolardos existentes en la Plaza Dos de Mayo.	Unidad	50

Firma digital
MUNICIPALIDAD DE LIMA
Firmado digitalmente por BOGDANOVICH MENDOZA Luis Martin Victor FAU 20131380951 soft
Motivo: Doy V° B°
Fecha: 20.02.2023 15:35:28 -05:00

Firma digital
MUNICIPALIDAD DE LIMA
Firmado digitalmente por VEGA TARMA Carlos Alberto FAU 20131380951 soft
Motivo: Doy V° B°
Fecha: 20.02.2023 15:54:16 -05:00

Firma digital
MUNICIPALIDAD DE LIMA
Firmado digitalmente por BOGDANOVICH MENDOZA Luis Martin Victor FAU 20131380951 soft
Motivo: Doy V° B°
Fecha: 20.02.2023 15:35:38 -05:00

Firma digital
MUNICIPALIDAD DE LIMA
Firmado digitalmente por VEGA TARMA Carlos Alberto FAU 20131380951 soft
Motivo: Doy V° B°
Fecha: 20.02.2023 15:54:30 -05:00

2.3	El contratista debe realizar la demolición del sardinel de concreto existente que se encuentra en el perímetro y enlas jardineras de la Plaza Dos de Mayo. No se deberá demoler el sardinel del ducto de ventilación en dicha Plaza.	ML	623.20
2.4	El contratista debe realizar el retiro y la eliminación del adoquinado en tono rojo y tono gris del espacio público de la Plaza Dos de Mayo.	M2	3,519.34
2.5	El contratista debe realizar la excavación de zanja y eliminación del material excedente para el área verdepropuesta una vez que se retire el piso adoquinado.	M2	343.05
2.6	**SARDINEL DE PIEDRA GRANÍTICA DE 15 CM X 30 CM X 30 CM GRIS OSCURO** - La materialidad del adoquín es de piedra granítica en tono gris oscuro, la cual es resistente al alto tránsito, y en acabado semi rugoso. - La pieza de piedra cuenta con un formato de 15cmx30cmx30cm, en tono gris oscuro. - El contratista debe realizar una zanja para la colocación del sardinel de piedra granítica de 15cmx30cmx30cm en tono gris oscuro en los lugares propuestos sobre un mortero de cemento no menor de 1.5cm de espesor sobre un material de préstamo (afirmado) de 10 cm compactado. Las piezas de piedra granítica se instalarán con junta cero.	ML	9,021

Imágenes referenciales

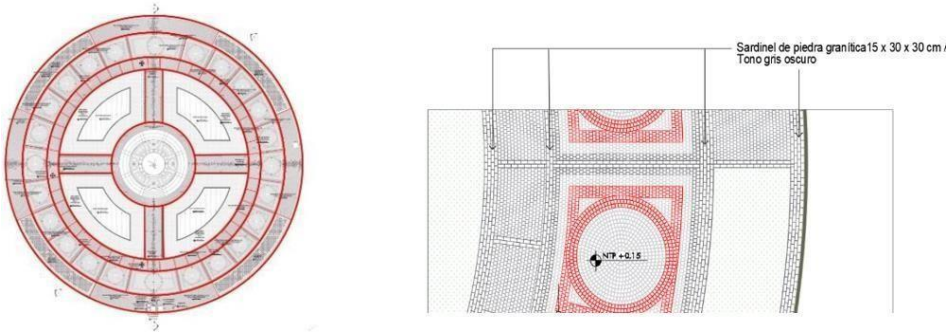

Firma digital
MUNICIPALIDAD DE LIMA
Firmado digitalmente por BOGDANOVICH MENDOZA Luis Martin Victor FAU 20131380951 soft
Motivo: Doy V° B°
Fecha: 20.02.2023 15:35:50 -05:00

Firma digital
MUNICIPALIDAD DE LIMA
Firmado digitalmente por VEGA TARMA Carlos Alberto FAU 20131380951 soft
Motivo: Doy V° B°
Fecha: 20.02.2023 15:54:49 -05:00

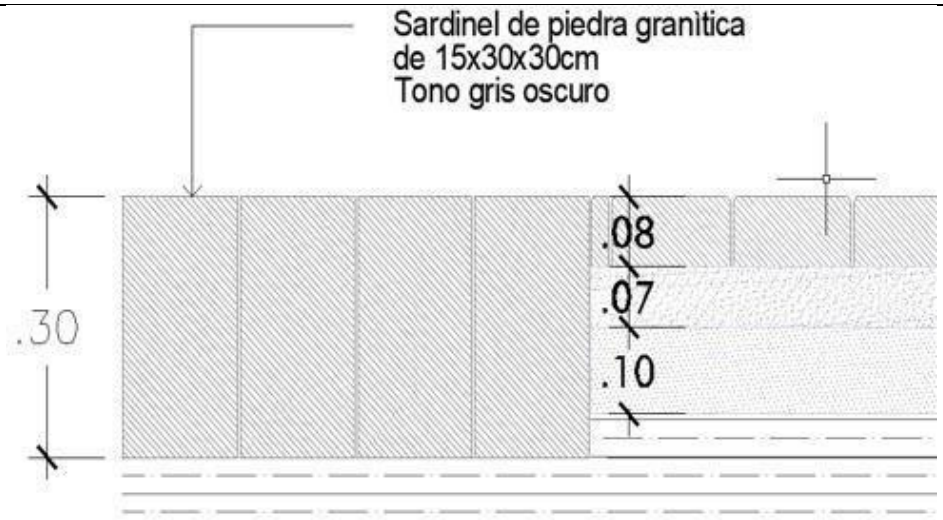

	PISO PIEDRA GRANÍTICA DE 15 CM X 15CM X 8CM GRIS CLARO - La materialidad del piso es de piedra granítica en tono gris claro, la cual es resistente al alto tránsito y en acabado semi rugoso. - La pieza de piedra cuenta con un formato cuadrado de 15cmx15cmx8cm en tono gris claro. - El contratista debe realizar la colocación del piso de piedra granítica de 15cmx15cmx8cm en tono gris claro sobre una cama de arena gruesa lavada de 7 cm; la cual a su vez irá sobre un material de préstamo (afirmado) de - 10 cm compactado. Las piezas de piedra granítica se instalarán con junta cero.	M2	1,290
2.7	**Imágenes referenciales** 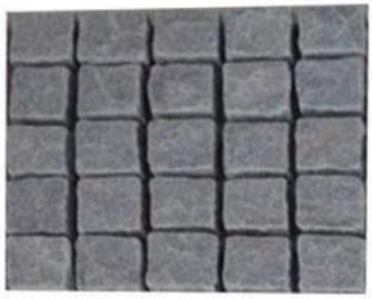 Imagen referencial de la piedra granítica en tono gris claro con acabado semi rugoso (el formato será de acuerdo a la especificación de los planos). 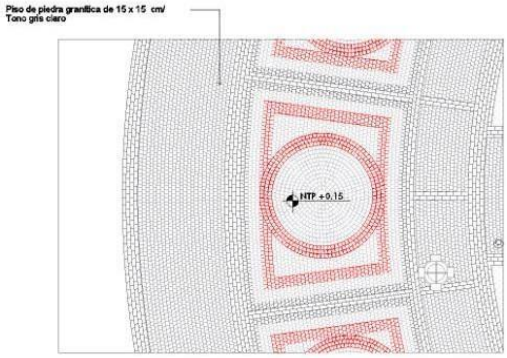 		

Firma digital
MUNICIPALIDAD DE LIMA
Firmado digitalmente por BOGDANOVICH MENDOZA Luis Martin Victor FAU 20131380951 soft
Motivo: Doy V° B°
Fecha: 20.02.2023 15:36:01 -05:00

Firma digital
MUNICIPALIDAD DE LIMA
Firmado digitalmente por VEGA TARMA Carlos Alberto FAU 20131380951 soft
Motivo: Doy V° B°
Fecha: 20.02.2023 15:55:08 -05:00

2.8	**PISO DE PIEDRA GRANÍTICA DE 15 CM X 15CM X 8 CM GRIS OSCURO** - La materialidad del piso es de piedra granítica en tono gris oscuro, la cual es resistente al alto tránsito y en acabado semi rugoso. - La pieza de piedra partida cuenta con un formato cuadrado de 15cmx15cmx8cm en tono gris oscuro. - El contratista debe de realizar la colocación del piso de piedra granítica de 15cmx15cmx8cm en tono gris oscuro sobre una cama de arena gruesa lavada de entre 3cm a7cm; la cual a su vez irá sobre un material de préstamo (afirmado) de 10 cm compactado. Las piezas de piedra granítica se instalarán con junta cero.	M2	258.75

Imágenes referenciales

Imagen referencial de la piedra granítica en tono gris oscuro con acabado semi rugoso (el formato será de acuerdo a la especificación de los planos).

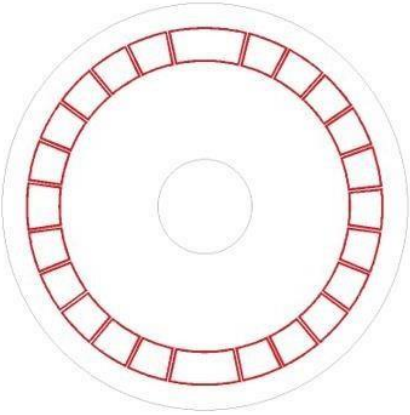

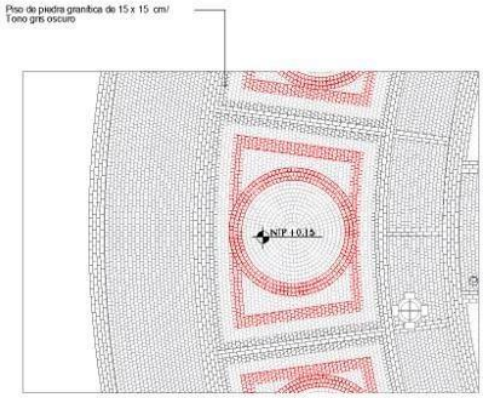

Firma digital
MUNICIPALIDAD DE LIMA
Firmado digitalmente por BOGDANOVICH MENDOZA Luis Martin Victor FAU 20131380951 soft
Motivo: Doy V° B°
Fecha: 20.02.2023 15:36:11 -05:00

Firma digital
MUNICIPALIDAD DE LIMA
Firmado digitalmente por VEGA TARMA Carlos Alberto FAU 20131380951 soft
Motivo: Doy V° B°
Fecha: 20.02.2023 15:55:27 -05:00

2.9	**PISO PIEDRA GRANÍTICA DE 15CM X 15CM X 8CM BLANCO** - La materialidad del piso es de piedra granítica de tono blanco la cual es resistente al alto tránsito y de acabadosemi rugoso. - La pieza de piedra partida cuenta con un formato cuadrado de 15cmx15cmx8cm en tono blanco. - El contratista debe realizar la colocación del piso de piedra granítica de 15cmx15cmx8cm en tono blanco sobre una cama de arena gruesa lavada de 7cm; la cuala su vez irá sobre un material de préstamo (afirmado) de 10 cm compactado. Las piezas de piedra granítica se instalarán con junta cero.	M2	442.75

Imágenes referenciales

Imagen referencial de la piedra granítica en tono blanco con acabado semi rugoso (el formato será de acuerdo a la especificación de los planos).

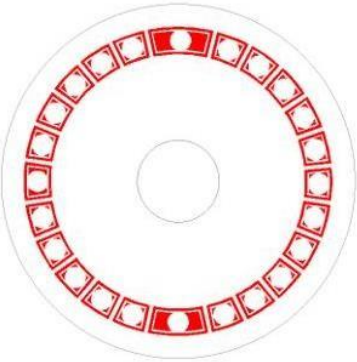

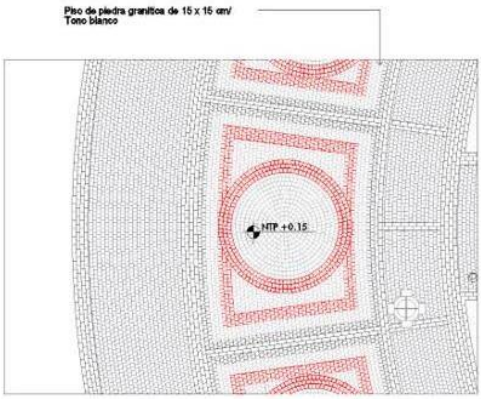

Firma digital
MUNICIPALIDAD DE LIMA
Firmado digitalmente por BOGDANOVICH MENDOZA Luis Martin Victor FAU 20131380951 soft
Motivo: Doy V° B°
Fecha: 20.02.2023 15:36:22 -05:00

Firma digital
MUNICIPALIDAD DE LIMA
Firmado digitalmente por VEGA TARMA Carlos Alberto FAU 20131380951 soft
Motivo: Doy V° B°
Fecha: 20.02.2023 15:55:49 -05:00

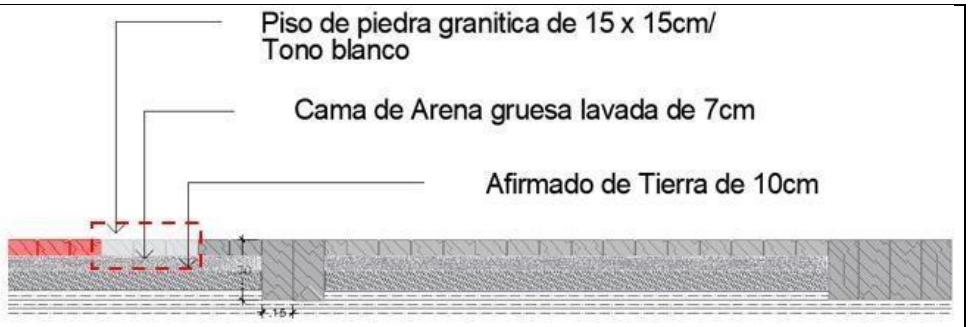

2.10	**PISO PIEDRA GRANÍTICA DE 15CM X 15CM X 8CM ROJO** - La materialidad del piso es de piedra granítica de tono rojo, la cual es resistente al alto tránsito y de acabado semi rugoso. - La pieza de piedra partida cuenta con un formato cuadrado de 15cmx15cmx8cm en tono rojo. - El contratista debe realizar la colocación del piso de piedra granítica de 15cmx15cmx8cm en tono rojo sobreuna cama de arena gruesa lavada de 7 cm; la cual a suvez irá sobre un material de préstamo (afirmado) de 10 cm compactado. Las piezas de piedra granítica se instalarán con junta cero.	M2	230

Imágenes referenciales

Imagen referencial de la piedra granítica en tono rojo con acabado semi rugoso (el formato será de acuerdo a la especificación de los planos).

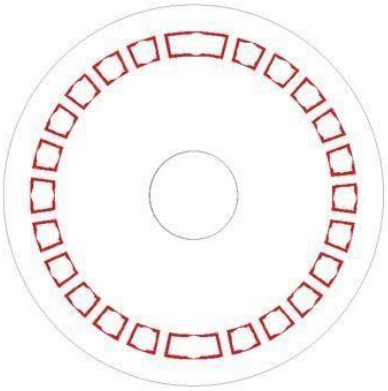

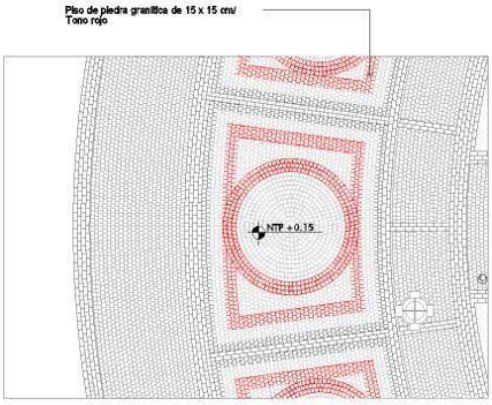

Firma digital
MUNICIPALIDAD DE LIMA
Firmado digitalmente por BOGDANOVICH MENDOZA Luis Martin Victor FAU 20131380951 soft
Motivo: Doy V° B°
Fecha: 20.02.2023 15:36:33 -05:00

Firma digital
MUNICIPALIDAD DE LIMA
Firmado digitalmente por VEGA TARMA Carlos Alberto FAU 20131380951 soft
Motivo: Doy V° B°
Fecha: 20.02.2023 15:56:35 -05:00

2.11	**PISO PIEDRA GRANÍTICA TRAPEZOIDAL DE 15CM X 15CM X 13 CM CON ESPESOR DE 8 CM ROJO** - La materialidad del piso es de piedra granítica trapezoidal de 15cm de altura x 15cm de base superior x 13cm de base inferior en tono rojo, la cual es resistenteal alto tránsito. - La pieza de piedra cuenta con un formato cuadrado de 15cm de altura x 15cm de base superior x 13cm de base inferior en tono rojo y espesor de 8cm. - El contratista debe de realizar la colocación del piso de granítica trapezoidal de 15cm de altura x 15cm de base superior x 13cm de base inferior en tono rojo sobre una cama de arena gruesa lavada de 7cm; la cual a su vez irá sobre un material de préstamo (afirmado) de 10 cm compactado. Las piezas de piedra granítica se instalarán con junta cero.	M2	172.50

Imágenes referenciales

Imagen referencial de la piedra granítica en tono rojo con acabado semi rugoso (el formato trapezoidal será de acuerdo a la especificación de los planos).

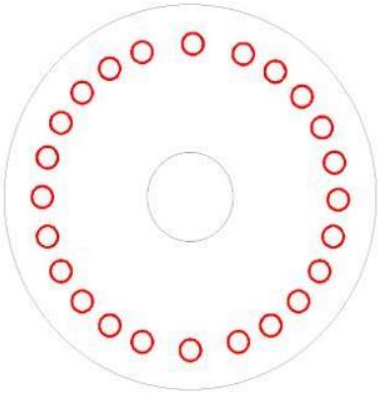

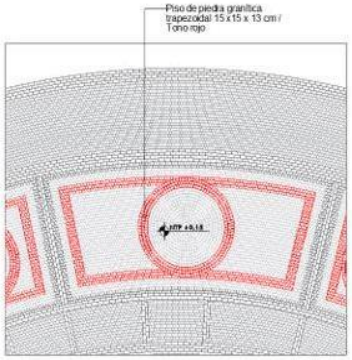

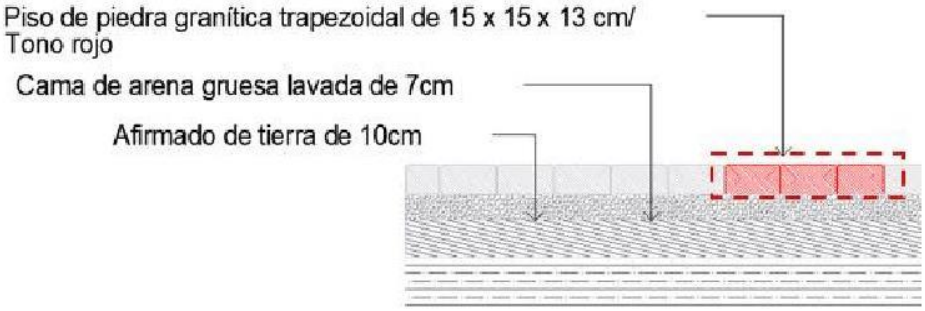

Firma digital
MUNICIPALIDAD DE LIMA
Firmado digitalmente por BOGDANOVICH MENDOZA Luis Martin Victor FAU 20131380951 soft
Motivo: Doy V° B°
Fecha: 20.02.2023 15:36:45 -05:00

Firma digital
MUNICIPALIDAD DE LIMA
Firmado digitalmente por VEGA TARMA Carlos Alberto FAU 20131380951 soft
Motivo: Doy V° B°
Fecha: 20.02.2023 15:57:03 -05:00

2.12	**PISO PIEDRA GRANÍTICA TRAPEZOIDAL DE 15CM X 15CM X 13 CM CON ESPESOR DE 8 CM BLANCO** - La materialidad del piso es de piedra granítica trapezoidal de 15cm de altura x 15cm de base superior x 13cm de base inferior en tono blanco, la cual esresistente al alto tránsito. - La pieza de piedra partida cuenta con un formato cuadrado de 15cm de altura x 15cm de base superior x 13cm de base inferior en tono blanco y espesor de 8cm. - El contratista debe realizar la colocación del piso de granítica trapezoidal de 15cm de altura x 15cm de basesuperior x 13cm de base inferior en tono blanco sobre una cama de arena gruesa lavada de entre 3cm a 7cm;la cual a su vez irá sobre un afirmado de tierra de 10cm.Se trabajará con junta cero.	M2	333.50

Imágenes referenciales

Imagen referencial de la piedra granítica en tono blanco con acabado rugoso (el formato trapezoidal será de acuerdo a la especificación de los planos).

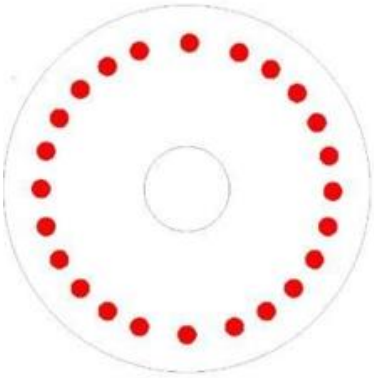

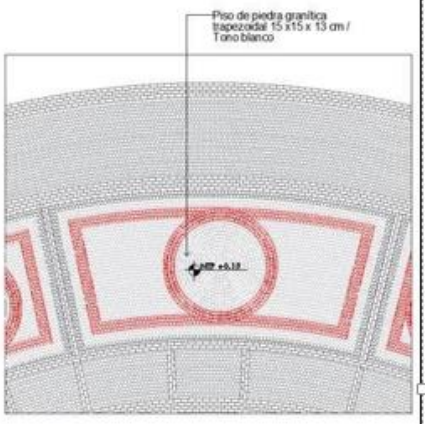

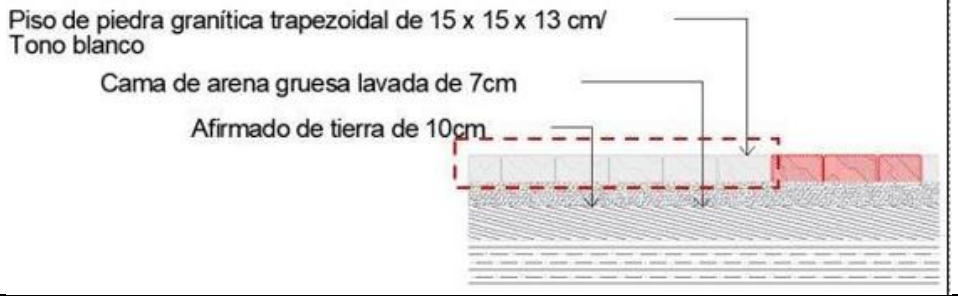

Firma digital
MUNICIPALIDAD DE LIMA
Firmado digitalmente por BOGDANOVICH MENDOZA Luis Martin Victor FAU 20131380951 soft
Motivo: Doy V° B°
Fecha: 20.02.2023 15:36:57 -05:00

Firma digital
MUNICIPALIDAD DE LIMA
Firmado digitalmente por VEGA TARMA Carlos Alberto FAU 20131380951 soft
Motivo: Doy V° B°
Fecha: 20.02.2023 15:57:44 -05:00

2.13	**ENCHAPADO EN SARDINEL DE PIEDRA GRANÍTICA DE 22 CM X 30 CM Y ESPESOR DE 2CM GRIS OSCURO** - La materialidad del enchapado es de piedra granítica entono gris oscuro y en acabado semi rugoso. - La pieza del enchapado cuenta con un formato de 15cmx30cm en tono gris oscuro y de espesor de 2cm. - El contratista debe de revestir el sardinel existente con un acabado de piedra granítica colocando como base un mortero de cemento no menor de 1.00cm. Se trabajará con junta cero.	ML	204.24
	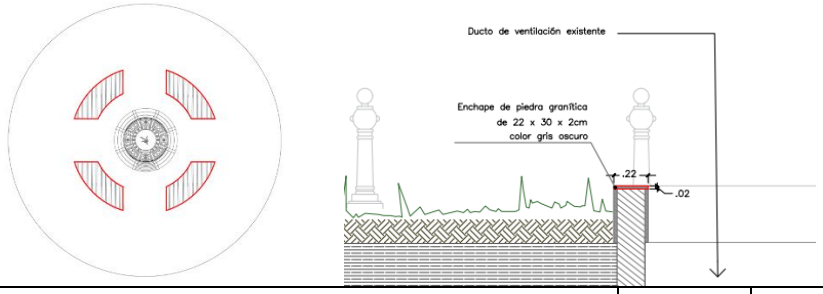		
2.14	**ENCHAPADO EN SARDINEL DE PIEDRA GRANÍTICA DE 30 CM X 35 CM Y ESPESOR DE 2CM GRIS OSCURO** - La materialidad del enchapado es de piedra granítica entono gris oscuro y en acabado semi rugoso. - La pieza del enchapado cuenta con un formato de 15cmx30cm en tono gris oscuro y de espesor de 2cm. El contratista debe de revestir el sardinel existente con un acabado de piedra granítica colocando como base un mortero de cemento no menor de 1.00cm. Se trabajará con junta cero.	ML	408.52
	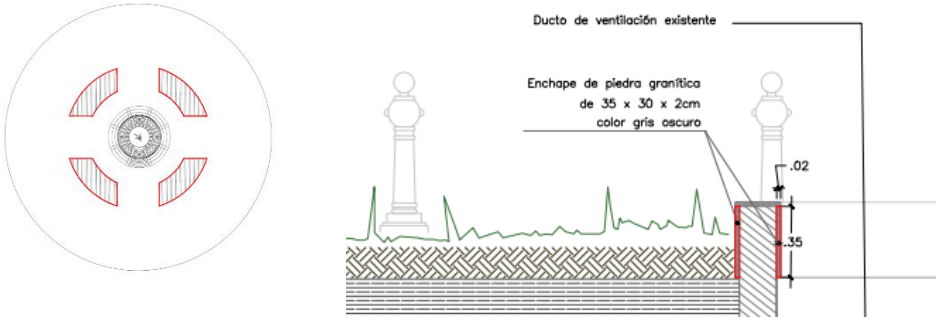		
2.14	**TAPAS DE CAJAS DE REGISTRO** - El contratista debe elaborar e instalar nuevas tapas de las cajas de registro existentes en la Plaza Dos de Mayo, las cuales deben ser de tipo rellenable y revestidas con el mismo acabado de piso de piedra basalto, según corresponda al diseño del piso, de acuerdo al plano señalado en el **ANEXO 02**. - El contratista debe asegurar que todas las tapas estén aun mismo nivel que el acabado final del piso, como se indica en el plano del **ANEXO 02.**	Unidad	5

Firma digital
MUNICIPALIDAD DE LIMA
Firmado digitalmente por BOGDANOVICH MENDOZA Luis Martin Victor FAU 20131380951 soft
Motivo: Doy V° B°
Fecha: 20.02.2023 15:37:07 -05:00

Firma digital
MUNICIPALIDAD DE LIMA
Firmado digitalmente por VEGA TARMA Carlos Alberto FAU 20131380951 soft
Motivo: Doy V° B°
Fecha: 20.02.2023 15:58:09 -05:00

Imágenes referenciales

3.	**DE LA VEGETACIÓN**		

El contratista debe realizar el acondicionamiento de la vegetación propuesta en Plaza Dos de Mayo, por lo que debe proveer e instalar las especies vegetales requeridas, debe realizar el armado de cavidades y realizar las actividades necesarias para la colocación del sustrato de plantas; el conjunto de actividades permitirá mejorar el aspecto ornamental de este espacio público. La intervención a realizarse en la vegetación de la Plaza Dos de Mayo, deberá realizarse con total precaución y bajo supervisión del personal designado por PROLIMA, además se precisa que de existir alguna planta afectada producto de los trabajos realizados por la ejecución del servicio esta deberá ser restituida y/o repuesta hasta dejarlo en su estado original, dicha restitución y/o reposición deberá realizarla dentro del plazo de ejecución del servicio, no generando costo adicional para la entidad. El contratista es responsable de la cantidad, calidad, acabado y presentación final de la vegetación de la Plaza Dos de Mayo, dicho acabado y presentación final deberá ser aprobado por el supervisor designado por PROLIMA.

3.1	**SUSTRATO PARA LA VEGETACIÓN**		
	Tierra de chacra - Se requiere el uso de tierra de chacra como parte del sustrato que servirá como fijador y soporte para la vegetación propuesta. - La tierra de chacra debe ser de color negra y de densidad 1.25 gr/cc.	Tonelada	167.95
	Humus de lombriz - Se requiere el uso de humus de lombriz como parte del sustrato que servirá como fijador y soporte para la vegetación propuesta. - Presentación: Bolsa de 40 kg.	Kg.	2,986
	Musgo Intermedio - Se requiere el uso de musgo intermedio como parte del sustrato que servirá como fijador y soporte para la vegetación propuesta. - Presentación: Bolsa de 15kg.	Kg.	5,971
	Tierra de chacra - Se requiere el uso de tierra de chacra como parte del sustrato que servirá como fijador y soporte para la vegetación propuesta. - La tierra de chacra debe ser de color negra y de densidad 1.25 gr/cc.	Tonelada	167.95

Firma digital
MUNICIPALIDAD DE LIMA
Firmado digitalmente por BOGDANOVICH MENDOZA Luis Martin Victor FAU 20131380951 soft
Motivo: Doy V° B°
Fecha: 20.02.2023 15:37:16 -05:00

Firma digital
MUNICIPALIDAD DE LIMA
Firmado digitalmente por VEGA TARMA Carlos Alberto FAU 20131380951 soft
Motivo: Doy V° B°
Fecha: 20.02.2023 15:58:28 -05:00

	Imágenes referenciales 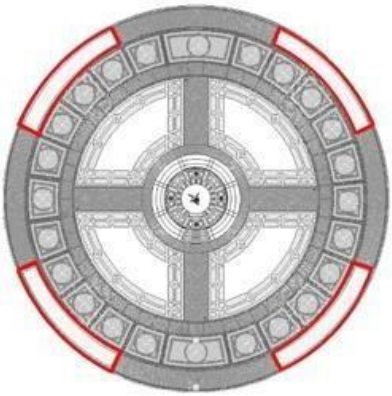 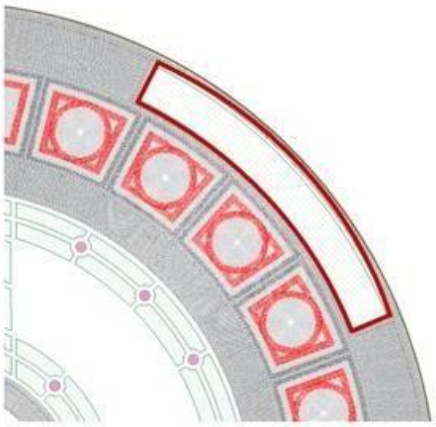		
	PLANTACIÓN		
3.2	**ESPECIE: BUGANVILLA ARBUSTIVA** - El contratista debe instalar las especies de Buganvilla Arbustiva de 40cm de altura (sin contar pan de tierra), vigorosa y robusta (40cm de diámetro) de color fucsia. El contratista debe asegurarse que se cubra toda el área correspondiente a la vegetación propuesta indicada en el plano señalado en el **ANEXO 02**. 	Unidad	2,389
	Imágenes referenciales 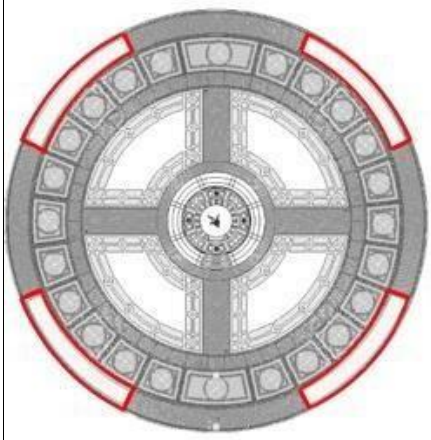 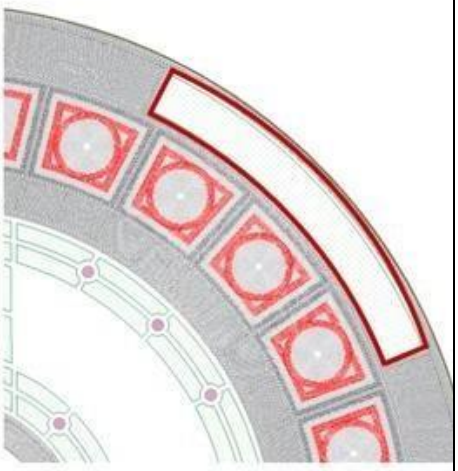		

Firma digital
MUNICIPALIDAD DE LIMA
Firmado digitalmente por BOGDANOVICH MENDOZA Luis Martin Victor FAU 20131380951 soft
Motivo: Doy V° B°
Fecha: 20.02.2023 15:37:26 -05:00

Firma digital
MUNICIPALIDAD DE LIMA
Firmado digitalmente por VEGA TARMA Carlos Alberto FAU 20131380951 soft
Motivo: Doy V° B°
Fecha: 20.02.2023 15:58:55 -05:00

4.	**INSTALACIONES PROVISIONALES**		
	El contratista deberá realizar las instalaciones y/o proveer de agua y energía eléctrica para laejecución de actividades que conciernen al presente servicio en la Plaza Dos de Mayo, para uso de los trabajadores y funcionamiento de las herramientas, máquinas y equipos que serán utilizados para la ejecución de todos los trabajos necesarios.		
4.1	El contratista deberá instalar y/o proveer agua para laejecución de los trabajos que conciernen al presente servicio.	Glb.	1
4.2	El contratista deberá proveer de energía eléctrica (uso deequipos y suministros) para la ejecución de los trabajos que conciernen al presente servicio.	Glb.	1

5.2. Otras condiciones y actividades para la ejecución del servicio (ITEM Nº 1 y 2)

La ejecución del servicio contempla el diagnóstico inicial, trabajos previos, trabajos civiles, instalación de la vegetación, otras instalaciones provisionales, la instalación de nuevos pavimentos y todos los trabajos hasta la obtención del acabado final del espacio público de la Plaza Bolognesi y de la de la Plaza Dos de Mayo

i. El área usuaria, Programa Municipal para la Recuperación del Centro Histórico de Lima - PROLIMA, designará a un personal responsable de la supervisión del servicio, con la finalidad de verificar la cantidad y calidad de la prestación, en cumplimiento de las características técnicas establecidas. Asimismo, al día siguiente de suscrito el contrato, se comunicará vía correo electrónico al contratista la designación de dicho supervisor, con quien deberá realizar las coordinaciones respectivas para la correcta ejecución del servicio.

   El contratista deberá estar en constante coordinación con el supervisor designado por PROLIMA, por lo que el contratista deberá informar de manera consecutiva y permanente, respecto a cada avance de los trabajos a realizar, precisando detalles, datos, referencias de las actividades que comprenden el servicio, por lo que el supervisor deberá estar informado en el día.

ii. En el plazo de dos (02) días calendario siguientes de suscrito el contrato, el contratista deberá realizar la visita in situ en el lugar de intervención, es responsabilidad del contratista coordinar con el área usuaria para la realización de la visita, asimismo, dicha visita tiene por finalidad el reconocimiento de las áreas a intervenir así como realizar la verificación, análisis y evaluación respectiva para la elaboración del diagnóstico inicial y plano inicial solicitado en el Plan de Trabajo a ser presentado por el contratista.

iii. Trabajos Previos
   En relación a la entrega de diseño y planos, se señala que en el plazo máximo de un (01) día calendario contabilizado a partir del día siguiente de suscrito el Acta de inicio de servicio, PROLIMA hará entrega de los planos correspondientes al **ANEXO 01 y ANEXO 02**; asimismo, se hará entrega al contratista del diseño para los banners autoadhesivo de una cara, para los paneles informativo requeridos, y las inscripciones de los carteles, con ello se suscribirá el Acta de entrega de diseño y planos, entre el contratista y el área usuaria.

   El contratista deberá realizar la instalación del panel informativo en banner autoadhesivo de una cara, carteles de identificación y la instalación del cerco perimétrico de superficie lisa conforme a las características técnicas establecidas en el plazo máximo de tres (03) días calendario contabilizado a partir del día siguiente

de la suscripción del Acta de entrega de diseño y planos, dichos trabajos deberán realizarse coordinadamente y bajo supervisión del personal designado por PROLIMA.

iv. Trabajos civiles

ITEM Nº 1

Firma digital
MUNICIPALIDAD DE LIMA
Firmado digitalmente por BOGDANOVICH MENDOZA Luis Martin Victor FAU 20131380951 soft
Motivo: Doy V° B°
Fecha: 20.02.2023 15:37:36 -05:00

Firma digital
MUNICIPALIDAD DE LIMA
Firmado digitalmente por VEGA TARMA Carlos Alberto FAU 20131380951 soft
Motivo: Doy V° B°
Fecha: 20.02.2023 15:59:16 -05:00

El contratista debe realizar las acciones para la protección de monumento de la Plaza Bolognesi, deberá usar los materiales necesarios tales como, notex, malla raschel de color blanco de 90%, triplay alrededor del basamento del monumento central.

Asimismo, el contratista debe proteger los bienes retirados a ser repuestos e instalados en la Plaza, hasta su presentación final. Dichas acciones de protección del monumento y de todos los bienes retirados a ser repuestos en dicha Plaza, deberán estar señaladas en el Plan de Trabajo a ser presentado por el contratista

Instalación del sardinel de piedra granítica de 15cmx30cmx35cm, piedra granítica de 15cmx30cmx50cm y piedra granítica de 15cmx30cmx15cm en tono blanco
El contratista debe realizar una zanja para que las piezas del sardinel sean colocadas y fijadas al contrapiso con un mortero no menor de 1.5 cm de espesor; terminada la instalación se procederá a revisar la correcta nivelación entre piezas; y en el caso de encontrar desniveles se procederá a reemplazar.
Antes de iniciar la instalación de los sardineles el contratista deberá presentar una muestra por cada una y de acuerdo a las medidas y características técnicas señaladas en el numeral 5.1.1, el contratista debe contar con la aprobación del supervisor designado por PROLIMA. No deberá iniciar la instalación de los sardineles si no cuenta con la aprobación del área usuaria.

Instalación de los pisos de piedra basalto de 15cmx13cmx8cm en tono gris claro
El contratista debe prever que los pisos instalados terminen en un mismo nivel de acabado final y manejar una leve inclinación (no mayor al 1%) para el drenaje hacia las jardineras.
Las piezas de piedra basalto debe ser colocadas en superficies completamente niveladas sobre arena gruesa lavada libre de impurezas colocada sobre la losa existente; terminado la instalación se procederá a revisar la correcta nivelación entre piezas; y en el caso de encontrar desniveles se procederá a reemplazar.
Antes de iniciar la instalación de los acabados de piso, el contratista deberá presentar una muestra de acuerdo a las medidas y características técnicas señaladas en el numeral 5.1.1, el contratista debe contar con la aprobación del supervisor designado por PROLIMA. No deberá iniciar la instalación de los pisos si no cuenta con la aprobación del área usuaria.

Instalación de tapas de las cajas de registro
El contratista debe prever que las nuevas tapas de las cajas de registro estén a un mismo nivel que el acabado final del piso. Las tapas deben ser de tipo rellenable (con marco de metal) y revestidas con la piedra correspondiente al diseño del piso. Además, debe asegurar seguir la trama a manera de camuflar o encubrir la ubicación de las cajas de registro en el espacio público; terminado la instalación se procederá a revisar la correcta nivelación de las tapas con el piso; y en el caso de encontrar desniveles se procederá a reemplazar.
Antes de iniciar la instalación de las tapas de las cajas de registro en su acabado correspondiente al diseño del piso, el contratista deberá presentar una muestra con el fin de contar con la aprobación del supervisor designado por PROLIMA. No deberá iniciar la instalación si no cuenta con la aprobación del área usuaria.

ITEM Nº 2

El contratista debe realizar las acciones para la protección del monumento de la Plaza Dosde Mayo, usando los materiales necesarios tales como, 04 rollos de notex de 1.60m de ancho con 200ml de largo, 01 rollo de malla raschel color blanco de 90%,

Firma digital
MUNICIPALIDAD DE LIMA
Firmado digitalmente por BOGDANOVICH MENDOZA Luis Martin Victor FAU 20131380951 soft
Motivo: Doy V° B°
Fecha: 20.02.2023 15:37:48 -05:00

Firma digital
MUNICIPALIDAD DE LIMA
Firmado digitalmente por VEGA TARMA Carlos Alberto FAU 20131380951 soft
Motivo: Doy V° B°
Fecha: 20.02.2023 15:59:32 -05:00

triplay de 6m dealtura y 58ml de largo, alrededor del basamento del monumento central.

Asimismo, el contratista debe proteger los bienes retirados a ser repuestos e instalados en la Plaza, hasta su presentación final. Dichas acciones de protección del monumento y de todos losbienes retirados a ser repuestos en dicha Plaza, deberán estar señaladas en el Plan de Trabajo a ser presentado por el contratista.

Instalación del sardinel de piedra granítica de 15cmx30cmx30cm de tono gris oscuro
El contratista debe realizar una zanja para que las piezas del sardinel sean colocadas y fijadas al contrapiso con un mortero no menor de 1.5 cm de espesor; terminada la instalación se procederá a revisar la correcta nivelación entre piezas; y en el caso de encontrar desniveles se procederá a reemplazar.
Antes de iniciar la instalación de los sardineles el contratista deberá presentar una muestrapor cada una y de acuerdo a las medidas y características técnicas señaladas en el numeral 5.1.2, el contratista debe contar con la aprobación del supervisor designado por PROLIMA. No deberá iniciar la instalación de los sardineles si no cuenta con la aprobacióndel área usuaria.

Instalación de los pisos de piedra granítica de 15cmx15cmx8cm en tono gris oscuro, gris claro, rojo y blanco
El contratista debe prever que los pisos instalados terminen en un mismo nivel de acabadofinal y manejar una leve inclinación (no mayor al 1%) para el drenaje hacia las jardineras.Las piezas de piedra granítica deben ser colocadas en superficies completamente niveladas sobre arena gruesa lavada libre de impurezas colocada sobre el afirmado de tierra; terminado la instalación se procederá a revisar la correcta nivelación entre piezas; y en el caso de encontrar desniveles se procederá a reemplazar.
Antes de iniciar la instalación de los acabados de piso, el contratista deberá presentar unamuestra de acuerdo a las medidas y características técnicas señaladas en el numeral 5.1.2, el contratista debe contar con la aprobación del supervisor designado por PROLIMA. No deberá iniciar la instalación de los pisos si no cuenta con la aprobación del área usuaria.

Instalación de los pisos de piedra granítica trapezoidal de 15cmx15cmx13cm y espesor de 8 cm en tono blanco y rojo
El contratista debe prever que los pisos instalados terminen en un mismo nivel de acabadofinal y manejar una leve inclinación (no mayor al 1%) para el drenaje hacia las jardineras.Las piezas de piedra granítica trapezoidal deben ser colocadas en superficies completamente niveladas sobre arena gruesa lavada libre de impurezas colocada sobre el afirmado de tierra; terminado la instalación se procederá a revisar la correcta nivelaciónentre piezas; y en el caso de encontrar desniveles se procederá a reemplazar.
Antes de iniciar la instalación de los acabados de piso, el contratista deberá presentar una muestra de acuerdo a las medidas y características técnicas señaladas en el numeral 5.1.2, el contratista debe contar con la aprobación del supervisor designado por PROLIMA. No deberá iniciar la instalación de los pisos si no cuenta con la aprobación del área usuaria.

Instalación de tapas de las cajas de registro
El contratista debe prever que las nuevas tapas de las cajas de registro estén a un mismonivel que el acabado final del piso. Las tapas deben ser de tipo rellenable y revestidas conel mismo acabado de la piedra granítica correspondiente al diseño del piso. Además, debeasegurar seguir la trama a manera de camuflar o encubrir la ubicación de las cajas de registro en el espacio público; terminado la instalación se procederá a revisar la correcta nivelación de las tapas con el piso; y en el caso de encontrar desniveles se procederá a reemplazar.
Antes de iniciar la instalación de las tapas de las cajas de registro en su acabado correspondiente al diseño del piso, el contratista deberá presentar una muestra con

el fin de contar con la aprobación del supervisor designado por PROLIMA. No deberá iniciar la instalación si no cuenta con la aprobación del área usuaria.

Firma digital
MUNICIPALIDAD DE LIMA
Firmado digitalmente por BOGDANOVICH MENDOZA Luis Martin Victor FAU 20131380951 soft
Motivo: Doy V° B°
Fecha: 20.02.2023 15:37:59 -05:00

Firma digital
MUNICIPALIDAD DE LIMA
Firmado digitalmente por VEGA TARMA Carlos Alberto FAU 20131380951 soft
Motivo: Doy V° B°
Fecha: 20.02.2023 15:59:47 -05:00

ITEM Nº 1 y Nº 2

Para la ejecución de todos los trabajos el contratista deberá hacer uso de las señalizaciones de seguridad respectivas, o de ser el caso se implemente vías de seguridad, uso de señales de advertencia, carteles utilizados para rotular áreas de trabajo, que tengan la finalidad de informar al personal y público en general sobre los riesgos específicos de las distintas áreas de trabajo, instaladas dentro del área de ejecución y en las áreas perimetrales; debido a que los trabajos se realizarán en espacio público, a efectos de evitar posibles accidentes, en salvaguarda de las personas que pudieran transitar en los alrededores de la zona de trabajo, durante la ejecución de la prestación. Es responsabilidad del contratista la correcta señalización de seguridad y prevención, implementación y delimitación de vías (cintas de señalización, conos reflectivos, carteles de promoción de la seguridad y la conservación del ambiente y otros necesarios de seguridad), durante todo el proceso de ejecución del servicio. Las acciones a realizar deberán ser señaladas en el Plan de Trabajo a ser presentado por el contratista.

El contratista deberá realizar el retiro de todos los excedentes resultante del retiro, demolición, traslado y eliminación de residuos, producto de los trabajos realizados para la ejecución del servicio.
El contratista debe realizar el acarreo del material excedente, así como el traslado y eliminación que sea necesario efectuar. El contratista debe contemplar los traslados internos de aquel material que será eliminado y los materiales provenientes de las excavaciones y/o demoliciones. El contratista debe certificar que la eliminación de los materiales excedentes y/o residuos sólidos sean realizados en un relleno sanitario. Para la ejecución de los trabajos, se tomarán las medidas de seguridad necesarias para proteger al personal que efectúe el acarreo y traslado del material, así como la seguridad de terceros. Antes de iniciar el acarreo, el contratista debe evita la polvareda excesiva, aplicando un conveniente sistema de regadío o cobertura; todo el material que será eliminado será convenientemente humedecido y llevará como cobertura una malla húmeda con la finalidad de reducir al mínimo la generación de polvo durante el transporte. Para el recojo, traslado y eliminación de los excedentes el contratista deberá realizarla con un volquete de 10 m3 y un minicargador. Asimismo, el contratista debe realizar la limpieza constante de las zonas de intervención y una limpieza final al culminar la jornada.

v. De la Vegetación
En relación a la vegetación, el contratista debe garantizar la perduración de la vegetación a colocar en la Plaza Bolognesi y la Plaza Dos de Mayo. El contratista es responsable de proveer las herramientas, suministros, insumos, así como también la realización de los trabajos para la instalación y la plantación de toda la vegetación, de tal forma que estas queden totalmente fijadas de manera adecuada y, sobre todo, el contratista a través de los trabajos realizados para la plantación debe garantizar que toda la vegetación se encuentre posicionada asegurando la vida de cada una de las plantas.

El contratista debe realizar las zanjas para los jardines propuestos, debe rellenar la zanja para los 6 jardines propuestos con un sustrato compuesto por tierra de chacra (167.95T), Humus de lombriz (2,986 Kg) y Musgo Intermedio (5,971Kg.); terminada la preparación de la tierra, el contratista deberá colocar 2,389 especies de Buganvilla Arbustiva de 40cm de altura (sin contar pan de tierra), vigorosa y robusta (40cm de diámetro) de color fucsia. El contratista debe asegurarse de que se cubra toda el área correspondiente a la vegetación propuesta indicada en el plano del **ANEXO 01 y ANEXO Nº 2**.

Antes de iniciar con la instalación de toda la vegetación requerida, el contratista deberá primero presentar uno de los jardines, a manera de muestra, con las buganvillas arbustivas instaladas solo para dicho jardín; asimismo, el contratista

Firma digital
MUNICIPALIDAD DE LIMA
Firmado digitalmente por BOGDANOVICH MENDOZA Luis Martin Victor FAU 20131380951 soft
Motivo: Doy V° B°
Fecha: 20.02.2023 15:38:11 -05:00

deberá coordinar con el supervisor designado por PROLIMA dicha presentación. Lo solicitado es con la finalidad de verificar la calidad de las especies a plantar, por lo que luego de su presentación deberá ser verificada y evaluada por PROLIMA para su aprobación, al día siguiente de la presentación de la muestra por el contratista. El contratista debe contar con la aprobación de PROLIMA del jardín de muestra, para continuar con la instalación de la vegetación en los demás jardines de la Plaza Bolognesi y de la Plaza Dos de Mayo

Firma digital
MUNICIPALIDAD DE LIMA
Firmado digitalmente por VEGA TARMA Carlos Alberto FAU 20131380951 soft
Motivo: Doy V° B°
Fecha: 20.02.2023 16:00:08 -05:00

En el plazo máximo de 60 días calendario contabilizados a partir del día siguiente de firmada el Acta de inicio del servicio, se deberá suscribir el Acta de finalización del servicio, dicha acta deberá ser suscrita, luego de haberse realizado la verificación, análisis y evaluación de la cantidad y calidad de los trabajos realizados, lo señalado será realizado por el supervisor designado por PROLIMA. Es responsabilidad del contratista coordinar con el supervisor, para la realización de verificación, análisis y evaluación de la cantidad y calidad de los trabajos realizados, en el horario de lunes a viernes de 08:30 am a 16:30 pm, de existir observaciones, esta deberá ser subsanada en un (01) día calendario contabilizado desde el día siguiente de comunicada dichas observaciones al contratista. Asimismo, de no existir observaciones, se procederá a suscribir el Acta de finalización del servicio entre el contratista y el área usuaria.

5.3. Garantía (ITEM Nº 1 y 2)

Alcance de la garantía:
Contra defectos y/o desperfectos, vicios, acabados, fallas no detectables al momento que se otorgó la conformidad de la prestación.

Periodo de garantía:
El contratista debe garantizar la ejecución del servicio, tal como se detalla a continuación:

- Para la prestación en general : Dos (02) años.
- Para las áreas verdes : Un (01) año.

Inicio del cómputo del periodo de garantía:
Contabilizado a partir de fecha de la conformidad otorgada por la entidad.

Condiciones de la garantía:
La Municipalidad de Lima a través del supervisor designado por PROLIMA, comunicará al contratista de la deficiencia identificada, mediante correo electrónico o carta, y le solicitará la subsanación de la(s) deficiencia(s) en un plazo máximo de cinco (05) días calendario, el cual será contabilizado desde el día siguiente de recibida la comunicación por el contratista.

La subsanación de la(s) deficiencia(s) no representará costo alguno para la Municipalidad Metropolitana de Lima.

6. CLAUSULAS ESPECIALES (ITEM Nº 1 y Nº 2)

6.1. OBLIGACIONES DEL CONTRATISTA

- El contratista es responsable de realizar todas las actividades descritas y los trabajos necesarios para la correcta instalación y acabado final en conjunto del espacio público del Óvalo Bolognesi y de la Plaza dos de Mayo, debiendo realizar el servicio a todo costo, cumpliendo con la finalidad de la prestación. Asimismo, para sólo el acceso al lugar de ejecución del servicio, el contratista es responsable de coordinar con el área usuaria las autorizaciones respectivas, dichas autorizaciones serán coordinadas en virtud a la ejecución de la prestación.

Firma digital
MUNICIPALIDAD DE LIMA
Firmado digitalmente por BOGDANOVICH MENDOZA Luis Martin Victor FAU 20131380951 soft
Motivo: Doy V° B°
Fecha: 20.02.2023 15:38:23 -05:00

Firma digital
MUNICIPALIDAD DE LIMA
Firmado digitalmente por VEGA TARMA Carlos Alberto FAU 20131380951 soft
Motivo: Doy V° B°
Fecha: 20.02.2023 16:00:36 -05:00

- El contratista deberá cumplir con la Ley N° 29783, Ley de seguridad y Salud en el Trabajo, debiendo suministrar los equipos de protección personal (EPP) al personal a su cargo, lo siguiente:
  - **i)** casco de seguridad: para proteger contra impacto y/o descarga eléctrica, todo casco de protección para la cabeza debe estar constituido por un casquete de protección, un medio de absorción de energía dentro de éste, medios para permitir la ventilación y transpiración necesaria durante el uso del casco, un sistema de ajuste y un sistema para adaptabilidad de accesorios.
  - **ii)** calzado de seguridad: Botines de cuero de suela anti deslizable, con puntera de acero contra riesgos mecánicos, botas de jebe con puntera de acero cuando se realicen trabajos en presencia de agua o soluciones químicas, botines dieléctricos sin puntera de acero o con puntera reforzada (polímero 100% puro) cuando se realicen trabajos con elementos energizados o en ambientes donde exista riesgo eléctrico.
  - **iii)** protectores de oído: deberán utilizarse protectores auditivos (tapones de oídos o auriculares) donde se identifique que el nivel del ruido excede los límites permisibles.
  - **iv)** protectores visuales: las gafas de seguridad deberán tener guardas laterales, superiores e inferiores, de manera que protejan contra impactos de baja energía y temperaturas extremas.
  - **v)** careta (antiparra): pantalla transparente sostenida por un arnés de cabeza, la cual se encuentra en varios tamaños y resistencias. Debe ser utilizada en los trabajos que requieren la protección de la cara.
  - **vi)** protectores respiratorios: se debe usar protección respiratoria cuando exista presencia de partículas de polvo, gases, vapores irritantes o tóxicos. No se permite el uso de respiradores en espacios confinados por posible deficiencia de oxígeno o atmósfera contaminada. Se debe utilizar línea de aire o equipos de respiración auto contenido. Protección frente al polvo. Se emplearán mascarillas anti polvo en los lugares de trabajo donde la atmósfera esté cargada de polvo, constará de una mascarilla, equipada con un dispositivo filtrante que retenga las partículas de polvo. La utilización de la misma mascarilla estará limitada a la vida útil de ésta, hasta la colmatación de los poros que la integran.
  - **vii)** guantes de seguridad: debe usarse para la ejecución de todos los trabajos. El personal provisto por el contratista deberá contar con todos lo implementos de seguridad necesarios para la ejecución del servicio. De existir algún personal del contratista que no cumpla con lo antes señalado, no se permitirá el inicio del servicio, por lo que el supervisor designado por PROLIMA realizará la verificación respectiva en cumplimiento de lo antes expuesto.

- El contratista debe realizar delimitación del área o zona de trabajo, para ello deberá coordinar con el supervisor designado por PROLIMA, a fin de que el contratista use las señalizaciones de seguridad respectivas o, de ser el caso, se implemente vías de seguridad, debido a que los trabajos de instalación se realizarán en espacio público, a efectos de evitar posibles accidentes en salvaguarda de las personas que pudieran transitar en los alrededores de la zona de trabajo, durante la ejecución del servicio. Es responsabilidad del contratista la correcta señalización, implementación y delimitación de vías. El contratista deberá señalar en el Plan de Trabajo las acciones que realizará para la delimitación de la zona de trabajo, a fin de que sea evaluado y aprobado de corresponder, por el supervisor designado por PROLIMA.
- El contratista deberá realizar el servicio a todo costo, debe proveer todos los materiales, herramientas, equipos, insumos, maquinaria, mano de obra y otros necesarios para la correcta ejecución del servicio, asegurando la calidad del mismo. Respecto a los bienes, equipos, maquinas, herramientas, vehículos provistos por el contratista deberán en perfectas condiciones para su uso, a fin de que no perjudique los trabajos que comprenden el presente servicio. Además, el contratista deberá proveer los suministros que servirán para el funcionamiento de los bienes, equipos, maquinas, herramientas a emplear durante la ejecución del servicio.
- El contratista es responsable y debe proveer los medios de transporte y sus suministros para el traslado de insumos, herramientas, equipamiento, materiales, máquinas u otros necesarios para la correcta ejecución del servicio. Es responsabilidad del contratista

Firma digital
MUNICIPALIDAD DE LIMA
Firmado digitalmente por BOGDANOVICH MENDOZA Luis Martin Victor FAU 20131380951 soft
Motivo: Doy V° B°
Fecha: 20.02.2023 15:38:36 -05:00

Firma digital
MUNICIPALIDAD DE LIMA
Firmado digitalmente por VEGA TARMA Carlos Alberto FAU 20131380951 soft
Motivo: Doy V° B°
Fecha: 20.02.2023 16:02:26 -05:00

contar con los equipos, máquinas, herramientas, insumos, materiales y lo necesario al momento de ejecutar los trabajos, no provocando retrasos en el avance de los trabajos que conciernen al servicio; por lo que el contratista debe contar con todos los bienes en absoluto en los lugares de trabajo o zonas de intervención oportunamente, a fin de que los trabajos se desarrollen con normalidad.

- Todo el personal provisto por el contratista para la ejecución del servicio, deberá estar identificado y uniformado usando chalecos con cintas reflectivas, camisas de mangas largas, pantalón con tejido de alta densidad tipo jean con cintas reflectivas; y con sus respectivos implementos de seguridad (EPP), de acuerdo a la Ley N° 29783, Ley de seguridad y Salud en el Trabajo, por lo cual el contratista deberá proveer todo lo necesario a su personal. El uniforme deberá ser cambiado en caso este se haya desgastado o por suciedad.
- El contratista será responsable de cualquier daño o deterioro que pueda ocasionar al patrimonio histórico y deberá restituirlo hasta dejarlo en su estado original, dentro del plazo de ejecución del servicio, sin costo adicional para la entidad.
- La Municipalidad de Lima no se responsabiliza ante cualquier accidente o siniestro que pueda ocurrir durante la ejecución del servicio, siendo el contratista quien asuma toda responsabilidad.
- El contratista deberá implementar una caseta de guardianía a fin de que se realice el resguardo y custodia de sus materiales, herramientas y otros que empleará para la ejecución de sus actividades, así como también del resguardo de infraestructura pública, durante el plazo de la ejecución del servicio. El contratista es el único responsable del resguardo y custodia de sus insumos, materiales, herramientas, equipos y de la infraestructura pública, durante el plazo de la ejecución del Servicio, por lo que deberá garantizar la seguridad las 24 horas del día durante todo el periodo de ejecución del servicio. La Entidad no asumirá bajo ningún concepto, responsabilidad por la pérdida de bienes del contratista; asimismo, la entidad no ofrece ningún tipo de espacio físico para el cuidado y/o guardianía de los materiales del contratista.
- El contratista es responsable de la eliminación de material excedente y/o residuos producto de los trabajos realizados, por lo que deberá proveer los materiales, vehículo, traslados, mano de obra y otros necesarios para su disposición final. Asimismo, es responsable de realizar dicha eliminación en un relleno sanitario.
- El contratista deberá efectuar de manera continua la limpieza del área destinada a los trabajos a realizarse, asimismo, luego de ejecutados todos los trabajos que comprenden el presente servicio deberá realizar una limpieza final. El contratista es responsable de mantener limpia en el día la zona de intervención estando bajo supervisión del personal designado por PROLIMA.
- El contratista deberá tener en cuenta aspectos medio ambientales, es decir, manejar con eficiencia las molestias temporales que genere la realización del presente servicio: polvo que se genere por la limpieza y de los trabajos realizados, control de ruidos y de olores tóxicos a ambientes administrativos de la MML, molestias a los peatones que transiten por el entorno de los lugares materia del servicio.
- El contratista es responsable de la realización y la calidad del servicio, debiendo adoptar las previsiones necesarias para el fiel cumplimiento de la prestación, asimismo es el responsable de subsanar las deficiencias que puedan presentarse durante la ejecución del servicio, sin costo alguno para la Entidad.
- El contratista será responsable directo y absoluto de las actividades que realizará, sea directamente o a través de su personal, debiendo responder en todos los casos frente a la entidad o a terceros perjudicados.
- El contratista es responsable económica, administrativa, civil y penalmente de los daños que puedan ocasionar a la entidad o a terceros, sean estos materiales o personales, o de cualquier naturaleza similar y que tenga directa vinculación con la actividad que se contrata.
- No existe relación laboral alguna entre el personal del contratista que ejecutará el servicio y la entidad. El contratista es el único responsable por el pago de remuneraciones y beneficios laborales de su personal y efectuará bajo su exclusiva responsabilidad el pago de todos los derechos laborales y beneficios sociales que correspondan al personal que ejecutará el servicio contratado; tales como remuneraciones, gratificaciones, contribuciones y aportes en materia de salud y

pensionaria y, en general, cualquier otra obligación que como empleador corresponda. La entidad no contrae obligación alguna por dichos conceptos.

6.2. SEGUROS Y MEDIDAS DE PREVENCION (ITEM Nº 1 y 2)

6.2.1. Seguro Complementario de Trabajo de Riesgo (Salud) y Seguro Complementario de Trabajo de Riesgo (Pensión)

El Contratista deberá contratar y mantener vigente durante el plazo de la prestación del servicio, la Póliza de Seguro Complementario de Trabajo de Riesgo (Salud) y Seguro Complementario de Trabajo de Riesgo (Pensión), para su personal asignado al servicio, materia de la contratación.

Las coberturas citadas deberán cubrir los daños contra, el cuerpo o la salud, por accidente de trabajo o enfermedad profesional que pudiera sufrir el personal, a consecuencia de la prestación del servicio, y se incluye pensión de sobrevivencia, pensión de invalidez, muerte accidental y gastos de curación.

6.2.2. Seguro de Vida Ley

El Contratista deberá contratar y mantener vigente durante el plazo de la prestación la Póliza de Vida Ley para todos sus trabajadores y de acuerdo con el marco normativo vigente.

6.2.3. Póliza "Todo Riesgo Construcción" (CAR)

El contratista deberá obtener y mantener vigente durante el plazo de ejecución de la obra una póliza de "Todo Riesgo Construcción (CAR) por el 100% del monto de la obra que considere las siguientes coberturas como mínimo:

- Cobertura "A": 100% valor de la obra
- Cobertura "B": 100% valor de la obra
- Cobertura "C": 100% valor de la obra
- Cobertura "D": 100% valor de la obra
- Cobertura "E y F": 30% valor de la obra
- Remoción de escombros: 20% valor de la obra
- Vibraciones: 30% valor de la obra
- Propiedad Adyacente: 30% valor de la obra

6.2.4. Póliza de Responsabilidad Civil frente a terceros

El contratista deberá obtener y mantener vigente durante el plazo de ejecución de la obra una póliza de Seguro de Responsabilidad Civil Extracontractual para cubrir los daños materiales y/o personales que sean causados por el desarrollo de sus actividades; en la póliza se debe de indicar la actividad cubierta de forma específica.

La suma asegurada a considerar será como mínimo de US$ 200,000 (doscientos mil y 00/100 dólares americanos) en límite agregado anual. Dicha póliza deberá incluir adicionalmente las siguientes clausulas:

- Responsabilidad Civil Contractual
- Responsabilidad Civil Patronal (estarán cubiertos todos los trabajadores, sean estos empleados u obreros en planilla o no de contratistas y/o subcontratistas)
- Incendio y/o explosión y/o daños por agua y/o daños por humo.
- Escaleras, grúas, montacargas, elevadores, maquinaria, equipo móvil y similares.
- Gastos admitidos y legales por US$ 3,000.
- Responsabilidad Civil por contaminación.
- Responsabilidad Civil de vehículos en exceso
- Transporte de personal.

A su vez la póliza debe considerar como Asegurado Adicional a la ENTIDAD. Asimismo, la ENTIDAD, sus agentes, funcionarios y empleados tendrán la denominación de terceros en caso de siniestro, de forma tal que las pólizas cubran

Firma digital
MUNICIPALIDAD DE LIMA
Firmado digitalmente por BOGDANOVICH MENDOZA Luis Martin Victor FAU 20131380951 soft
Motivo: Doy V° B°
Fecha: 20.02.2023 15:38:47 -05:00

Firma digital
MUNICIPALIDAD DE LIMA
Firmado digitalmente por VEGA TARMA Carlos Alberto FAU 20131380951 soft
Motivo: Doy V° B°
Fecha: 20.02.2023 16:02:58 -05:00

adecuadamente cualquier daño a sus propiedades y/o a su personal. Se debe incluir la renuncia de los derechos de subrogación en contra de la ENTIDAD.

6.2.5. Póliza de Responsabilidad Civil de Vehículos Frente a terceros, Pasajeros y Ocupantes

Firma digital
MUNICIPALIDAD DE LIMA
Firmado digitalmente por BOGDANOVICH MENDOZA Luis Martin Victor FAU 20131380951 soft
Motivo: Doy V° B°
Fecha: 20.02.2023 15:38:58 -05:00

El CONTRATISTA deberá proveer estas coberturas por un monto no menor de US$ 100,000 (cien mil y 00/100 dólares americanos), que cubra lesiones o muerte accidental de una o más personas, incluyendo pasajeros o daños a o destrucción de propiedades como resultado de un accidente, para todos los vehículos de su propiedad, alquilados, arrendados, operados y/o autorizados que el CONTRATISTA utilice para la ejecución de los servicios. Este seguro debe incluir cobertura de Ausencia de control y Uso de Vías no Autorizadas.

Firma digital
MUNICIPALIDAD DE LIMA
Firmado digitalmente por VEGA TARMA Carlos Alberto FAU 20131380951 soft
Motivo: Doy V° B°
Fecha: 20.02.2023 16:03:17 -05:00

OTRAS CONSIDERACIONES

- En el supuesto caso que las pólizas de seguros sean insuficientes o no puedan ejecutarse por cualquier motivo, ante la eventualidad de un siniestro, el Contratista asumirá directamente el pago de la indemnización a terceras personas, así como a la Entidad y/o a su personal y siempre que la responsabilidad sea atribuible al Contratista.
- Es responsabilidad del Contratista obtener coberturas adicionales, a las señaladas anteriormente, cuando sea aplicable. La no contratación de las pólizas necesarias incluyendo sus coberturas adicionales no libera de responsabilidad al Contratista por los daños ocasionados a la Entidad y/o a cualquier tercero que se vea afectado, siempre que le sean imputables.
- En caso de siniestro, el importe del deducible será asumido por el Contratista. La Entidad, su personal y terceros afectados, serán íntegramente indemnizados.
- El pago de las primas de seguros correspondientes a las pólizas mencionadas, serán asumidas por el Contratista y corren por cuenta y riesgo de estos. El Contratista deberá evidenciar el pago total de los seguros presentados o en su defecto de ser fraccionado el pago de las pólizas, deberá presentar copia del pago de la primera cuota, así como el convenio de pago respectivo.
- Las coberturas de los seguros requeridos al Contratista son primarias, respecto a los intereses de la Entidad y cualquier otro seguro contratado por la Entidad.
- En caso el Contratista presente pólizas considerando una vigencia menor al plazo del tiempo de ejecución del contrato, será responsable de renovar dichos seguros de forma previa al vencimiento e informar oportunamente. Asimismo, deberá de presentar al momento de entregar los documentos para perfeccionar el contrato, un compromiso de renovación del seguro bajo las mismas condiciones antes del término de la vigencia del seguro presentado.

6.2.6. Medidas de Prevención:

El contratista deberá proveer e instalar dos baños químicos para el uso de su personal, garantizando una limpieza del al menos tres (03) veces por semana, cuya verificación y cumplimiento estará a cargo del supervisor designado por PROLIMA.

6.3. CONFIDENCIALIDAD (ITEM Nº 1 y 2)

El Contratista se compromete a mantener en reserva y a no revelar a terceros, sin previa autorización escrita de LA MUNICIPALIDAD METROPOLITANA DE LIMA, toda información que le sea suministrada por este último y/o sea obtenida en el ejercicio de las actividades a desarrollarse o conozca directa o indirectamente durante el proceso de selección o para la realización de sus tareas, excepto en cuanto resultare estrictamente necesario para el cumplimiento del Contrato.

El Contratista deberá mantener a perpetuidad la confidencialidad y reserva absoluta en el manejo de cualquier información y documentación a la que se tenga acceso a consecuencia del procedimiento de selección y la ejecución del contrato, quedando prohibida revelarla a terceros.

Firma digital
MUNICIPALIDAD DE LIMA
Firmado digitalmente por BOGDANOVICH MENDOZA Luis Martin Victor FAU 20131380951 soft
Motivo: Doy V° B°
Fecha: 20.02.2023 15:39:10 -05:00

Dicha obligación comprende la información que se entrega, como también la que se genera durante la realización de las actividades previas a la ejecución del contrato, durante su ejecución y la producida una vez que se haya concluido el contrato.

Dicha información puede consistir en informes, recomendaciones, cálculos, documentos y demás datos compilados o recibidos por el Contratista.

Asimismo, aun cuando sea de índole pública, la información vinculada al procedimiento de contratación, incluyendo su ejecución y conclusión, no podrá ser utilizada por el Contratista para fines publicitarios o de difusión por cualquier medio sin obtener la autorización correspondiente de la MML.

Firma digital
MUNICIPALIDAD DE LIMA
Firmado digitalmente por VEGA TARMA Carlos Alberto FAU 20131380951 soft
Motivo: Doy V° B°
Fecha: 20.02.2023 16:03:33 -05:00

Los documentos técnicos, estudios, informes, grabaciones, películas, programas informáticos y todos los demás que formen parte de su oferta y que se deriven de la prestación contratada, será de exclusiva propiedad de la MML. En tal sentido, queda claramente establecido que el Contratista no tiene ningún derecho sobre los referidos productos, ni puede venderlos, cederlos o utilizarlos para otros fines que no sean los que se deriven de la ejecución del presente contrato.

6.4. ANTICORRUPCIÓN (ITEM Nº 1 y 2)

El contratista declara y garantiza no haber, directa o indirectamente, o tratándose de una persona jurídica a través de sus socios, integrantes de los órganos de administración, apoderados, representantes legales, funcionarios, asesores o personas vinculadas a las que se refiere el artículo 7 del Reglamento de la Ley de Contrataciones del Estado, ofrecido, negociado o efectuado, cualquier pago o, en general, cualquier beneficio o incentivo ilegal en relación al contrato.

Asimismo, el contratista se obliga a conducirse en todo momento, durante la ejecución del contrato, con honestidad, probidad, veracidad e integridad y de no cometer actos ilegales o de corrupción, directa o indirectamente o a través de sus socios, accionistas, participacionistas, integrantes de los órganos de administración, apoderados, representantes legales, funcionarios, asesores y personas vinculadas a las que se refiere el artículo 7 del Reglamento de la Ley de Contrataciones del Estado.

Además, el contratista se compromete a i) comunicar a las autoridades competentes, de manera directa y oportuna, cualquier acto o conducta ilícita o corrupta de la que tuviera conocimiento; y ii) adoptar medidas técnicas, organizativas y/o de personal apropiadas para evitar los referidos actos o prácticas.

7. RECURSOS A SER PROVISTOS POR EL CONTRATISTA (ITEM Nº 1 y 2)

7.1. Personal Clave

1.1.1 Un (01) Profesional Responsable del Servicio

Ingeniero Civil, titulado, colegiado y habilitado (*) con experiencia mínima de cinco (05) años, desempeñándose como jefe y/o líder y/o responsable en actividades de mantenimiento y/o renovación y/o acondicionamiento de ambientes urbanos monumentales y/o espacios públicos declarados patrimonio cultural, contabilizados desde la colegiatura.

Actividades: Responsable de la elaboración del Plan de trabajo del servicio, responsable de la organización, planificación, supervisión y verificación de la correcta ejecución de la prestación y deberá estar en constante coordinación con el área usuaria. La presencia del profesional responsable del servicio deberá ser permanente en el lugar de ejecución del servicio. Es responsable además de la elaboración del Informe Técnico de la culminación del servicio.

Firma digital
MUNICIPALIDAD DE LIMA
Firmado digitalmente por BOGDANOVICH MENDOZA Luis Martin Victor FAU 20131380951 soft
Motivo: Doy V° B°
Fecha: 20.02.2023 15:39:23 -05:00

1.1.2 Un (01) Asistente de Servicio

Bachiller en Ingeniería Civil, con experiencia mínima de dos (02) años, desempeñándose como asistente y/o supervisor en actividades de mantenimiento y/o renovación y/o acondicionamiento de ambientes urbanos monumentales y/o espacios públicos declarados patrimonio cultural, contabilizados desde el bachiller.

Actividades: Responsable de verificar, supervisar, brindar soporte y velar por la correcta ejecución del servicio, asimismo asistir en todos los trabajos concernientes al servicio velando por la calidad de la prestación, y en cuidado de la infraestructura del inmueble y deberá permanecer siempre en el lugar de ejecución del servicio.

Firma digital
MUNICIPALIDAD DE LIMA
Firmado digitalmente por VEGA TARMA Carlos Alberto FAU 20131380951 soft
Motivo: Doy V° B°
Fecha: 20.02.2023 16:04:01 -05:00

Luego de suscrito el contrato, el contratista podrá solicitar a la Gerencia del Programa Municipal para la Recuperación del Centro Histórico de Lima PROLIMA, ubicada en Jr. Ancash N° 247, Cercado de Lima, provincia y departamento de Lima, en el horario de lunes a viernes de 08:30 a 16:30 horas, el cambio del personal clave por causas excepcionales, sustentando las razones que motivan dicho cambio, el cual debe cumplir con el perfil y requisitos solicitados en los términos de referencia o superiores; por lo que deberá presentar la documentación que lo acredite en la Gerencia de PROLIMA, quien podrá autorizar dicho cambio luego de la evaluación correspondiente.

El personal clave propuesto para el cambio no podrá iniciar sus labores sin la aprobación y autorización previa de la Gerencia de PROLIMA. El plazo de anticipación para la solicitud del cambio de personal clave será de mínimo cinco (05) días hábiles, y esta se exceptúa para los casos de renuncia, muerte o invalidez, no obstante, el personal remplazante no podrá ejecutar el servicio sin contar con la autorización previa correspondiente.

(*) La colegiatura y habilitación profesional requerida al personal clave deberá encontrarse vigente para el inicio de su participación efectiva en la ejecución del servicio.

(*)El postor deberá presentar con su oferta una copia de la colegiatura, a efectos de contabilizar la experiencia solicitada al personal clave

8. DOCUMENTOS A PRESENTAR PARA EL INICIO EFECTIVO DEL SERVICIO (ITEM Nº 1 y 2)

En el plazo máximo de siete (07) días calendario contados desde el día siguiente de suscrito el contrato, para la suscripción del Acta de inicio de servicio, el contratista deberá presentar en el Área de Administración del Programa Municipal para la Recuperación del Centro Histórico de Lima – PROLIMA, ubicada en Jr. Ancash N° 247, Cercado de Lima, provincia y departamento de Lima, en el horario de lunes a viernes de 08:30 a 16:30 horas, la siguiente documentación:

- Plan de Trabajo: El contratista deberá presentar en versión digital o en físico el Plan de Trabajo del servicio, este deberá contener el diagnóstico inicial de las zonas a intervenir, el esquema, elaboración de planos iniciales en virtud al diagnóstico realizado, cronograma, Diagrama de Gantt y actividades a desarrollar en orden cronológico, y además debe incluir la descripción y las cantidades respectivas de los vehículos, insumos, suministros, materiales, equipos, maquinaria y herramientas a emplear en dichas actividades; así como también deberá señalar el plan de seguridad, prevención, implementación y delimitación de las zonas de trabajo, deberá señalar donde implementarán las casetas de guardianías y la implementación de los baños químicos, las acciones para la protección del monumento y de los bienes retirados a ser repuestos, y las acciones que comprenden los trabajos previos a la ejecución del presente servicio.
- Presentación de muestras: El contratista deberá entregar una muestra de piedra basalto y de piedra granítica (por cada una) para el Ítem Nº 1, y piedra granítica (por cada tono) para el Ítem Nº 2, correspondiente a las características técnicas señaladas en el numeral 5.1: características y condiciones del servicio.
- Relación del personal que efectuará el servicio, debiendo consignar nombres y apellidos, número de DNI o C.E y número de celular de contacto.
- Copia de DNI del personal que realizará la prestación.

- Copia de las pólizas de las Pólizas de Seguro señaladas en el numeral 6.2
- Documento que señale la relación de herramientas, maquinaria, equipos y vehículos a ser utilizados para la ejecución del servicio, dicha relación debe contener el nombre del bien, cantidad, marca, para que uso y año de fabricación.
- Copia de la habilitación de la colegiatura vigente del personal clave.

El Programa Municipal para la Recuperación del Centro Histórico de Lima realizará la revisión, verificación y evaluación de la documentación y muestras presentadas por el contratista, por lo que, en caso de existir observaciones a la documentación y muestras presentadas por el contratista, PROLIMA requerirá al contratista para que subsane en el plazo máximo de tres (03) días calendario, que se computaran luego de remitida la comunicación. De no existir observaciones o de haber subsanado las mismas correctamente, el contratista y el área usuaria: Gerente del Programa Municipal para la Recuperación del Centro Histórico de Lima – PROLIMA, suscribirán el Acta de inicio de servicio.

9. LUGAR Y PLAZO DE EJECUCIÓN DEL SERVICIO

9.1. Lugar:

Firma digital
MUNICIPALIDAD DE LIMA
Firmado digitalmente por BOGDANOVICH MENDOZA Luis Martin Victor FAU 20131380951 soft
Motivo: Doy V° B°
Fecha: 20.02.2023 15:39:38 -05:00

Ítem Nº 1: La ejecución del servicio, se realizará con presencia y bajo supervisión del personal de PROLIMA, en la intersección de la cuadra 1 de la avenida Brasil, Arica, avenida Alfonso Ugarte altura de la cuadra 14, Guzmán Blanco y 9 de diciembre, y el jirón Paraguay, Cercado de Lima y provincia de Lima, en la cual se ubica la Plaza Bolognesi.

Ítem Nº 2: La ejecución del servicio, se realizará con presencia y bajo supervisión del personal de PROLIMA, en la intersección de la Av. Alfonso Ugarte, Av. Nicolás de Piérola, Jr. Moquegua y Av. Oscar R. Benavides del Cercado de Lima, en la cual se ubica la Plaza Dos de Mayo.

Firma digital
MUNICIPALIDAD DE LIMA
Firmado digitalmente por VEGA TARMA Carlos Alberto FAU 20131380951 soft
Motivo: Doy V° B°
Fecha: 20.02.2023 16:04:27 -05:00

9.2. Plazo:

Ítem Nº 1: EL plazo para la ejecución del servicio será de sesenta (60) días calendario, contabilizados a partir del día siguiente de firmada el Acta de inicio efectivo del servicio.

Ítem Nº 2: EL plazo para la ejecución del servicio será de noventa (90) días calendario, contabilizados a partir del día siguiente de firmada el Acta de inicio efectivo del servicio

10. MEDIDAS DE CONTROL DURANTE LA EJECUCIÓN CONTRACTUAL (ITEM Nº 1 y 2)

Se efectuará a través de visitas de supervisión e inspección durante la ejecución del servicio, para verificar el cumplimiento de las condiciones establecidas en el contrato.

- Área que supervisa al contratista: El Programa Municipal para La Recuperación Del Centro Histórico De Lima – PROLIMA designará a un supervisor del servicio, el cual se encargará de verificar el cumplimiento de los términos de referencia y el Plan de trabajo del servicio. Cabe señalar que el supervisor del servicio, tendrá la autoridad suficiente para ordenar el retiro de cualquier trabajador por incapacidad o incorrecciones que a su juicio perjudiquen la buena marcha del servicio, suspender los trabajos y rechazar u ordenar el retiro de los materiales o equipos por mala calidad o cuando no cumplan con los términos de referencia, para asegurar la calidad del servicio y resolverá las interrogantes que puedan presentarse durante su ejecución.
- Área de coordinación con el contratista: Se realizará a través del Programa Municipal para la Recuperación del Centro Histórico De Lima – PROLIMA.
- Área Responsable de las medidas de control: El Programa Municipal para la Recuperación del Centro Histórico De Lima – PROLIMA

11. PENALIDADES (ITEM Nº 1 y 2)

11.1. Penalidad por Mora: En caso de retraso injustificado del contratista en la ejecución de la prestación, la Entidad aplicara una penalidad por mora por cada día de retraso, según lo señalado en el numeral 162° del Reglamento de la Ley de Contrataciones del Estado.

11.2. Otras penalidades: La Entidad aplicará otras penalidades en virtud al artículo 163° del Reglamento de la Ley de Contrataciones del Estado, conforme a lo siguiente:

Firma digital
MUNICIPALIDAD DE LIMA
Firmado digitalmente por BOGDANOVICH MENDOZA Luis Martin Victor FAU 20131380951 soft
Motivo: Doy V° B°
Fecha: 20.02.2023 15:39:52 -05:00

Firma digital
MUNICIPALIDAD DE LIMA
Firmado digitalmente por VEGA TARMA Carlos Alberto FAU 20131380951 soft
Motivo: Doy V° B°
Fecha: 20.02.2023 16:04:44 -05:00

N°	DESCRIPCIÓN PARA LA APLICACIÓN DE LA PENALIDAD	FORMA DE CÁLCULO	PROCEDIMIENTO
1	El personal no cuenta en la ejecución del Servicio con los equipos de protección personal (EPP).	5% de la UIT por cada trabajador por día de ocurrencia.	Según informe del supervisor del servicio designado por el área usuaria, detallando el incumplimiento y el detalle de la penalidad que se aplicará.
2	El personal no cuenta con identificación y uniforme respectivo en la ejecución del servicio.	5% de la UIT por cada trabajador por día de ocurrencia.	
3	Por no cumplir con la limpieza a los baños químicos de al menos tres veces por semana.	50% de la UIT por cada día de incumplimiento.	
4	Por no mantener vigente cualquiera de las pólizas de seguros detalladas en el numeral 6.2 de los términos de referencia	30% de la UIT por cada día de no estar vigente.	
5	Por no cumplir con la correcta señalización de seguridad y prevención, implementación y delimitación de vías en el lugar de ejecución del servicio.	5% de la UIT por cada ocurrencia	
6	Por no presentar el informe técnico de culminación del servicio en el plazo establecido.	5% de la UIT por cada día de retraso	
7	Por no cumplir con el plazo establecido para la presentación de documentos y muestras para la suscripción del Acta de inicio del servicio.	5% de la UIT por cada día de retraso	
8	Por efectuar la ejecución del servicio con personal clave no autorizado por el área usuaria.	5% de la UIT por cada personal no autorizado, por cada día de ocurrencia.	
9	El personal clave no se encuentre en forma permanente en el lugar de ejecución del servicio.	5% de la UIT por cada día de ocurrencia.	

12. CONFORMIDAD DEL SERVICIO (ITEM Nº 1 y 2)

La conformidad del servicio será otorgada por la Gerencia del Programa Municipal para la Recuperación del Centro Histórico de Lima – PROLIMA, previa verificación de la calidad, cantidad y el cumplimiento de las condiciones establecidas en los términos de referencia.

La conformidad, será emitida en un plazo máximo de siete (07) días calendario de producida la recepción, de acuerdo con lo establecido en el artículo 168° del reglamento de la Ley de Contrataciones del Estado.

13. FORMA DE PAGO (ITEM Nº 1 y 2)

La entidad realizará el pago de la contraprestación pactada a favor del contratista en un único pago en soles, por la totalidad de la prestación siempre que se verifiquen las condiciones establecidas en el contrato, conforme a lo establecido en el artículo 171 del Reglamento de la Ley de Contrataciones del Estado, y previa presentación de la documentación correspondiente:

- Conformidad por parte del responsable del Programa Municipal para la Recuperación del Centro Histórico de Lima – PROLIMA.
- Comprobante de Pago

La documentación deberá ser presentada en la Subgerencia de Logística Corporativa de la Municipalidad Metropolitana de Lima ubicada en Jr. Conde de Superunda N°141 – Lima, en el tercer piso en el horario de lunes a viernes de 08:30 a 16:30 horas.

14. ENTREGABLES (ITEM Nº 1 y 2)

14.1. Informe Técnico de culminación del servicio

Firma digital
MUNICIPALIDAD DE LIMA
Firmado digitalmente por BOGDANOVICH MENDOZA Luis Martin Victor FAU 20131380951 soft
Motivo: Doy V° B°
Fecha: 20.02.2023 15:40:04 -05:00

Firma digital
MUNICIPALIDAD DE LIMA
Firmado digitalmente por VEGA TARMA Carlos Alberto FAU 20131380951 soft
Motivo: Doy V° B°
Fecha: 20.02.2023 16:05:02 -05:00

El contratista deberá elaborar un informe técnico de culminación de servicio, y deberá ser presentado en versión digital o en físico, conteniendo la descripción de las actividades realizadas durante la ejecución del servicio, metraje de las áreas intervenidas, así como imágenes, paneles fotográficos, fotografías descriptivas, previo y posterior de las todas áreas intervenidas; asimismo el informe debe adjuntar planos post construcción que deben reflejar fielmente el estado final y resultado de la ejecución del servicio; asimismo, debe adjuntar el documento que certifique que los materiales excedentes y/o residuos sólidos resultantes de los trabajos realizados hayan tenido como disposición final un relleno sanitario autorizado y además adjuntar el documento que acredite la garantía requerida, así como el Acta de finalización del servicio. Dicho informe deberá ser presentado en el plazo máximo de dos (02) días calendario, contabilizados desde el día siguiente de suscrito el Acta de finalización del servicio.

El entregable deberá ser presentado en Jr. Ancash N° 247, Cercado de Lima, Provincia y Departamento de Lima, sede del Programa Municipal para la Recuperación del Centro Histórico de Lima – PROLIMA, en el horario de lunes a viernes de 08:30 a 16:30 horas.

15. RESPONSABILIDAD DE VICIOS OCULTOS (ITEM Nº 1 y 2)

La conformidad de la prestación no enerva el derecho de la Entidad a reclamar por vicios ocultos no detectados durante la ejecución de la prestación.

El contratista es responsable por la calidad ofrecida y por los vicios ocultos por un plazo no menor de tres (03) años contado a partir del día siguiente de otorgada la conformidad por la Entidad.

16. SISTEMA DE CONTRATACIÓN (ITEM Nº 1 y 2)

Suma Alzada

17. SUBCONTRATACIÓN (ITEM Nº 1 y 2)

Está prohibida la Subcontratación.

18. ADELANTOS (ITEM Nº 1 y 2)

No se otorgarán adelantos.

ANEXO 01

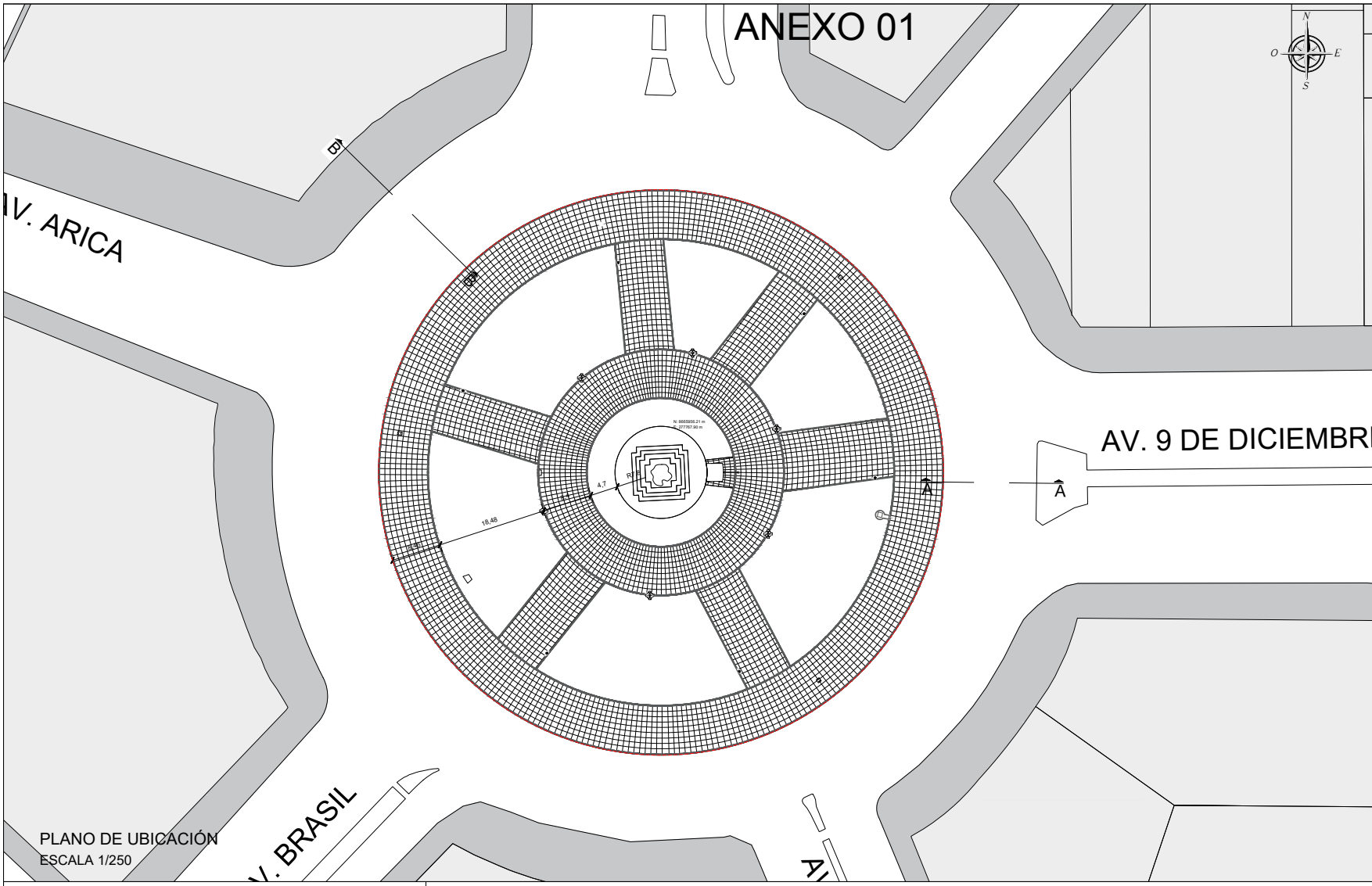

PLANO DE UBICACIÓN
ESCALA 1/250

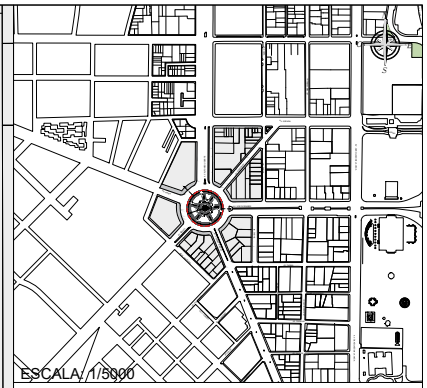

ESQUEMA DE LOCALIZACIÓN
ZONIFICACIÓN: ZRP
ÁREA DE INTERVENCIÓN: 4173.15 M2

DEPARTAMENTO	: LIMA
PROVINCIA	: LIMA
DISTRITO	: CERCADO DE LIMA
URBANIZACIÓN	: -
NOMBRE DE LA VIA	: PL. BOLOGNESI
N° DEL INMUEBLE	: -
MANZANA	: -
LOTE	: -

GERENTE:
ARQ. LUIS MARTIN BOGDANOVICH

PROFESIONAL RESPONSABLE:
ARQ. ANA SOFÍA CHÁVEZ VILLAR

PROYECTO:
PLAZA BOLOGNESI

PLANO:
LOCALIZACIÓN Y UBICACIÓN

ESCALA:	FECHA:
INDICADA	SEPTIEMBRE 2021

ANA SOFIA CHAVEZ VILLAR
ARQUITECTO CAP. 22318
CD. 572630
CAP-RL. 12269

U - 01

ZTE- ZONA DE TRATAMIENTO ESPECIAL 2

VEREDAS EXISTENTES

ZONA DE INTERVENCIÓN

CORTE A - A
ESC. 1/75

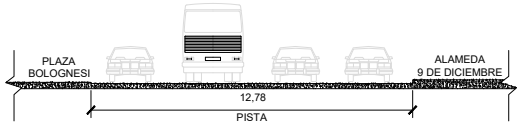

CORTE B - B
ESC. 1/75

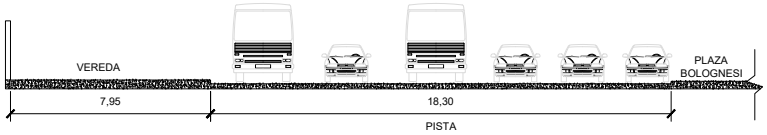

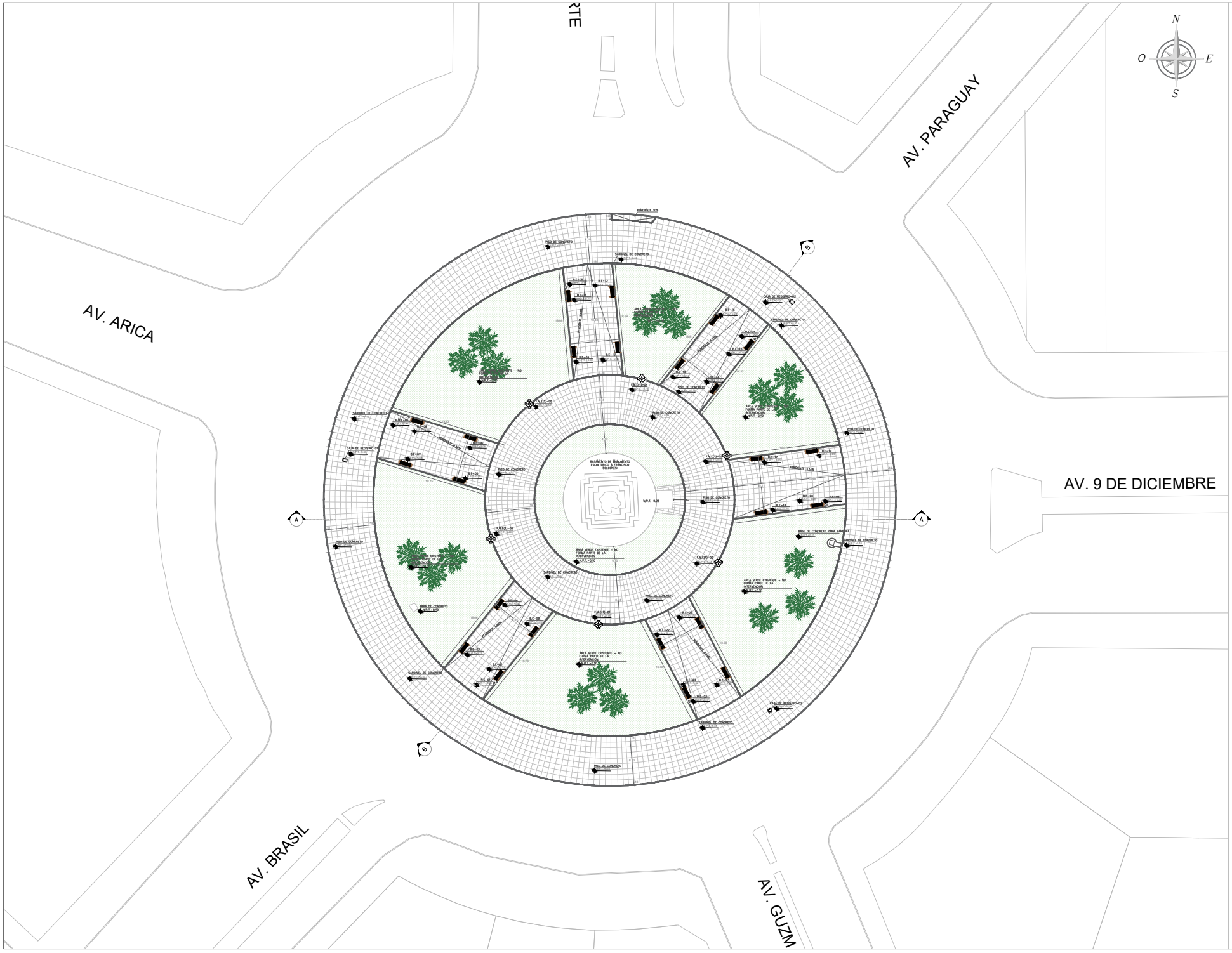

PROLIMA

PLANCHL

PLANO DE PLANTA ACTUAL
PLAZA BOLOGNESI

LEYENDA:

- GRASS EXISTENTE
- PISO DE CONCRETO
- SARDINEL DE CONCRETO
- P.E: PAPELERA EXISTENTE
- F.M.E(1): FAROL MODERNO EXISTENTE
- F.M.E(2): FAROL MODERNO EXISTENTE
- PALMERA EXISTENTE (NO FORMA PARTE DE LA INTERVENCIÓN)
- ÁRBOL EXISTENTE (NO FORMA PARTE DE LA INTERVENCIÓN)
- B.E: BANCA EXISTENTE

ANA SOFIA CHAVEZ VILLAR
ARQUITECTO CAP. 22316
CD. 37038
CAP-RL 12269

Gerente:
ARQ. LUIS MARTIN BOGDANOVICH

Responsable:
Ana Sofía Chávez Villar

Distrito, Provincia, Departamento
Cercado, Lima, Lima

Fecha: SEPTIEMBRE
Escala: 1/200

Lámina:
P–02

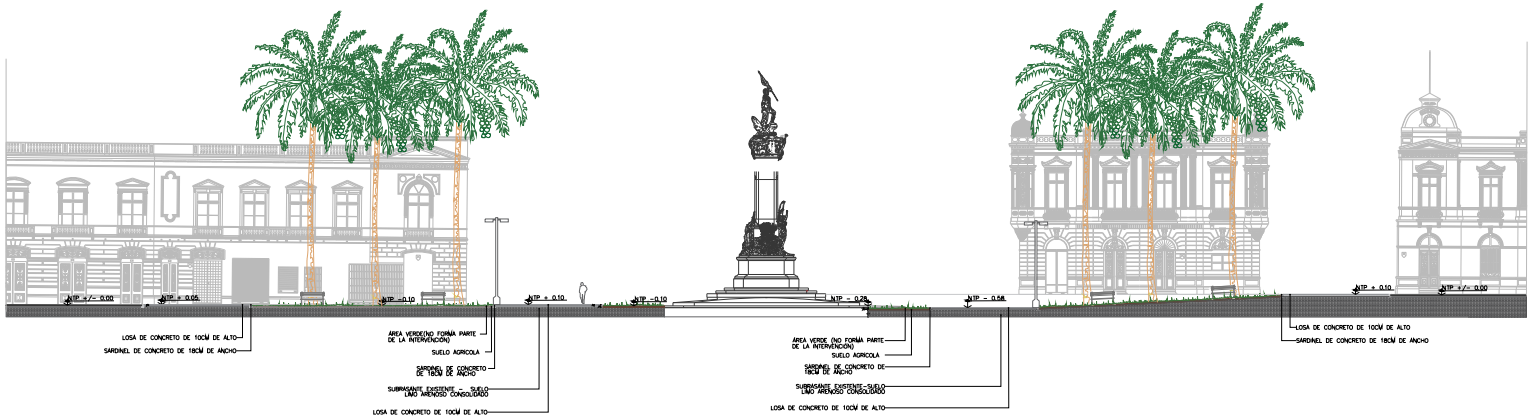

CORTE A–A
ESC: 200

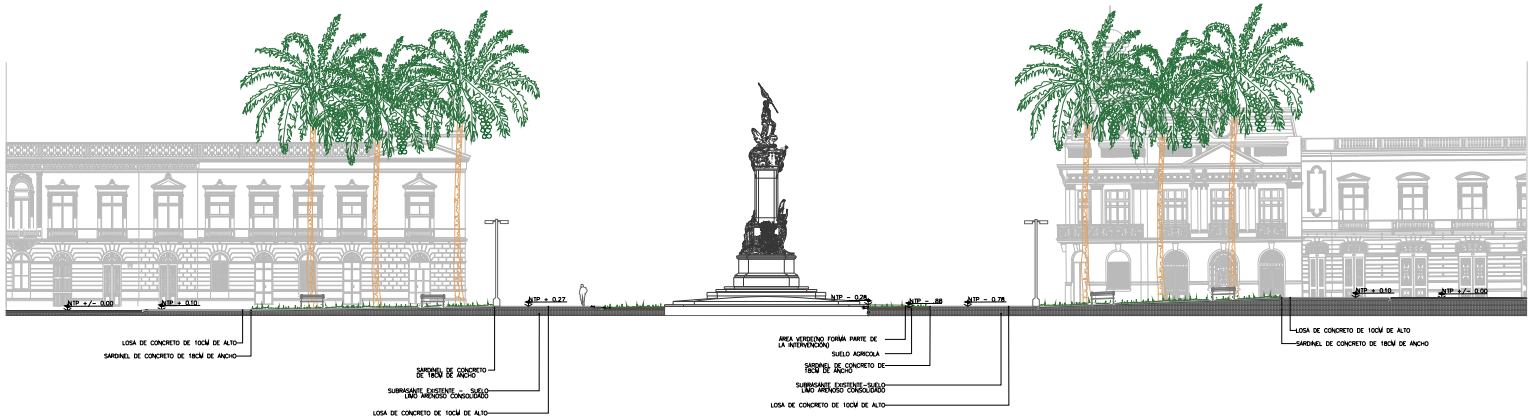

CORTE B–B
ESC: 200

N
O E
S

PROLIMA

PLANCHIL

PLANO DE CORTE ACTUAL
PLAZA BOLOGNESI

LEYENDA:

- SARDINEL DE CONCRETO DE 18 CM DE ANCHO
- LOSA DE CONCRETO DE 10CM DE ALTO
- SUELO AGRICOLA
- ASFALTO EXISTENTE DE 2CM DE ALTO
- SUBRASANTE EXISTENTE SUELO LIMO ARENOSO CONSOLIDADO
- ÁREA VERDE (NO FORMA PARTE DE LA INTERVENCIÓN)
- PALMERA EXISTENTE (NO FORMA PARTE DE LA INTERVENCIÓN)
- FAROL EXISTENTE
- BANCA EXISTENTE

ANA SOFIA CHAVEZ VILLAR
ARQUITECTO CAP. 22316
CD. 57KXM
CAP-RL. 12269

Gerente:
ARQ. LUIS MARTIN BOGDANOVICH

Responsable:
Ana Sofía Chávez Villar

Distrito, Provincia, Departamento
Cercado, Lima, Lima

Fecha: SEPTIEMBRE
Escala: INDICADA

Lámina:
P–03

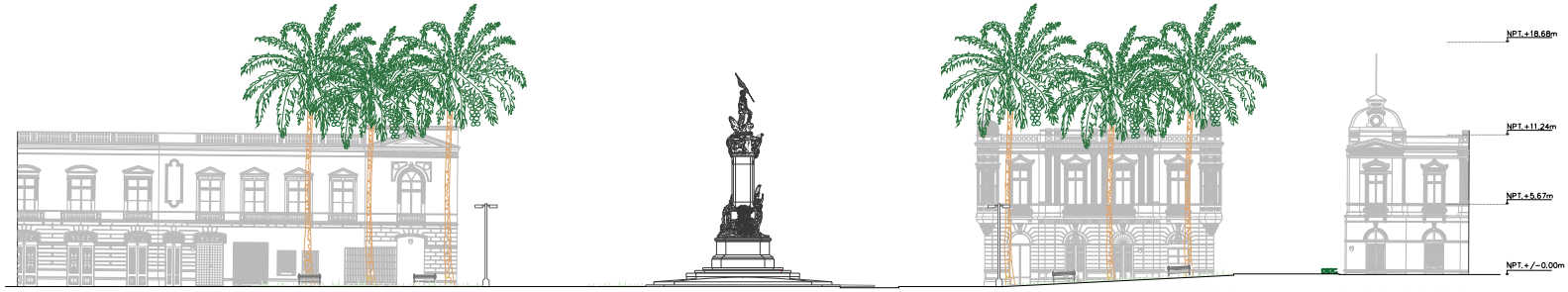

AV. ARICA

AV. 9 DE DICIEMBRE

ELEVACIÓN AV.ARICA – AV . 9 DE DICIEMBRE

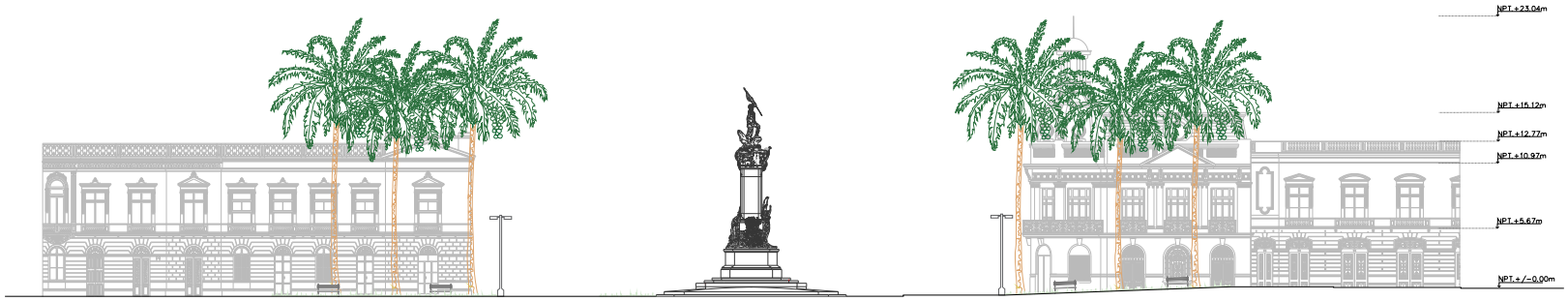

AV. BRASIL

AV. PARAGUAY

ELEVACIÓN AV. BRASIL – AV. ALFONSO UGARTE

PLANO DE ELEVACIÓN ACTUAL
PLAZA BOLOGNESI

ANA SOFÍA CHAVEZ VILLAR
ARQUITECTO CAP.22216
CD. STUDIO
CAP-RL. 12269

Gerente:
ARQ. LUIS MARTIN BOGDANOVICH

Responsable:
Ana Sofía Chávez Villar

Distrito, Provincia, Departamento:
Cercado, Lima, Lima

Fecha: SEPTIEMBRE
Escala: 1/200

Lámina:
P–04

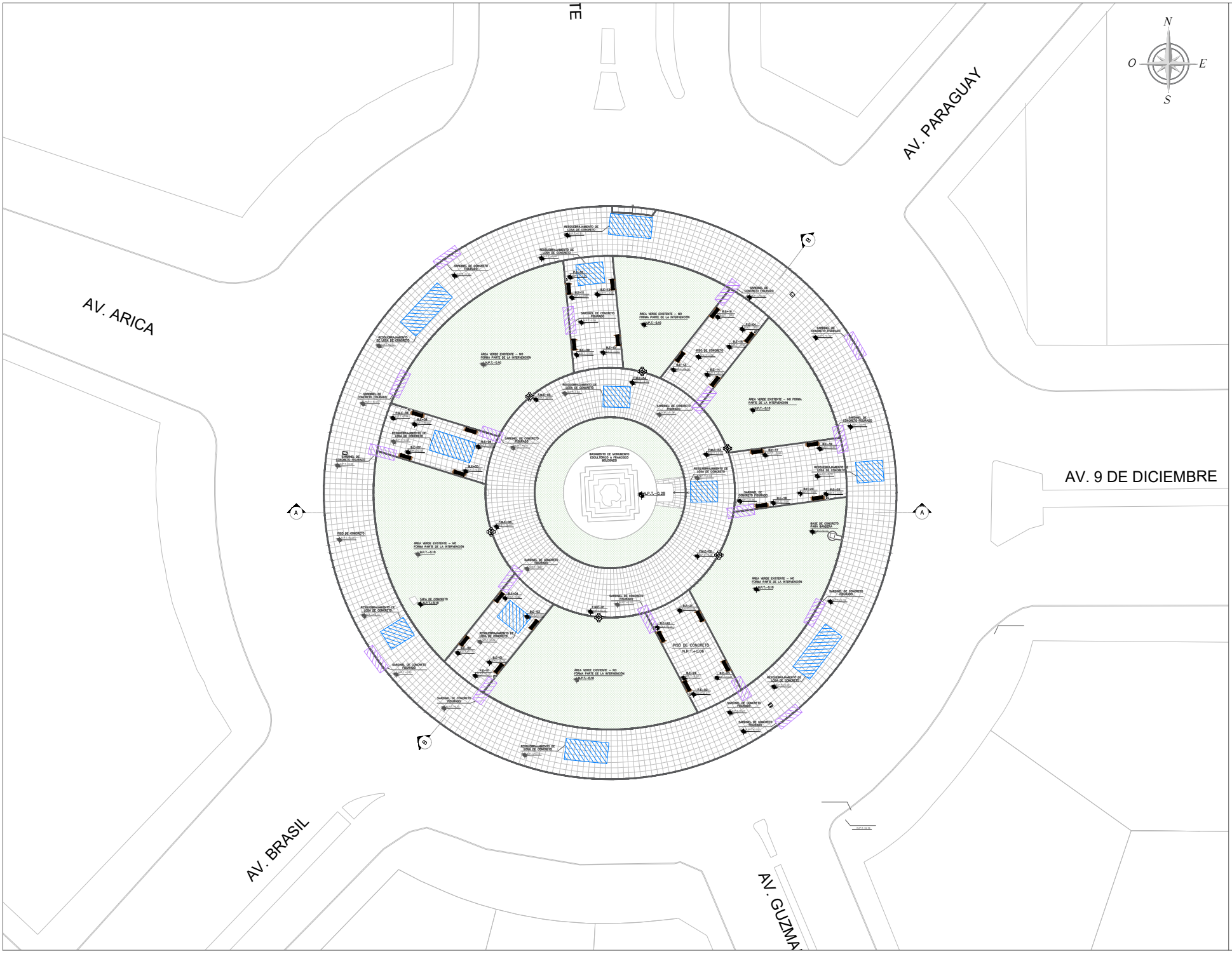

PROLIMA

PLANCHL

PLANO DE DIAGNOSTICO
PLAZA BOLOGNESI

LEYENDA:

- LÍMITE DE LA INTERVENCIÓN DE PISOS
- RESQUEBRAJAMIENTO DE LOSA DE CONCRETO
- SARDINEL DE CONCRETO FISURADO

ESTADO:

- PISO DE CONCRETO ESTADO: REGULAR
- SARDINEL DE CONCRETO ESTADO: MALO
- P.E:PAPELERA EXISTENTE ESTADO: REGULAR
- F.M.E:FAROL MODERNO EXISTENTE ESTADO: BUENO
- B.E:BANCA EXISTENTE ESTADO: BUENO

ANA SOFÍA CHAVEZ VILLAR
ARQUITECTO CAP. 22316
CAP-RL 12269

Gerente:
ARQ. LUIS MARTIN BOGDANOVICH

Responsable:
Ana Sofía Chávez Villar

Distrito, Provincia, Departamento
Cercado, Lima, Lima

Fecha: SEPTIEMBRE
Escala: 1/200

Lámina:
P–05

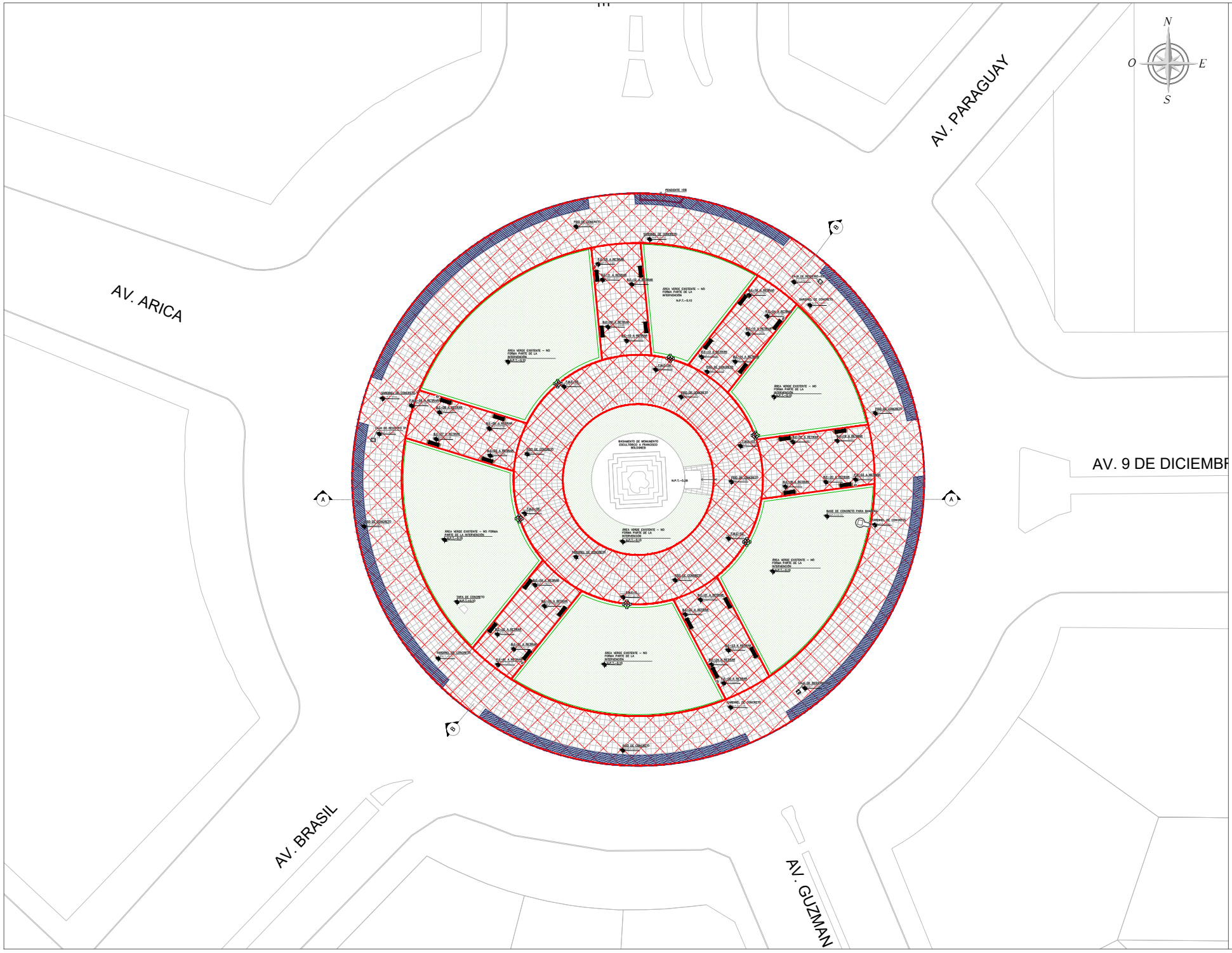

PROLIMA

PLANCHL

PLANO DE INTERVENCIONES
PLAZA BOLOGNESI

LEYENDA:

- ÁREA DE LOSA DE CONCRETO A DEMOLER
- LOSA DE CONCRETO A REUTILIZAR
- SARDINEL DE CONCRETO A DEMOLER
- P.E: PAPELERA EXISTENTE A RETIRAR
- F.M.E: FAROL MODERNO EXISTENTE
- B.E: BANCA EXISTENTE A RETIRAR
- ÁREA VERDE EXISTENTE, NO FORMA PARTE DE LA INTERVENCIÓN
- LÍMITE DE LA INTERVENCIÓN

Gerente:
ARQ. LUIS MARTIN BOGDANOVICH

Responsable:
Ana Sofía Chávez Villar

Distrito, Provincia, Departamento
Cercado, Lima, Lima

Fecha: SEPTIEMBRE
Escala: 1/200

Lámina:

P–06

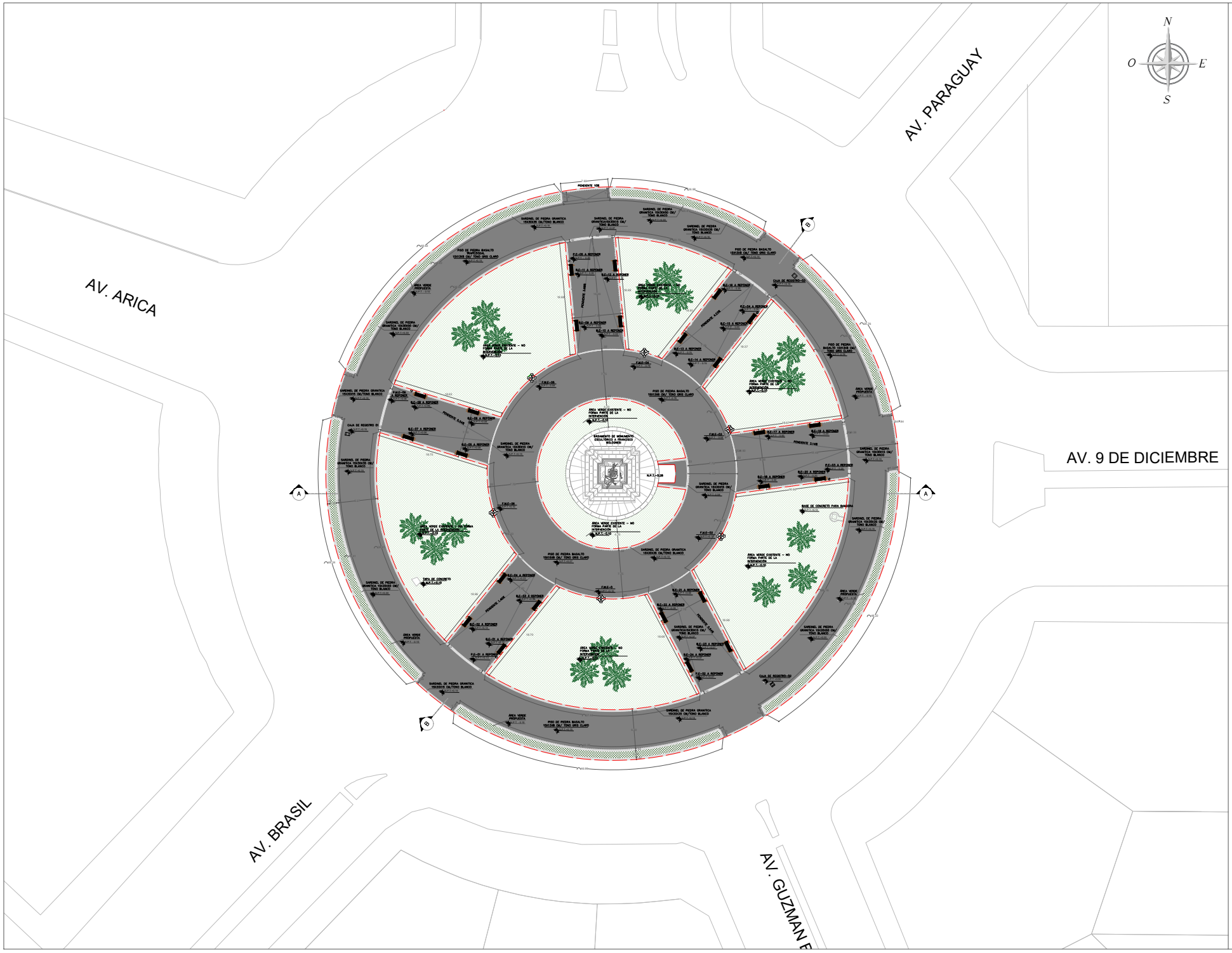

PLANCHL

PLAZA BOLOGNESI
PROPUESTA DE PISOS

LEYENDA:

- LÍMITE DE INTERVENCIÓN
- PISO DE PIEDRA BASALTO DE 15X13X8CM/TONO GRIS CLARO
- SARDINEL DE PIEDRA GRANITICA DE 15X30X50CM/TONO BLANCO
- SARDINEL DE PIEDRA GRANITICA DE 15X30X35CM/TONO BLANCO
- SARDINEL DE PIEDRA GRANITICA DE 15X30X15CM/TONO BLANCO
- ÁREA VERDE EXISTENTE (NO FORMA PARTE DE LA INTERVENCIÓN)
- ÁREA VERDE PROPUESTA: BUGANVILLEA ARBUSTIVA. MAX DE 0.40 CM DE ALTO
- P.E:PAPELERA EXISTENTE A REPONER
- F.M.E:FAROL MODERNO EXISTENTE A REPONER
- B.E:BANCA EXISTENTE A REPONER
- PALMERA EXISTENTE (NO FORMA PARTE DE LA INTERVENCIÓN)

ANA SOFIA CHAVEZ VILLAR
ARQUITECTO CAP 22116
CAP-RL 12269

Gerente:
ARQ. LUIS MARTIN BOGDANOVICH

Responsable:
Ana Sofía Chávez Villar

Distrito, Provincia, Departamento
Cercado, Lima, Lima

Fecha: SEPTIEMBRE
Escala: 1/200

Lámina:
P–07

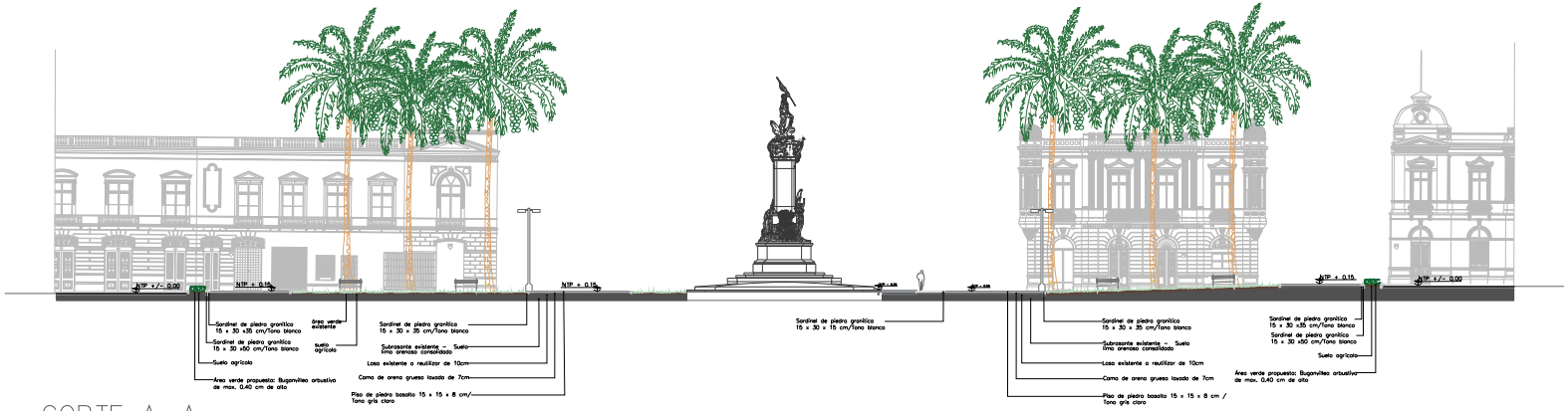

CORTE A–A
ESC: 200

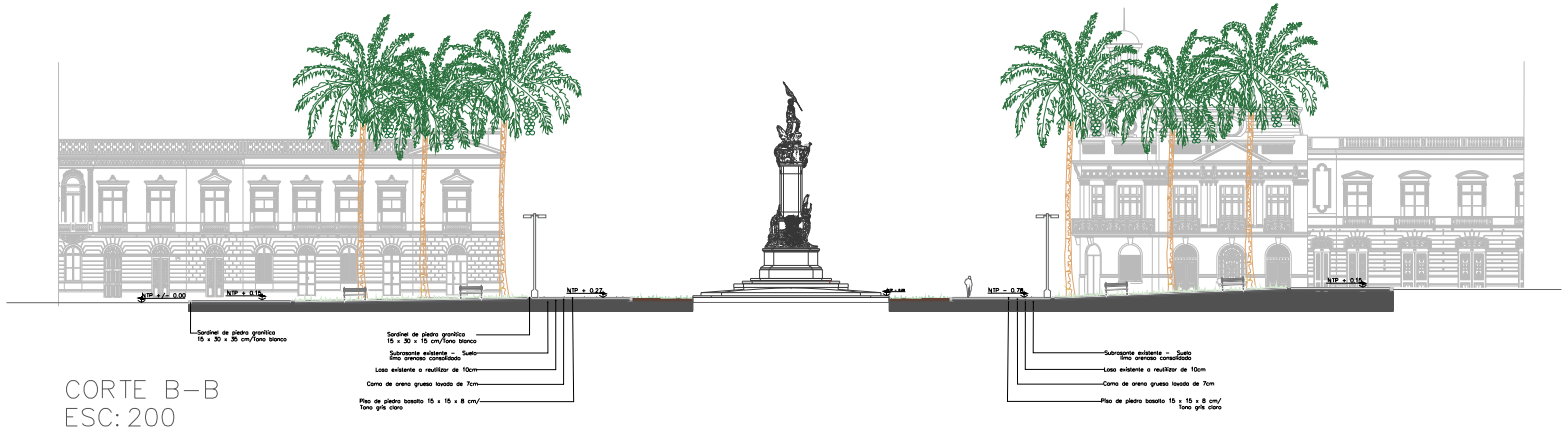

CORTE B–B
ESC: 200

N
O E
S

PRO LIMA

PLANCHL

PLANO DE CORTE PROPUESTO
PLAZA BOLOGNESI

LEYENDA:

- PISO DE PIEDRA BASALTO 15X13X8CM/TONO GRIS
- SARDINEL DE PIEDRA GRANITICA DE 15X30X15cm/TONO BLANCO
- SARDINEL DE PIEDRA GRANITICA DE 15X30X35cm/TONO BLANCO
- CAMA DE ARENA GRUESA LAVADA DE 7CM
- LOSA EXISTENTE A REUTILIZAR DE 10CM
- SUBRASANTE EXISTENTE SUELO LIMO ARENOSO CONSOLIDADO
- SUELO AGRICOLA
- FAROL EXISTENTE
- BANCA EXISTENTE
- ÁREA VERDE EXISTENTE
- ÁREA VERDE PROPUESTA
- PALMERA EXISTENTE (NO FORMA PARTE DE LA INTERVENCIÓN)

ANA SOFIA CHAVEZ VILLAR
ARQUITECTO CAP 22269
CD. 57748
CAP-RL. 12269

Gerente:
ARQ. LUIS MARTIN BOGDANOVICH

Responsable:
Ana Sofía Chávez Villar

Distrito, Provincia, Departamento:
Cercado, Lima, Lima

Fecha: SEPTIEMBRE
Escala: INDICADA

Lámina:
P–08

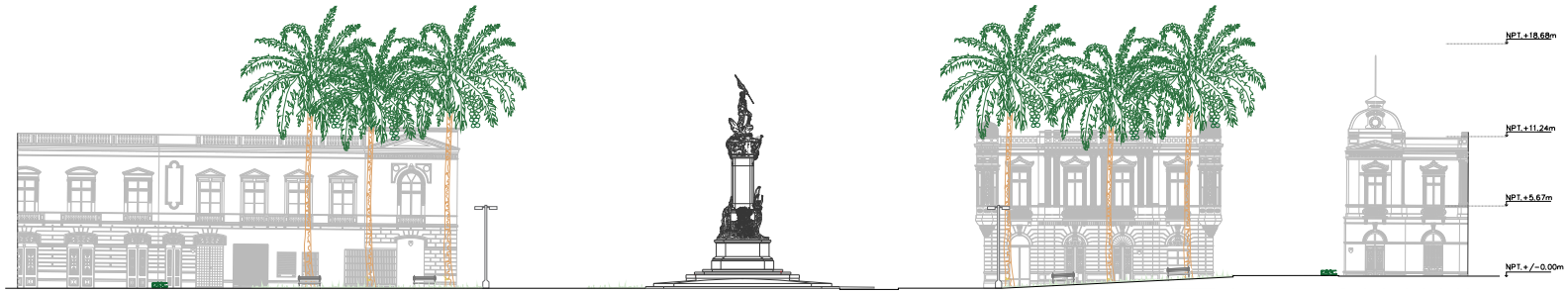

AV. ARICA

AV. 9 DE DICIEMBRE

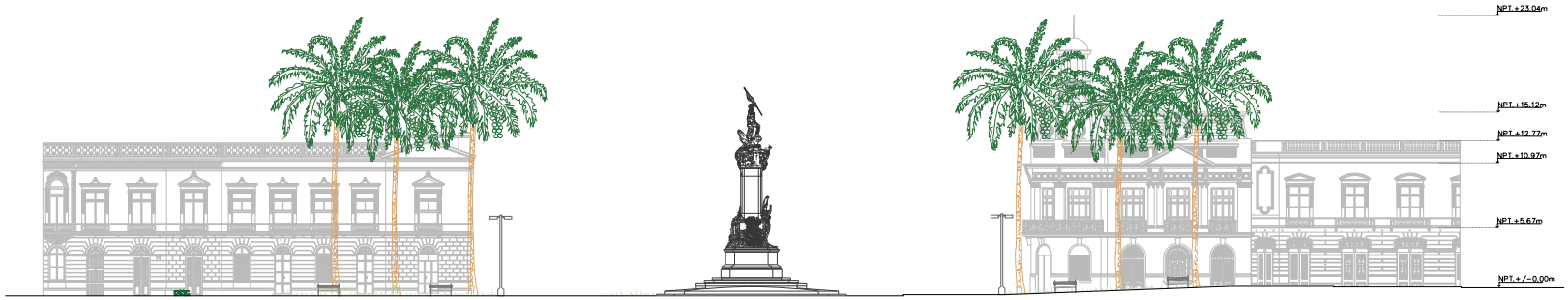

AV. BRASIL

AV. PARAGUAY

PRO LIMA

PLANCHIL

PLANO DE ELEVACIÓN PROPUESTA
PLAZA BOLOGNESI

ANA SOFÍA CHAVEZ VILLAR
ARQUITECTO CAP.22216
CD. STAUR
CAP-RL. 12269

Gerente:
ARQ. LUIS MARTIN BOGDANOVICH

Responsable:
Ana Sofía Chávez Villar

Distrito, Provincia, Departamento:
Cercado, Lima, Lima

Fecha: SEPTIEMBRE
Escala: 1/200

Lámina:
P-09

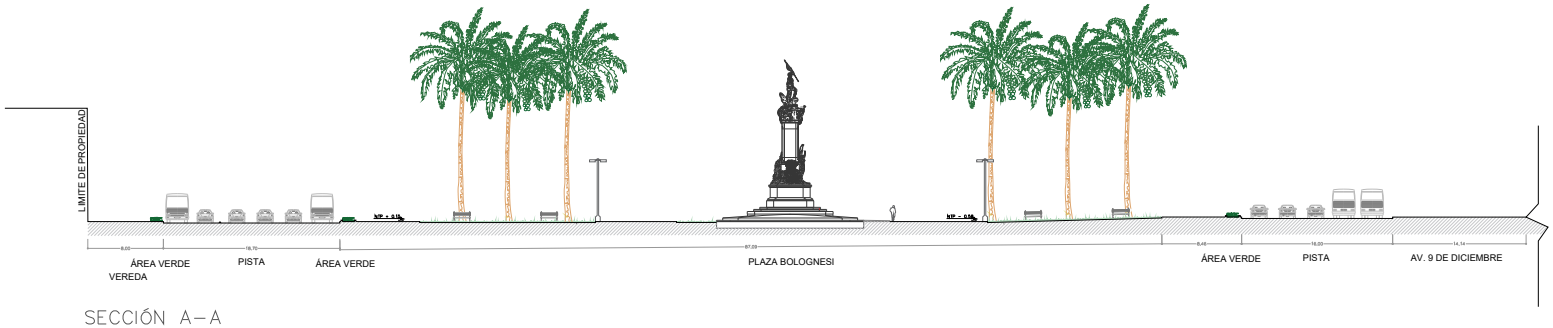

SECCIÓN A–A
ESC: 200

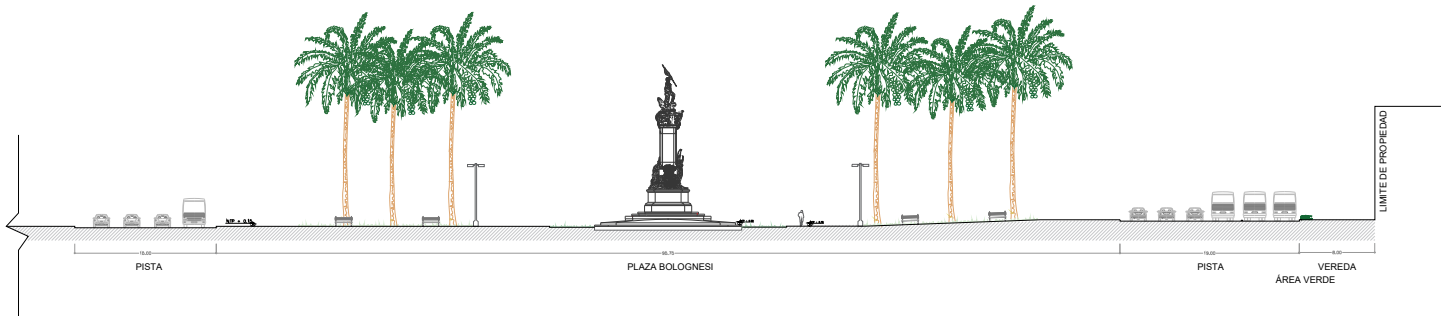

SECCIÓN B–B
ESC: 200

PLANO DE SECCIONES VIALES
PLAZA BOLOGNESI

ANA SOFIA CHAVEZ VILLAR
ARQUITECTO CAP.22316
CD. 57008
CAP-RL 12269

Gerente:
ARQ. LUIS MARTIN BOGDANOVICH

Responsable:
Ana Sofía Chávez Villar

Distrito, Provincia, Departamento
Cercado, Lima, Lima

Fecha: SEPTIEMBRE
Escala: INDICADA

Lámina:
P–10

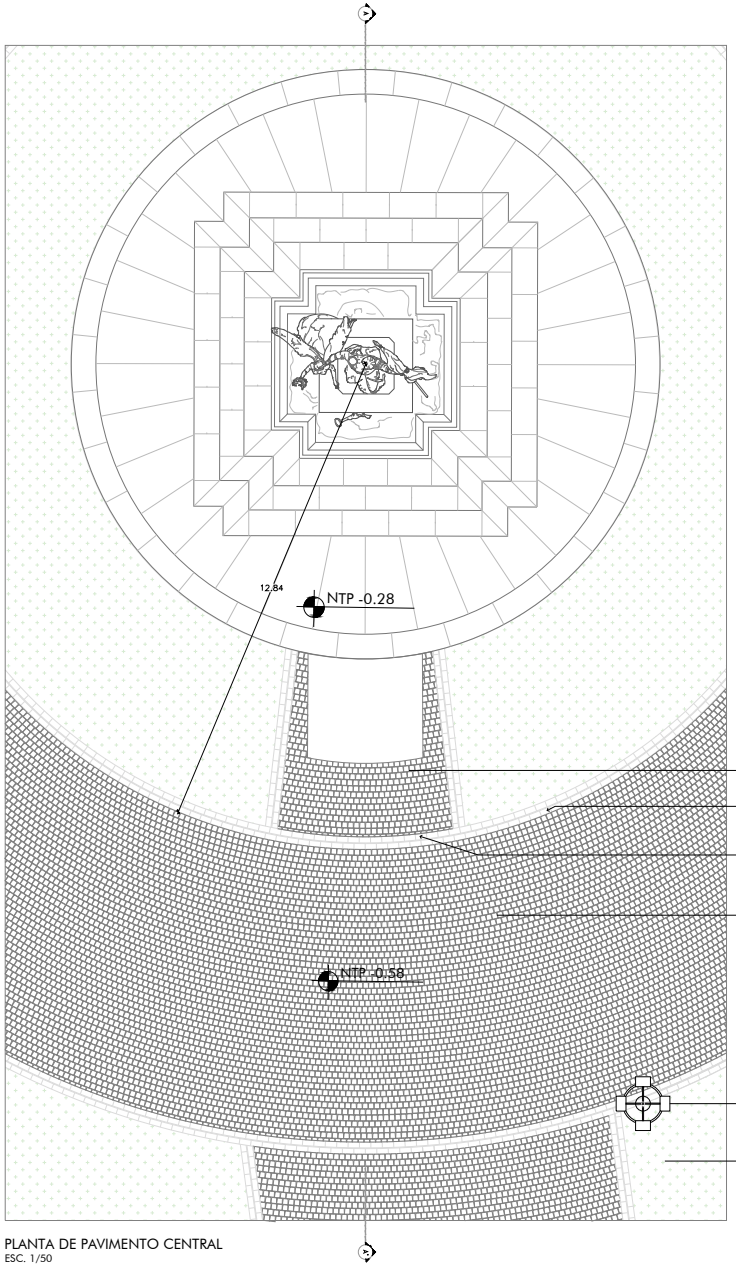

PLANTA DE PAVIMENTO CENTRAL
ESC. 1/50

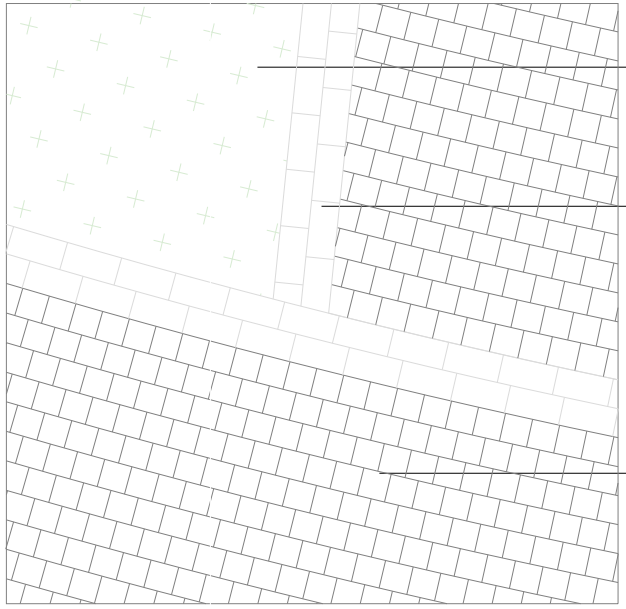

DETALLE DE ENCUENTRO DE PISO
ESC. 1/10

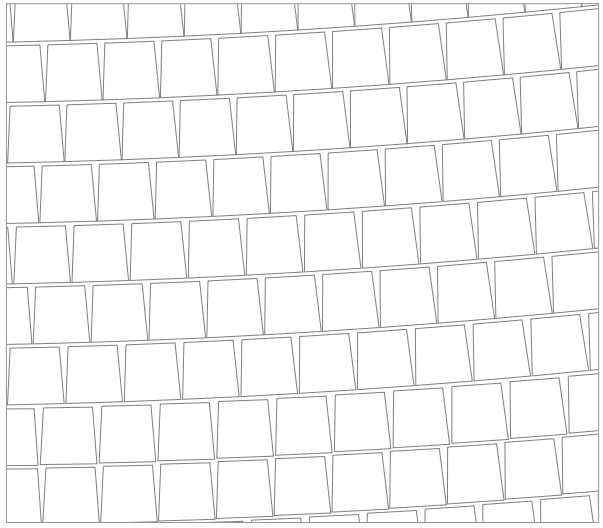

DETALLE DE PISO - ZOOM
ESC. 1/5

PRO LIMA

PLANCHIL

PLANO DE DETALLE DE PISO ALREDEDOR DE MONUMENTO
PLAZA BOLOGNESI

ANA SOFIA CHAVEZ VILLAR
ARQUITECTO CAP. 22319
CD. ESTAR
CAP-RL. 122669

Gerente:
ARQ. LUIS MARTIN BOGDANOVICH

Responsable:
Ana Sofía Chávez Villar

Distrito, Provincia, Departamento:
Cercado, Lima, Lima

Fecha: SEPTIEMBRE
Escala: INDICADA

Lámina:
P-11

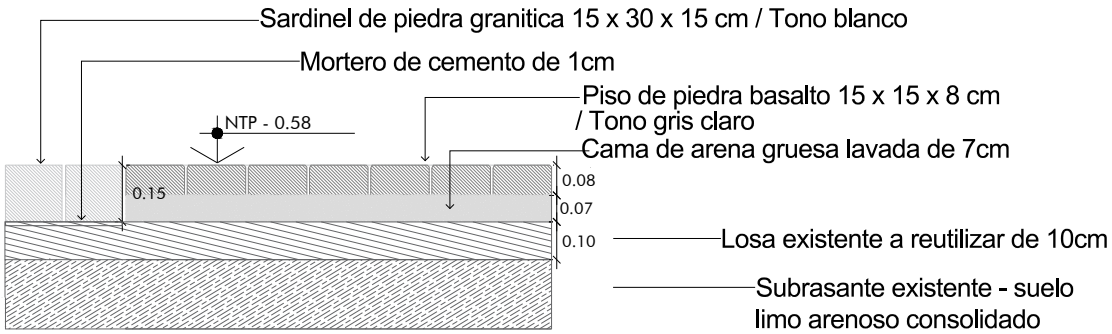

DETALLE 1 DE ENCUENTRO DE PISO
ESC. 1/5

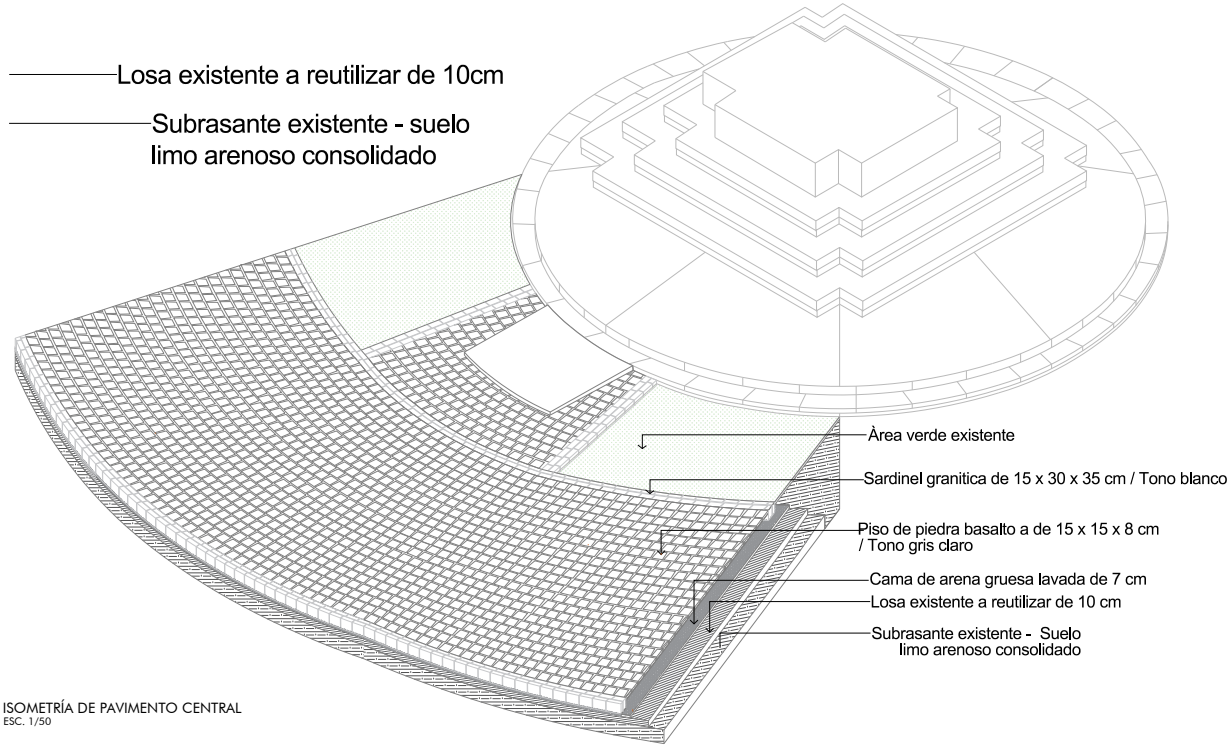

ISOMETRÍA DE PAVIMENTO CENTRAL
ESC. 1/50

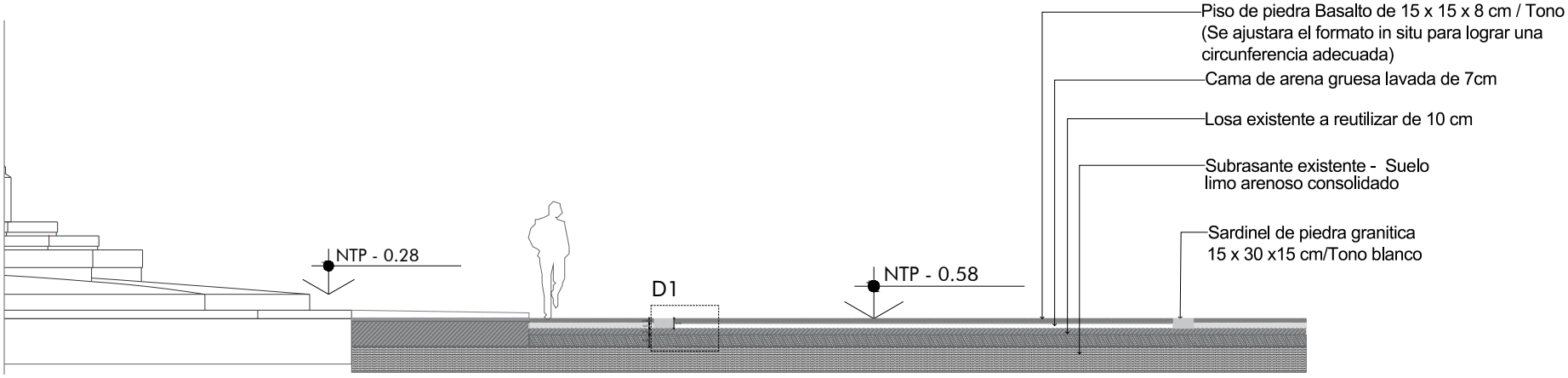

DETALLE DE PISO CENTRAL
ESC. 1/25

PRAGMA

PLANCHIL

PLANO DE DETALLE DE PISO ALREDEDOR DE MONUMENTO
PLAZA BOLOGNESI

ANA SOFIA CHAVEZ VILLAR
ARQUITECTO CAP. 22319
CD. 57010
CAP-RL 12269

Gerente:
ARQ. LUIS MARTIN BOGDANOVICH

Responsable:
Ana Sofía Chávez Villar

Distrito, Provincia, Departamento:
Cercado, Lima, Lima

Fecha: SEPTIEMBRE
Escala: INDICADA

Lámina:
P-12

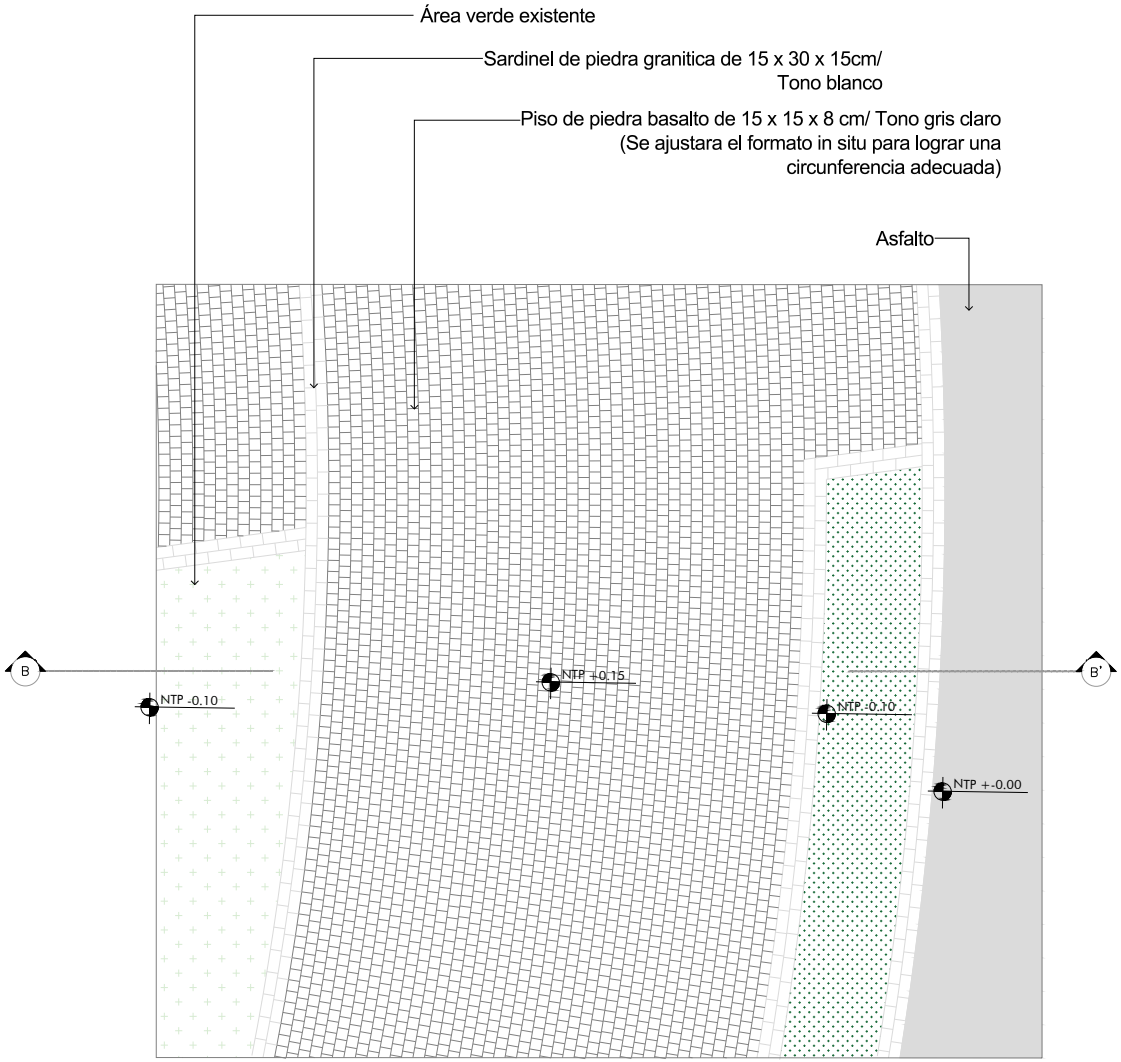

PLANTA DE PAVIMENTO LATERAL
ESC. 1/25

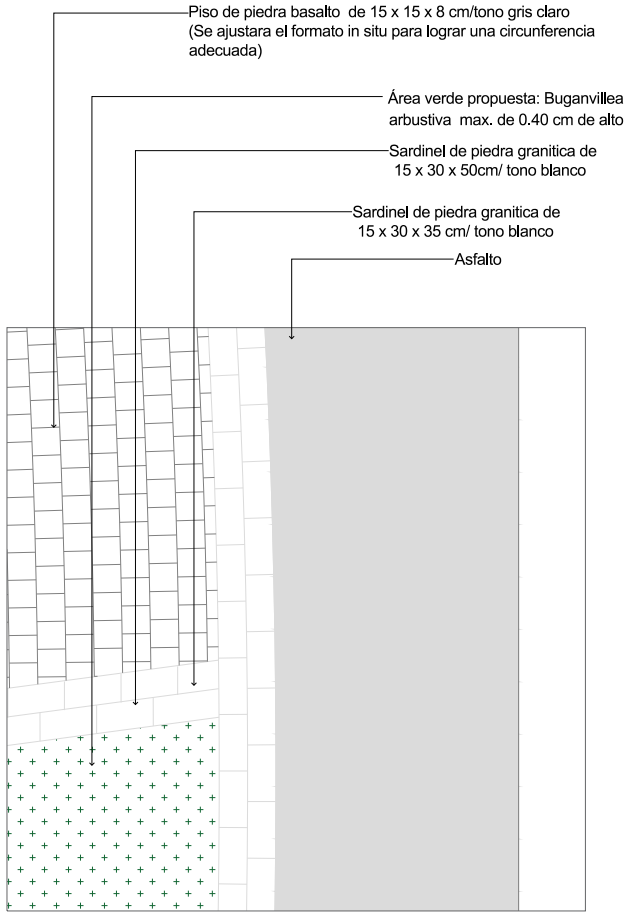

DETALLE DE ENCUENTRO DE PISO CON ÁREA VERDE
ESC. 1/10

PLANCHIL

PLANO DE DETALLE DE PISO CON ENCUENTRO DE JARDINERA
PLAZA BOLOGNESI

ANA SOFIA CHAVEZ VILLAR
ARQUITECTO CAP. 22319
CD. 57030
CAP-RL. 12269

Gerente:
ARQ. LUIS MARTIN BOGDANOVICH

Responsable:
Ana Sofía Chávez Villar

Distrito, Provincia, Departamento:
Cercado, Lima, Lima

Fecha: SEPTIEMBRE
Escala: INDICADA

Lámina:

P-13

ISOMETRÍA DE PAVIMENTO CENTRAL
ESC. 1/50

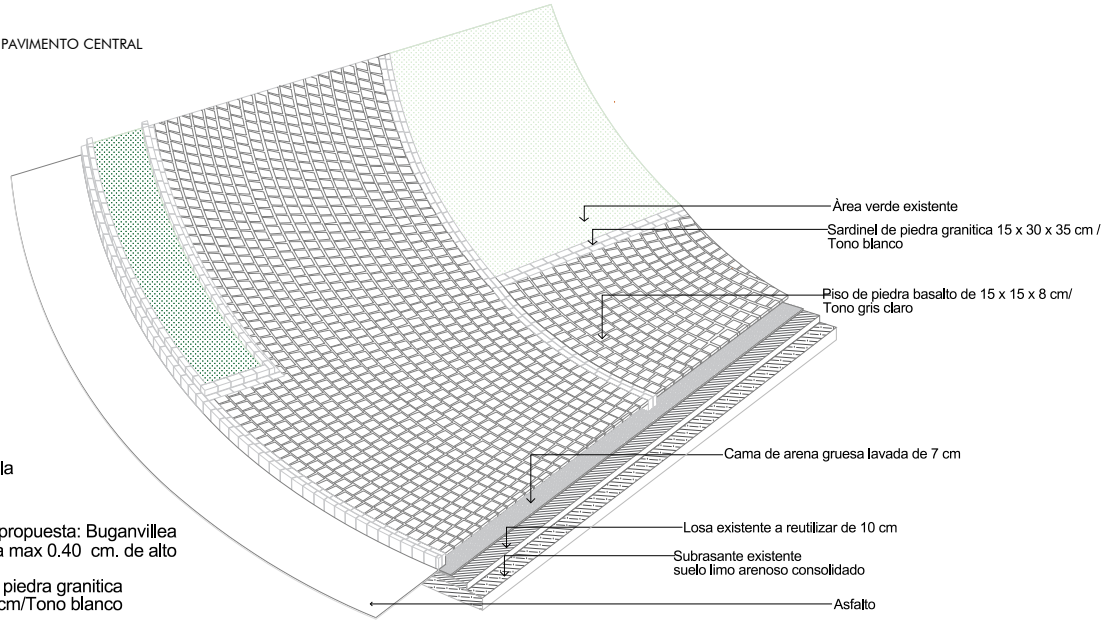

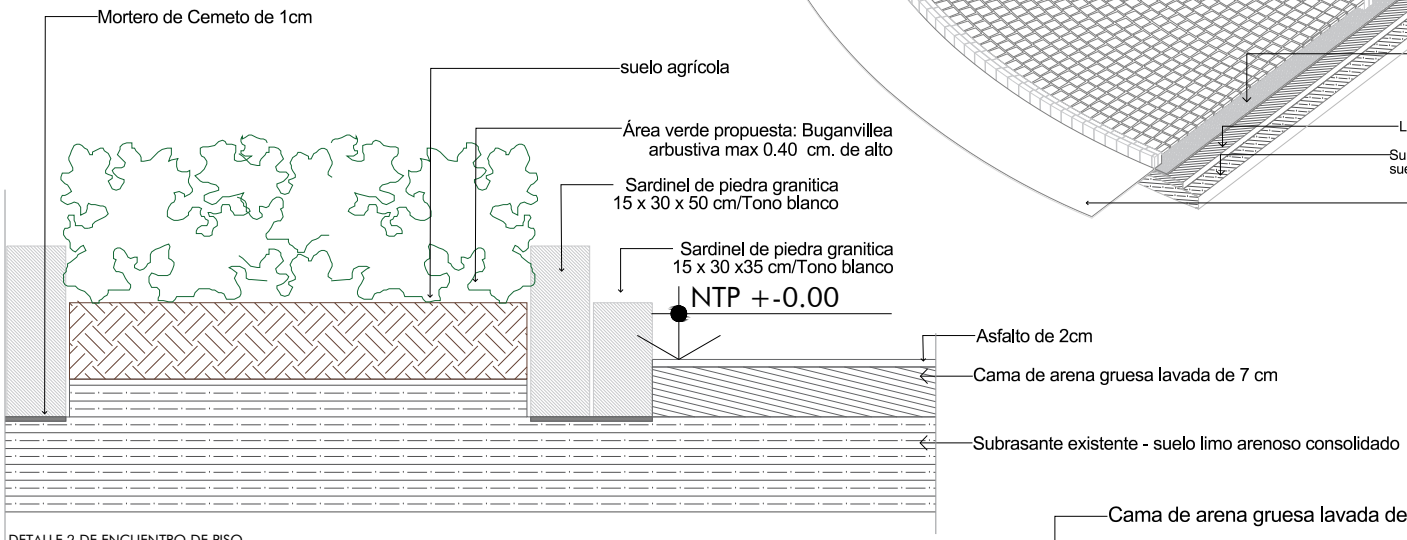

DETALLE 2 DE ENCUENTRO DE PISO
ESC. 1/5

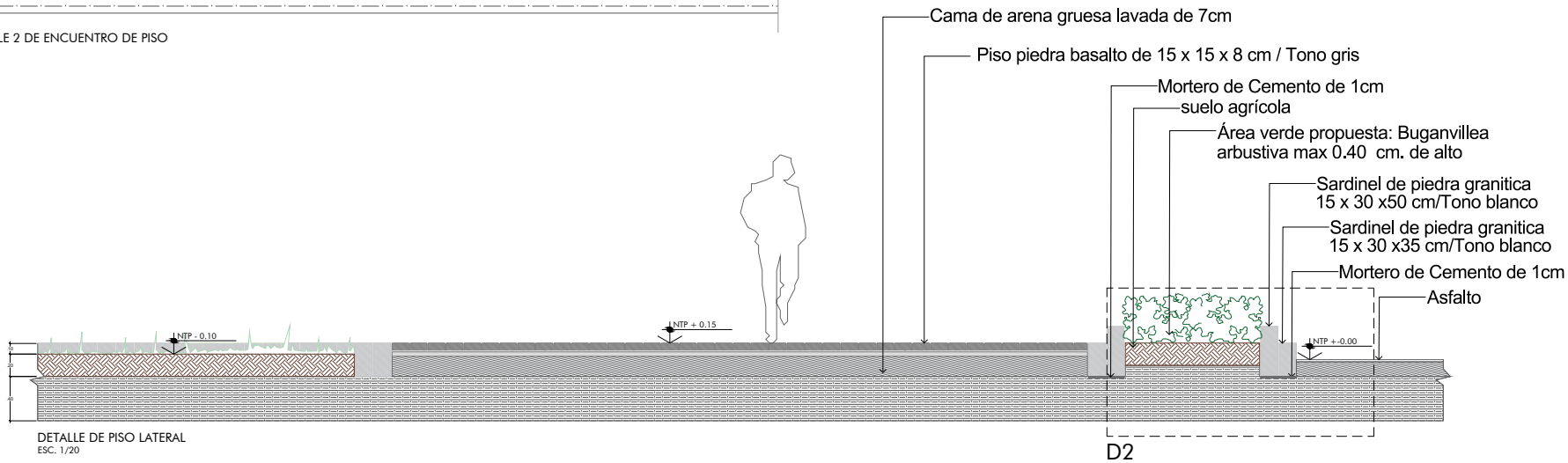

DETALLE DE PISO LATERAL
ESC. 1/20

PRO LIMA

PLANCHIL

PLANO DE DETALLE DE PISO CON ENCUENTRO DE JARDINERA
PLAZA BOLOGNESI

ANA SOFIA CHAVEZ VILLAR ARQUITECTO CAP.22316
CAP-RL. 12269

Gerente:
ARQ. LUIS MARTIN BOGDANOVICH

Responsable:
Ana Sofia Chávez Villar

Distrito, Provincia, Departamento:
Cercado, Lima, Lima

Fecha: SEPTIEMBRE
Escala: INDICADA

Lámina:
P-14

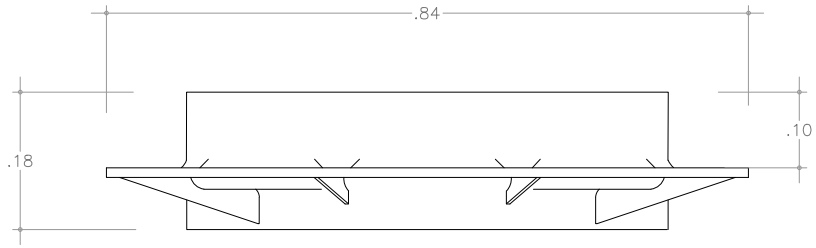

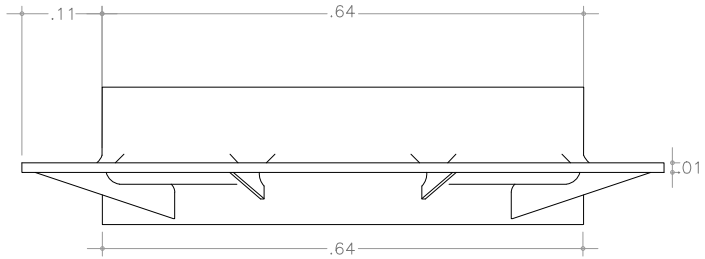

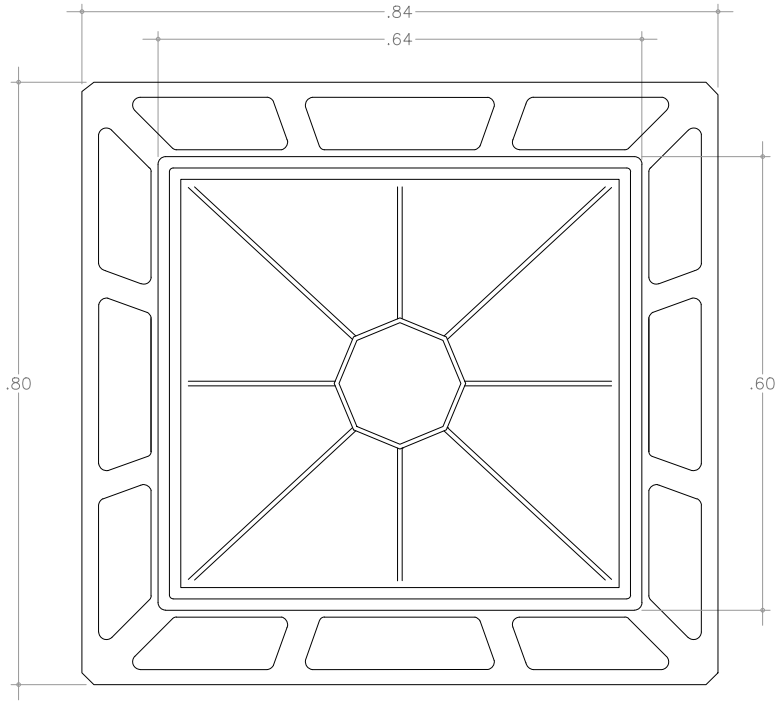

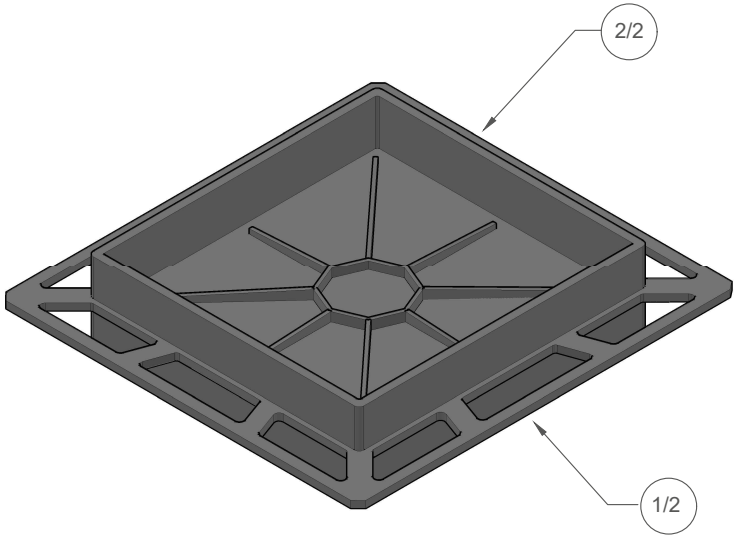

LISTA DE PARTES			
ITEM	CANT.	NOMBRE PARTE	DESCRIPCIÓN
1/2	1/1	Bastidor Búzon	Hierro Fundido
2/2	1/1	Tapa de Búzon	Hierro Fundido

PRALIMA

PLANCHIL

Acceso Desagüe y Telecomunicaciones

Plaza Bolognesi

ANA SOFIA CHAVEZ VILLAR
ARQUITECTO CAP. 22318
CD. STRAM
CAP-RL. 12269

Gerente:
ARQ. LUIS MARTIN BOGDANOVICH

Responsable:
Ana Sofía Chávez Villar

Distrito, Provincia, Departamento:
Cercado, Lima, Lima

Fecha: SEPTIEMBRE

Escala: 1/5

Lámina: ADT_00

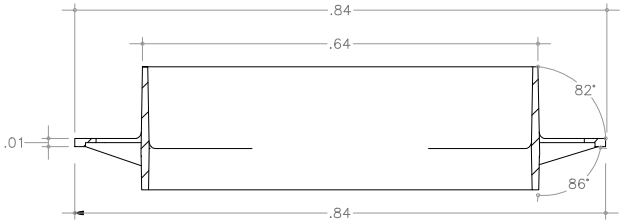

*SE*CCIÓN A-A TRANSVERSAL GENERAL
ESC:1/6

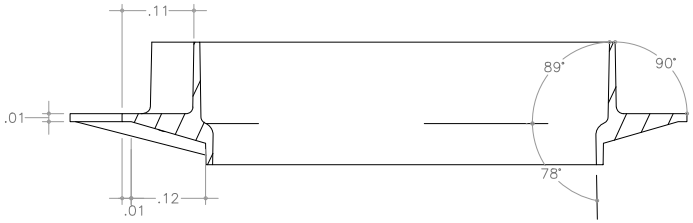

*SE*CCIÓN B-B NERVADURA MENOR
ESC:1/6

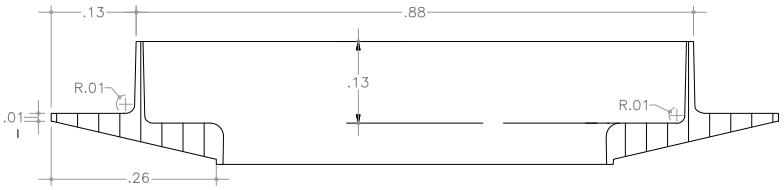

*SE*CCIÓN C-C NERVADURA MAYOR
ESC:1/6

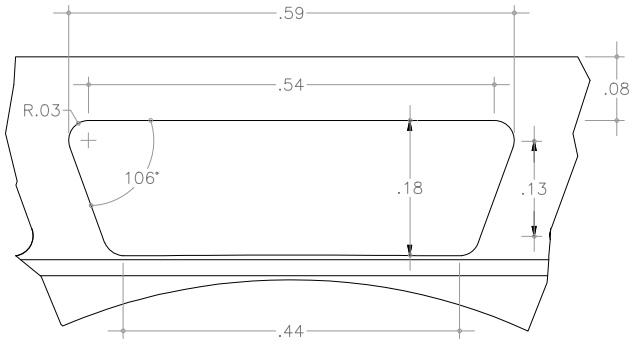

DETALLE D
ESC:1/5

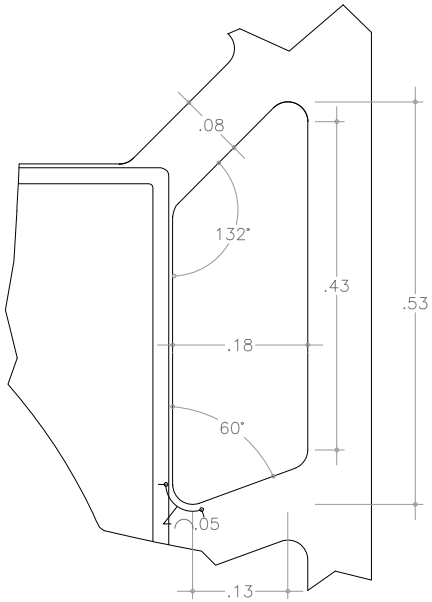

DETALLE E
ESC:1/5

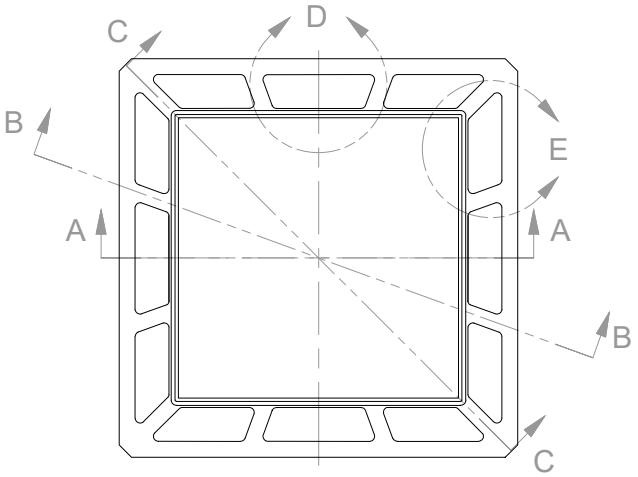

NOTA: Escala variada

LISTA DE PARTES			
ITEM	CANT.	NOMBRE PARTE	DESCRIPCIÓN
1/2	1/1	Bastidor Búzon	Hierro Fundido e=10mm

PRALIMA

PLANCHL

Acceso Desagüe y Telecomunicaciones

Plaza Bolognesi

ANA SOFIA CHAVEZ VILLAR
ARQUITECTO CAP. 22318
CD. 57030
CAP-RL. 12269

Gerente:
ARQ. LUIS MARTIN BOGDANOVICH

Responsable:
Ana Sofía Chávez Villar

Distrito, Provincia, Departamento:
Cercado, Lima, Lima

Fecha: SEPTIEMBRE
Escala: INDICADA

Lámina:
ADT_02

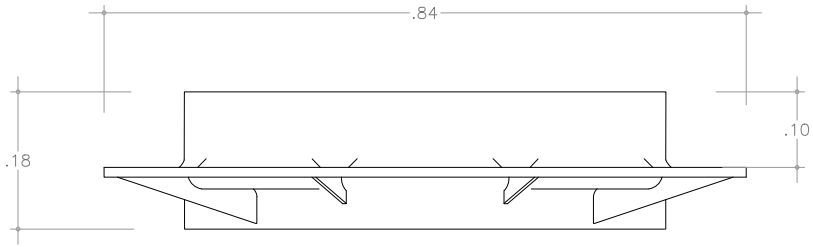

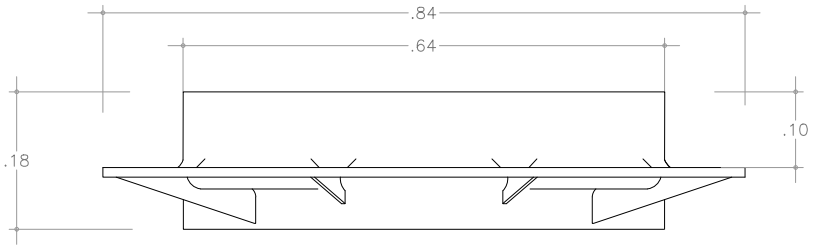

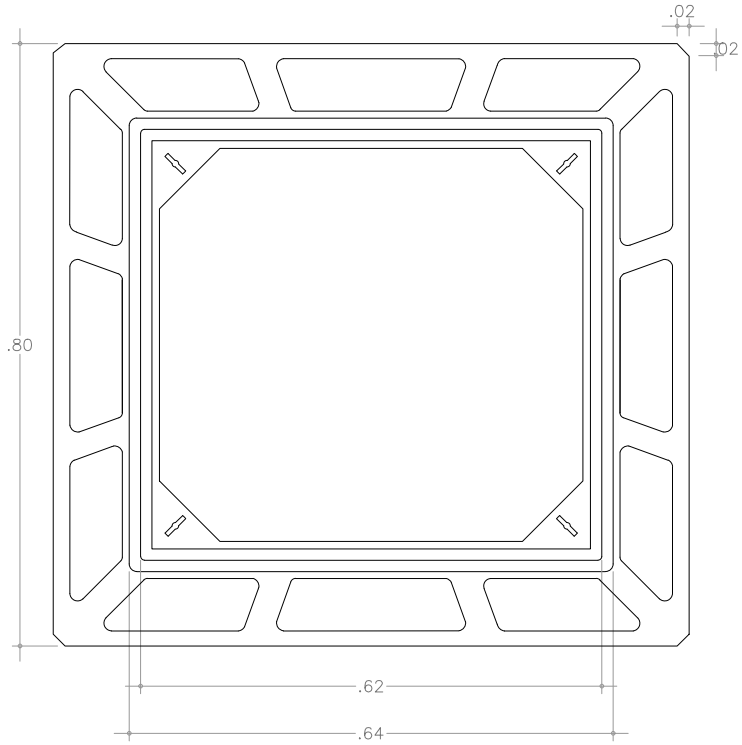

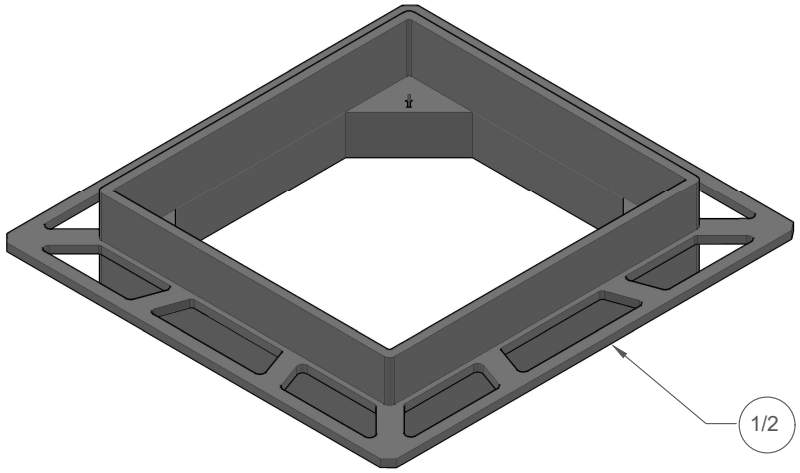

LISTA DE PARTES			
ITEM	CANT.	NOMBRE PARTE	DESCRIPCIÓN
1/2	1/1	Bastidor Búzon	Hierro Fundido e=10mm

PRIMA

PLANCHL

Acceso Desagüe y Telecomunicaciones

Plaza Bolognesi

ANA SOFIA CHAVEZ VILLAR
ARQUITECTO CAP. 22318
CD. STROM
CAP-RL. 12269

Gerente:
ARQ. LUIS MARTIN BOGDANOVICH

Responsable:
Ana Sofía Chávez Villar

Distrito, Provincia, Departamento:
Cercado, Lima, Lima

Fecha: SEPTIEMBRE

Escala: 1/5

Lámina: ADT_01

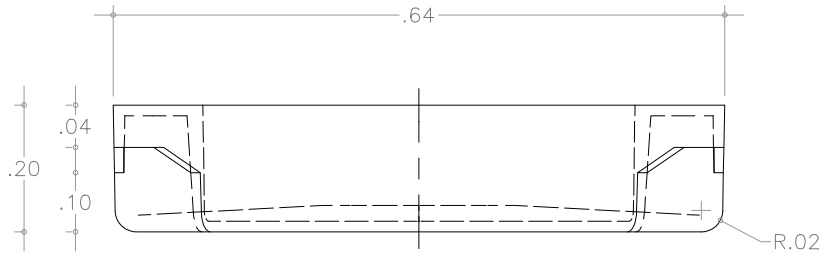

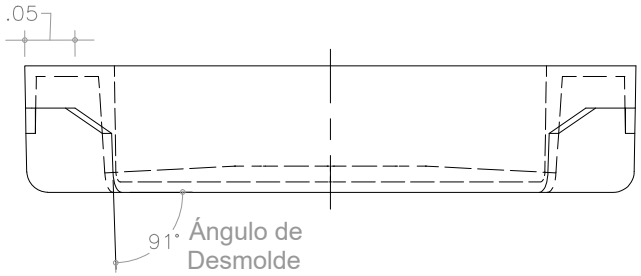

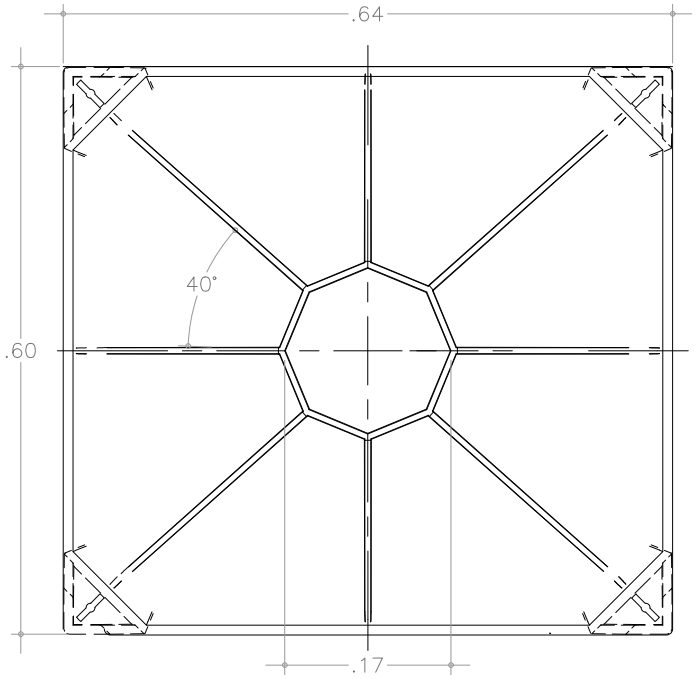

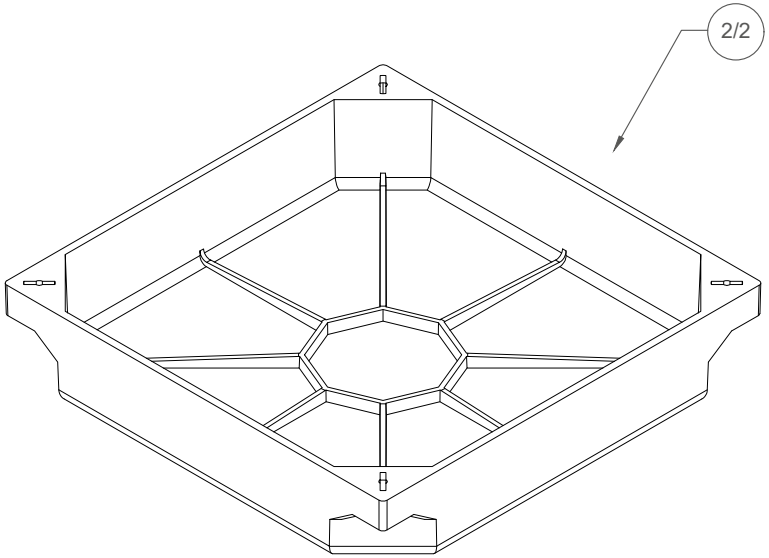

LISTA DE PARTES			
ITEM	CANT.	NOMBRE PARTE	DESCRIPCIÓN
1/2	1/1	Bastidor Búzon	Hierro Fundido
2/2	1/1	Tapa de Búzon	Hierro Fundido

PRALIMA

PLANCHL

Acceso Desagüe y Telecomunicaciones

Plaza Bolognesi

ANA SOFIA CHAVEZ VILLAR
ARQUITECTO CAP. 22316
CD. STAM
CAP-RL. 12269

Gerente:
ARQ. LUIS MARTIN BOGDANOVICH

Responsable:
Ana Sofía Chávez Villar

Distrito, Provincia, Departamento:
Cercado, Lima, Lima

Fecha: SEPTIEMBRE

Escala: 1/4

Lámina: ADT_03

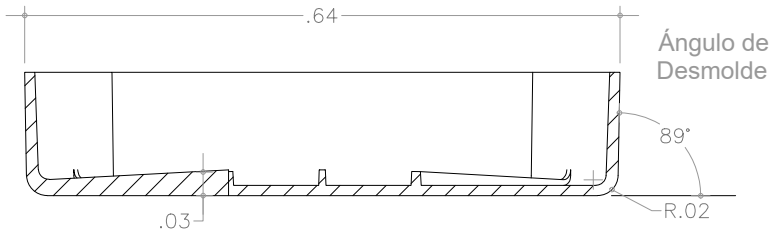

SECCIÓN A-A
ESC:1/4

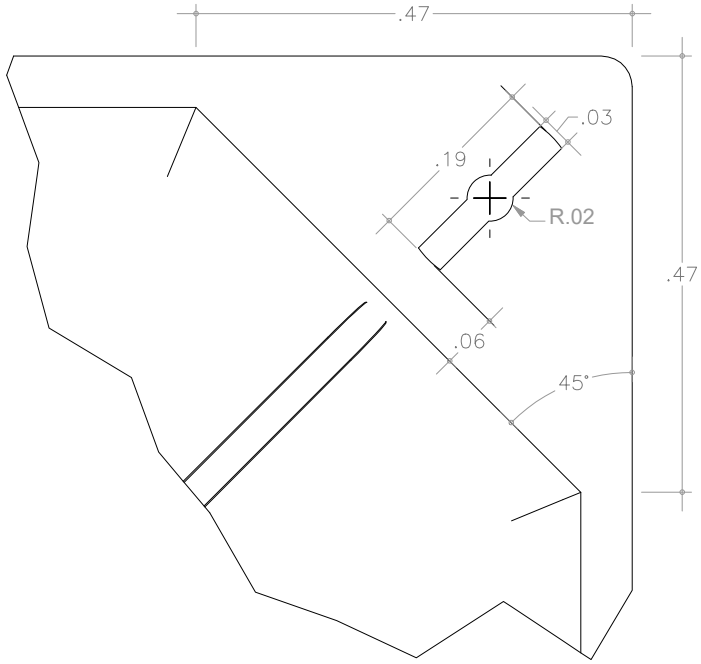

DETALLE B
ESC:1/4

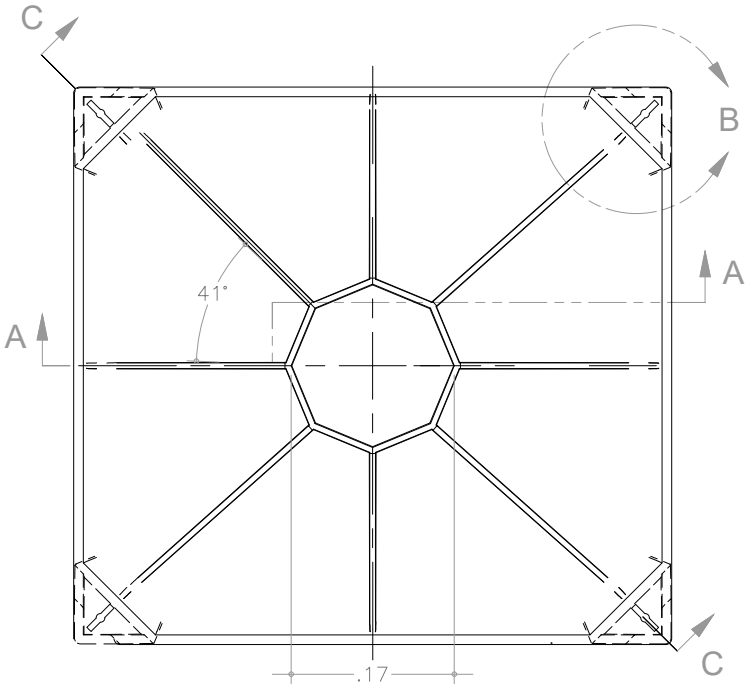

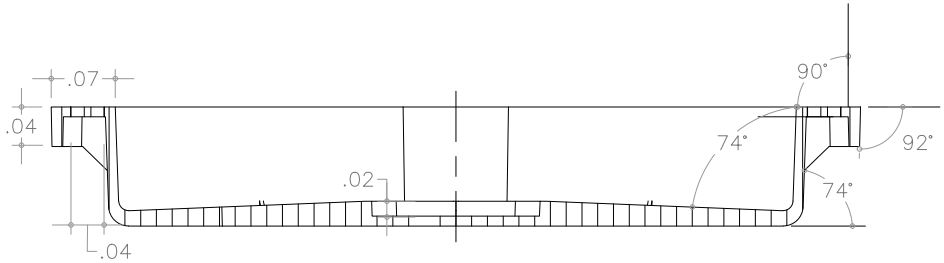

SECCIÓN C-C
ESC:1/4

LISTA DE PARTES			
ITEM	CANT.	NOMBRE PARTE	DESCRIPCIÓN
2/2	1/1	Tapa de Búzon	Hierro Fundido

PRALIMA

PLANCHIL

Acceso Desagüe y Telecomunicaciones

Plaza Bolognesi

ANA SOFIA CHAVEZ VILLAR
ARQUITECTO CAP. 22318
CD. STRIM
CAP-RL. 12269

Gerente:
ARQ. LUIS MARTIN BOGDANOVICH

Responsable:
Ana Sofia Chávez Villar

Distrito, Provincia, Departamento:
Cercado, Lima, Lima

Fecha: SEPTIEMBRE
Escala: INDICADA

Lámina:
ADT_04

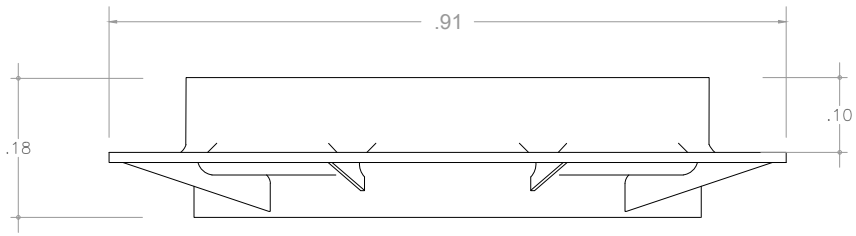

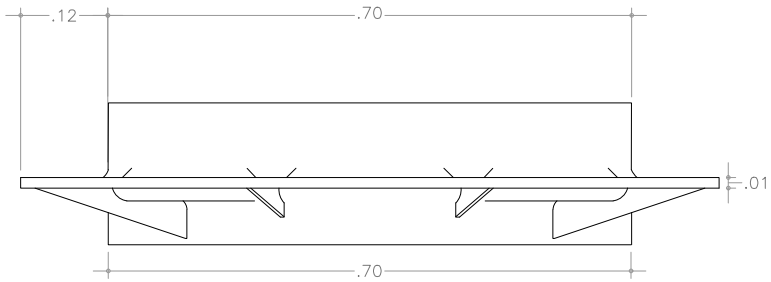

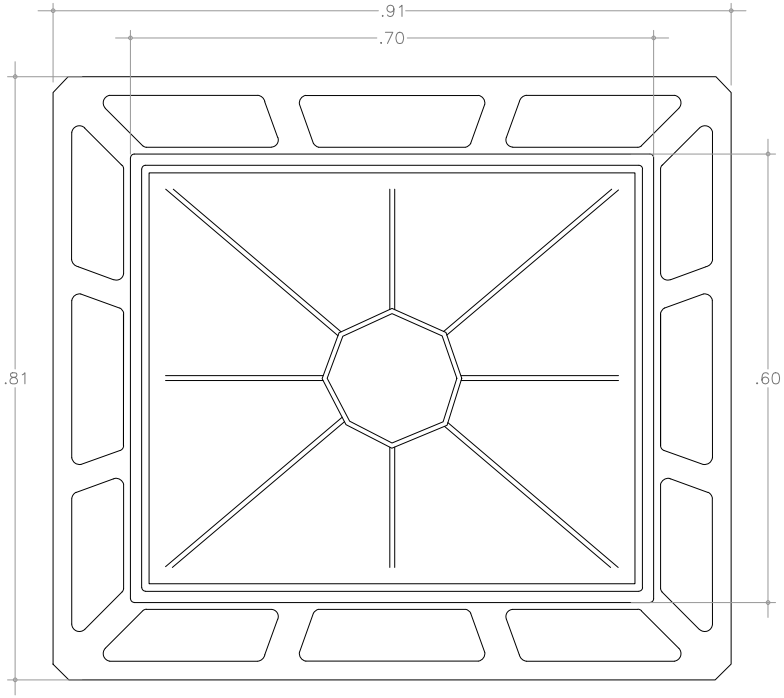

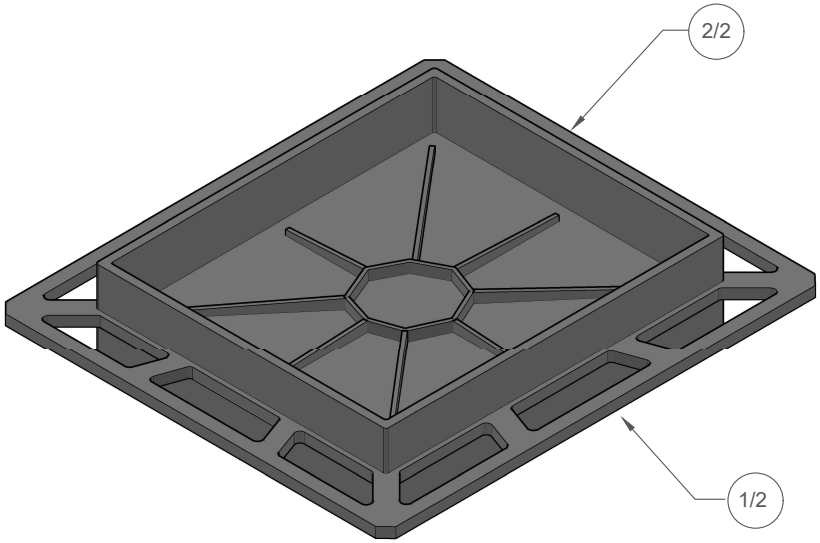

LISTA DE PARTES			
ITEM	CANT.	NOMBRE PARTE	DESCRIPCIÓN
1/2	1/1	Bastidor Búzon	Hierro Fundido
2/2	1/1	Tapa de Búzon	Hierro Fundido

PROLIMA

PLANCHL

Acceso Desagüe y Telecomunicaciones

Plaza Bolognesi

ANA SOFIA CHAVEZ VILLAR
ARQUITECTO CAP. 22316
CD. 57010
CAP-RL. 12269

Gerente:
ARQ. LUIS MARTIN BOGDANOVICH

Responsable:
Ana Sofia Chávez Villar

Distrito, Provincia, Departamento:
Cercado, Lima, Lima

Fecha: SEPTIEMBRE

Escala: 1/5

Lámina: ADT_06

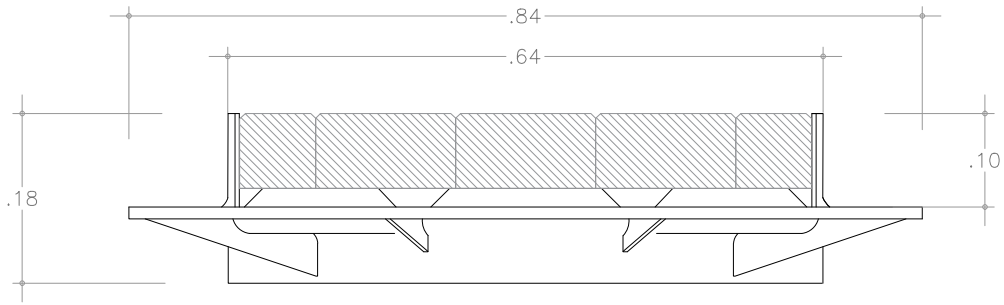

*SE*CCIÓN A-A
ESC:1/4

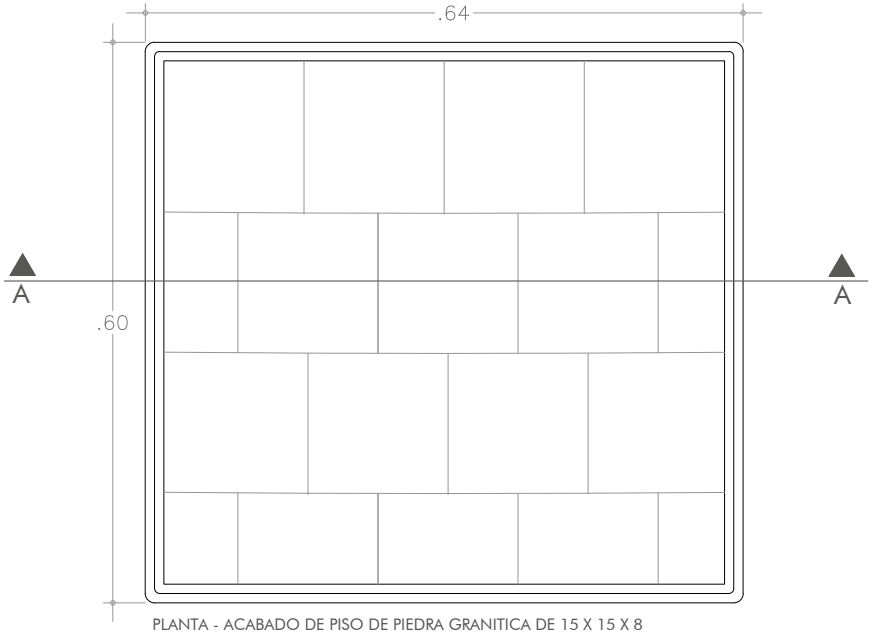

PLANTA - ACABADO DE PISO DE PIEDRA GRANITICA DE 15 X 15 X 8
ESC:1/4

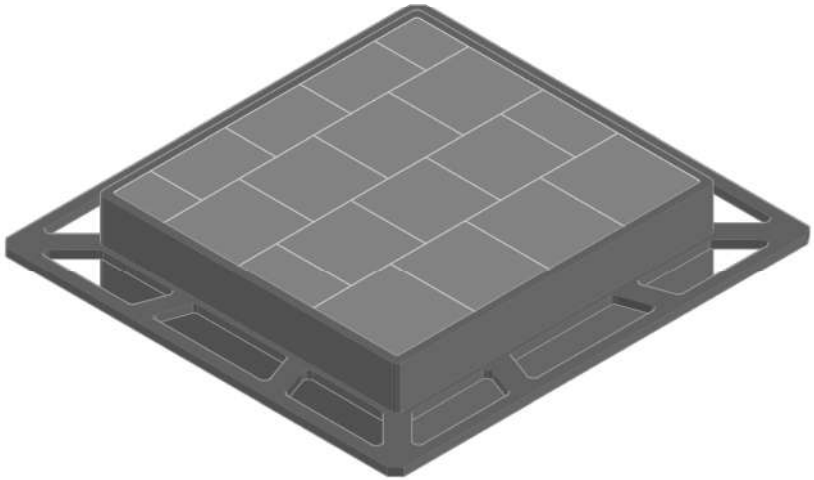

PROLIMA

PLANCHIL

Acceso Desagüe y Telecomunicaciones

ANA SOFIA CHAVEZ VILLAR
ARQUITECTO CAP. 22316
CIP. 57036
CAP-RL. 12269

Gerente:
ARQ. LUIS MARTIN BOGDANOVICH

Responsable:
Ana Sofia Chávez Villar

Distrito, Provincia, Departamento:
Cercado, Lima, Lima

Fecha: SEPTIEMBRE
Escala: INDICADA

Lámina:
ADT_05

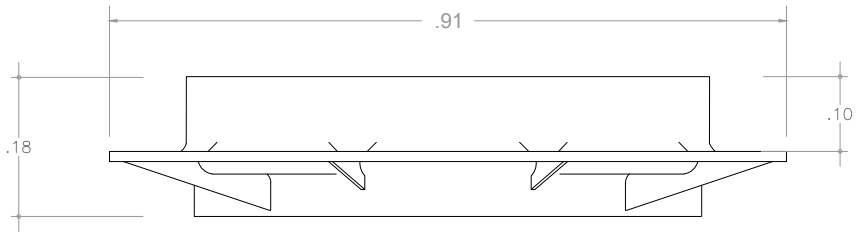

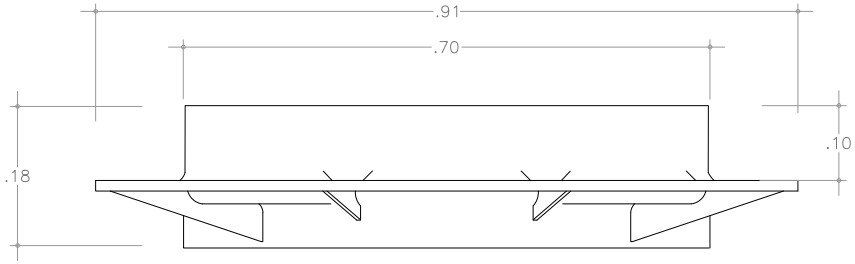

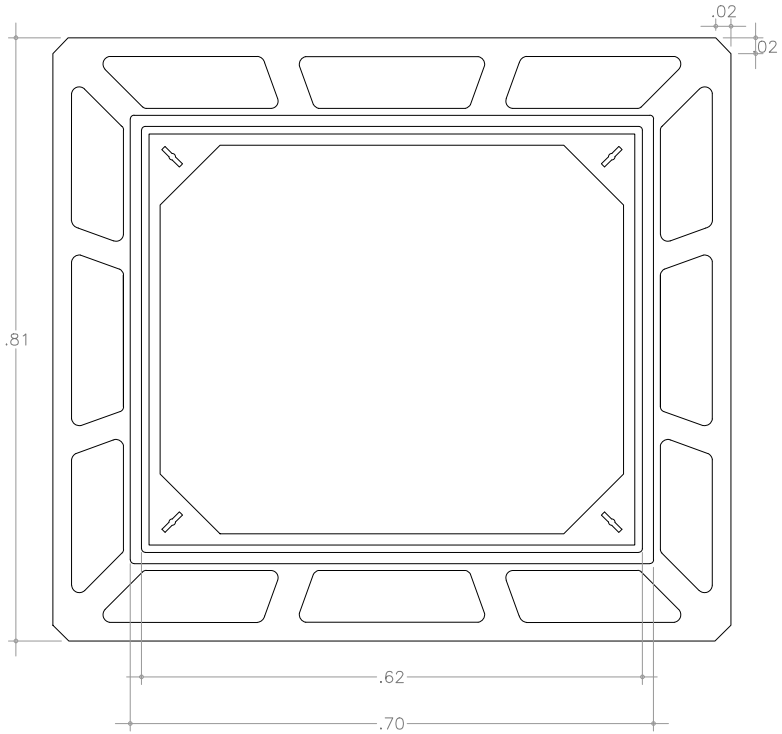

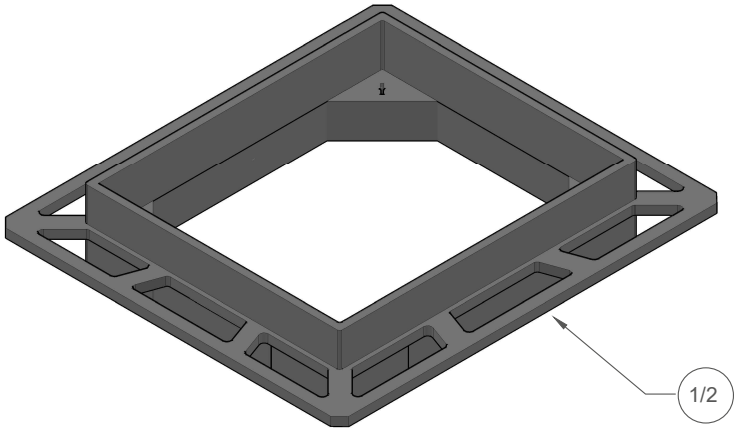

LISTA DE PARTES			
ITEM	CANT.	NOMBRE PARTE	DESCRIPCIÓN
1/2	1/1	Bastidor Búzon	Hierro Fundido e=10mm

PRALIMA

PLANCHIL

Acceso Desagüe y Telecomunicaciones

Plaza Bolognesi

ANA SOFIA CHAVEZ VILLAR
ARQUITECTO CAP. 22316
CD. STNAR
CAP-RL. 12269

Gerente:
ARQ. LUIS MARTIN BOGDANOVICH

Responsable:
Ana Sofia Chávez Villar

Distrito, Provincia, Departamento:
Cercado, Lima, Lima

Fecha: SEPTIEMBRE

Escala: 1/5

Lámina: ADT_07

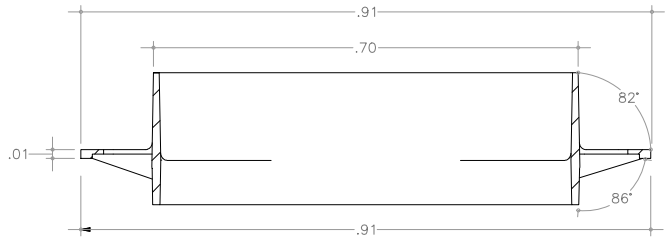

*SE*CCIÓN A-A TRANSVERSAL GENERAL
ESC:1/6

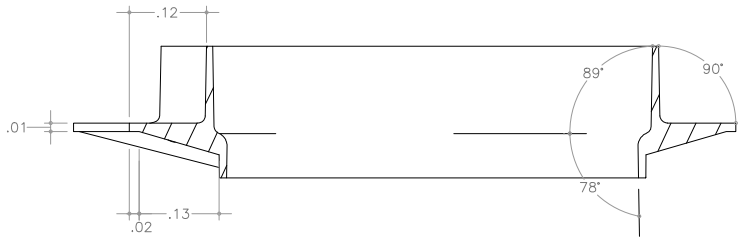

*SE*CCIÓN B-B NERVADURA MENOR
ESC:1/6

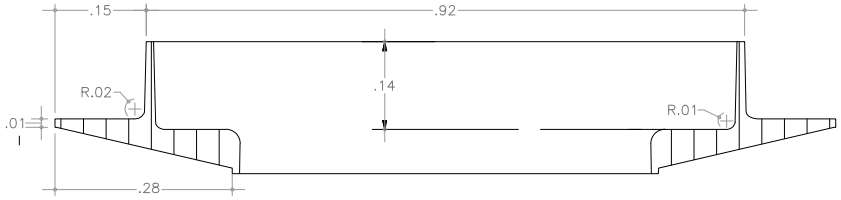

*SE*CCIÓN C-C NERVADURA MAYOR
ESC:1/6

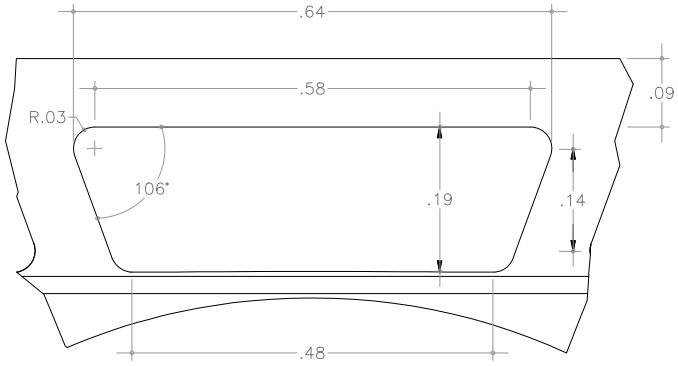

DETALLE D
ESC:1/5

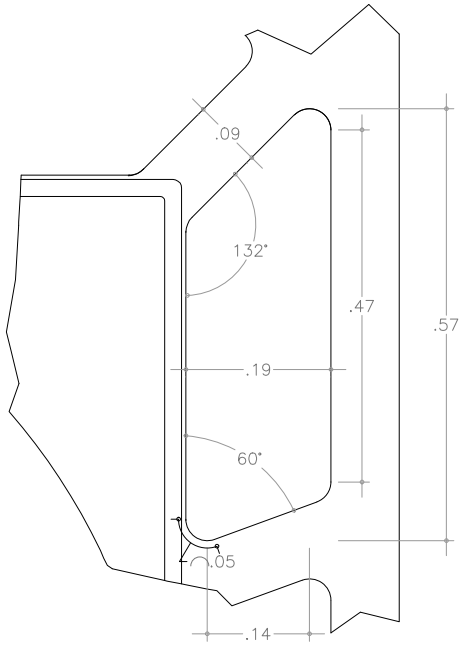

DETALLE E
ESC:1/15

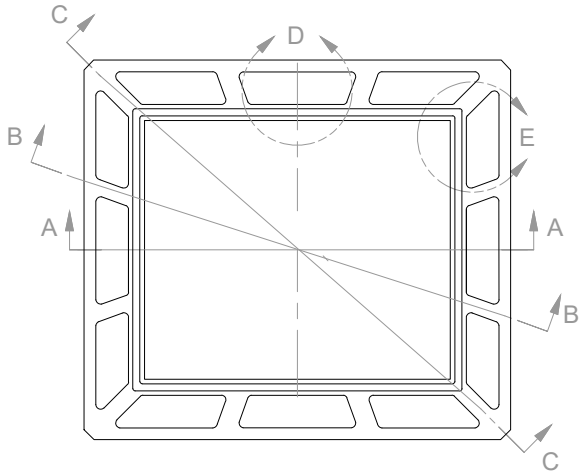

NOTA: Escala variada

LISTA DE PARTES			
ITEM	CANT.	NOMBRE PARTE	DESCRIPCIÓN
1/2	1/1	Bastidor Búzon	Hierro Fundido e=10mm

PRALIMA

PLANCHL

Acceso Desagüe y Telecomunicaciones

Plaza Bolognesi

ANA SOFIA CHAVEZ VILLAR
ARQUITECTO CAP. 22316
CD. 57939
CAP-RL. 12269

Gerente:
ARQ. LUIS MARTIN BOGDANOVICH

Responsable:
Ana Sofía Chávez Villar

Distrito, Provincia, Departamento:
Cercado, Lima, Lima

Fecha: SEPTIEMBRE
Escala: INDICADA

Lámina:
ADT_08

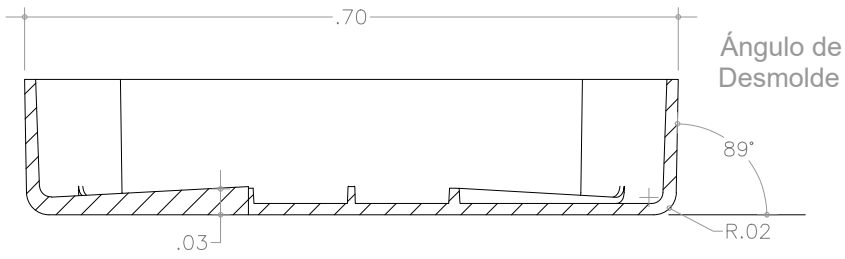

SECCIÓN A-A
ESC:1/4

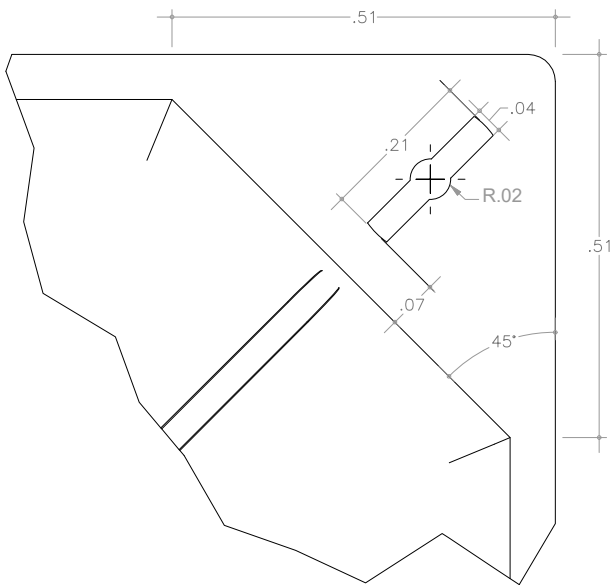

DETALLE B
ESC:1/5

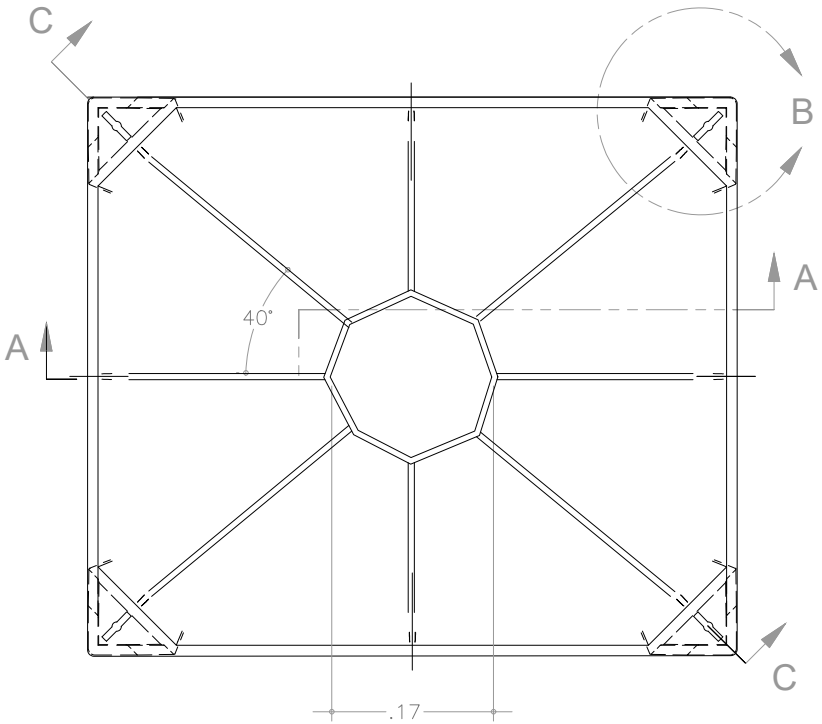

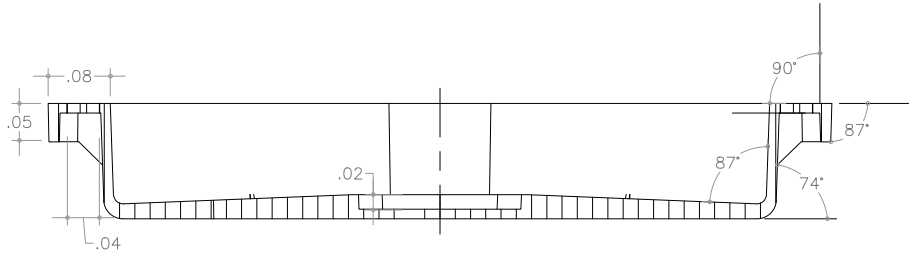

SECCIÓN C-C
ESC:1/5

LISTA DE PARTES			
ITEM	CANT.	NOMBRE PARTE	DESCRIPCIÓN
2/2	1/1	Tapa de Búzon	Hierro Fundido

PROLIMA

PLANCHI

Acceso Desagüe y Telecomunicaciones

Plaza Bolognesi

ANA SOFÍA CHAVEZ VILLAR
ARQUITECTO CAP. 22319
CD. 32260
CAP-RL. 12269

Gerente:
ARQ. LUIS MARTIN BOGDANOVICH

Responsable:
Ana Sofía Chávez Villar

Distrito, Provincia, Departamento:
Cercado, Lima, Lima

Fecha: SEPTIEMBRE

Escala: INDICADA

Lámina:
ADT_10

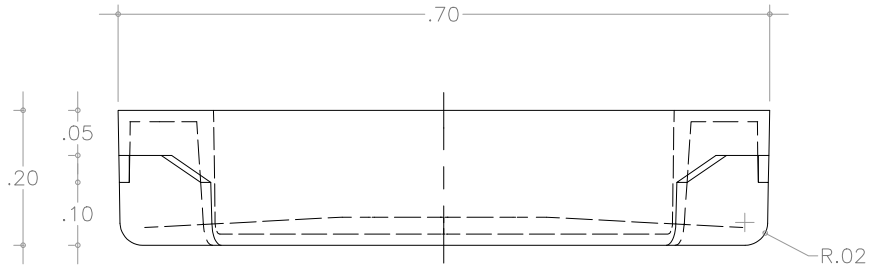

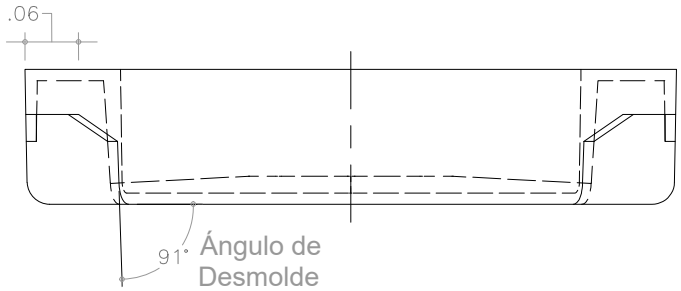

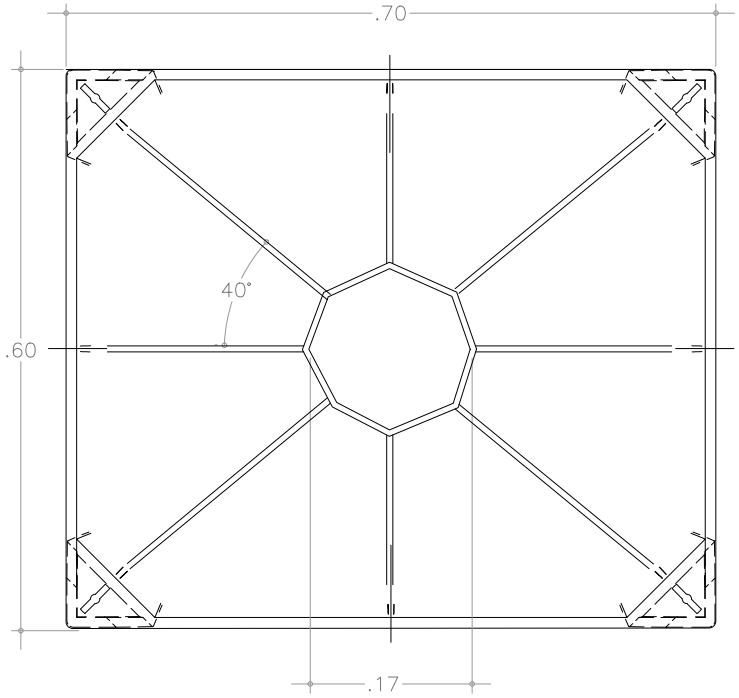

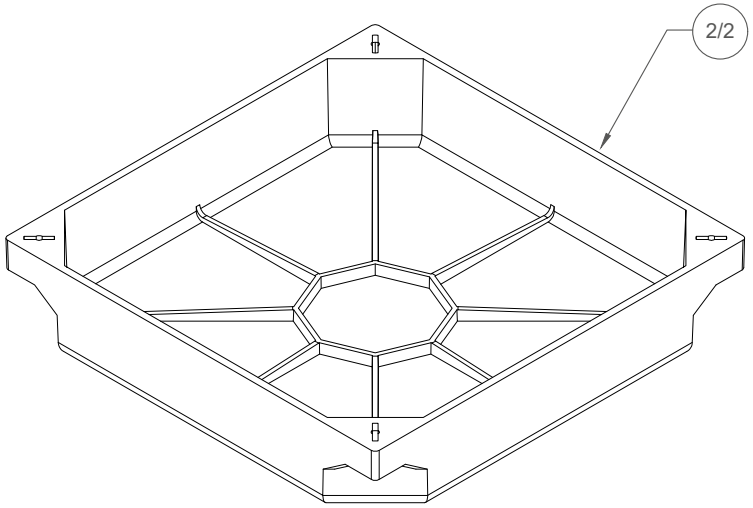

LISTA DE PARTES			
ITEM	CANT.	NOMBRE PARTE	DESCRIPCIÓN
1/2	1/1	Bastidor Búzon	Hierro Fundido
2/2	1/1	Tapa de Búzon	Hierro Fundido

PROLIMA

PLANCHIL

Acceso Desagüe y Telecomunicaciones

Plaza Bolognesi

ANA SOFIA CHAVEZ VILLAR
ARQUITECTO CAP. 22318
CD. 57030
CAP-RL. 12269

Gerente:
ARQ. LUIS MARTIN BOGDANOVICH

Responsable:
Ana Sofia Chávez Villar

Distrito, Provincia, Departamento:
Cercado, Lima, Lima

Fecha: SEPTIEMBRE

Escala: 1/4

Lámina: ADT_09

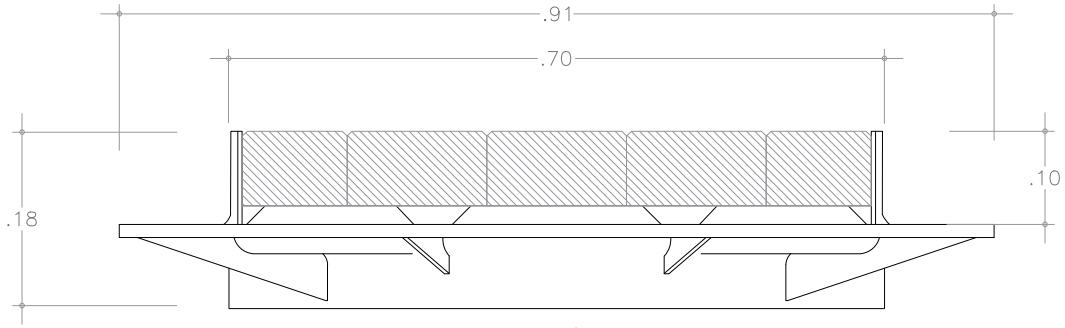

SECCIÓN A-A
ESC:1/4

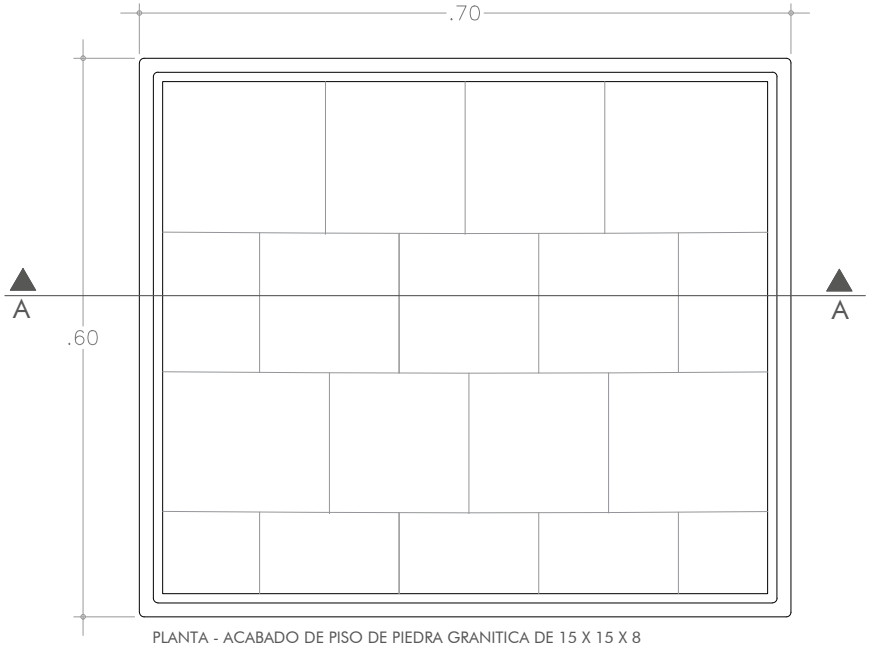

PLANTA - ACABADO DE PISO DE PIEDRA GRANITICA DE 15 X 15 X 8
ESC:1/4

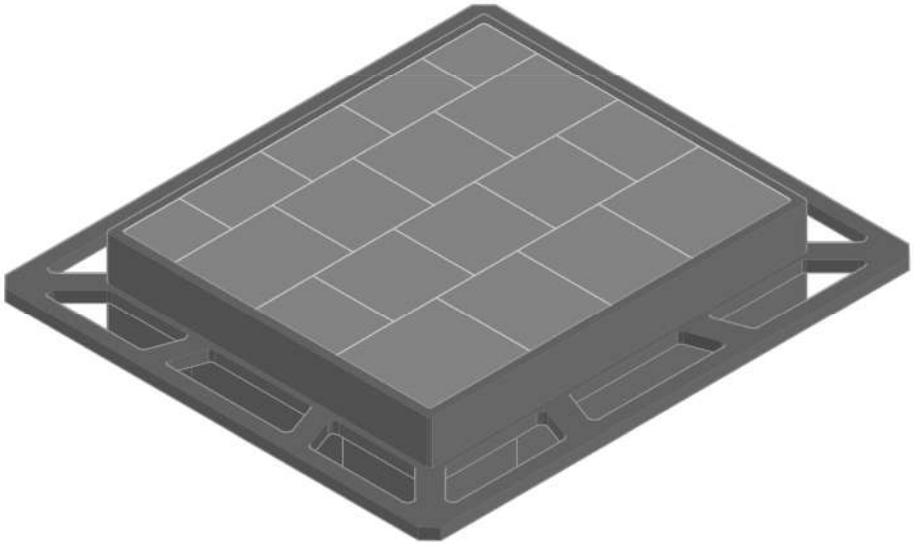

PROLIMA

PLANCHIL

Acceso Desagüe y Telecomunicaciones

ANA SOFIA CHAVEZ VILLAR
ARQUITECTO CAP. 22318
CQ. 57240
CAP-RL. 12269

Gerente:
ARQ. LUIS MARTIN BOGDANOVICH

Responsable:
Ana Sofía Chávez Villar

Distrito, Provincia, Departamento:
Cercado, Lima, Lima

Fecha: SEPTIEMBRE
Escala: INDICADA

Lámina:
ADT_11

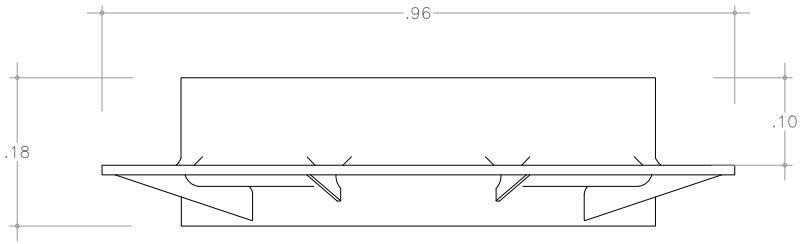

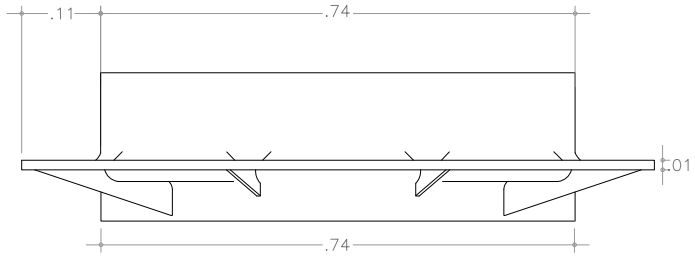

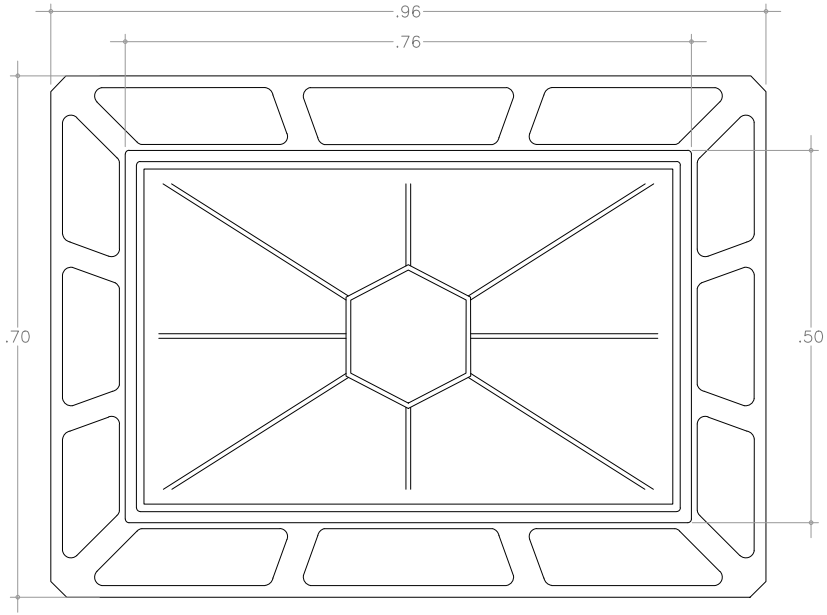

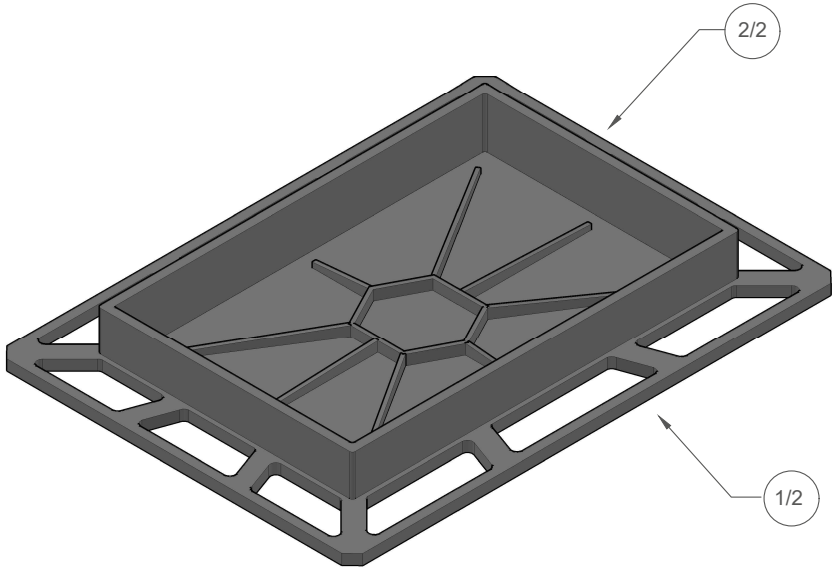

LISTA DE PARTES			
ITEM	CANT.	NOMBRE PARTE	DESCRIPCIÓN
1/2	1/1	Bastidor Búzon	Hierro Fundido
2/2	1/1	Tapa de Búzon	Hierro Fundido

PRO LIMA

PLANCHI

Acceso Desagüe y Telecomunicaciones

Plaza Bolognesi

ANA SOFIA CHAVEZ VILLAR
ARQUITECTO CAP. 22318
CAP-RL. 12269

Gerente:
ARQ. LUIS MARTIN BOGDANOVICH

Responsable:
Ana Sofía Chávez Villar

Distrito, Provincia, Departamento:
Cercado, Lima, Lima

Fecha: SEPTIEMBRE

Escala: 1/5

Lámina: ADT_12

*SE*CCIÓN A-A TRANSVERSAL GENERAL
ESC:1/6

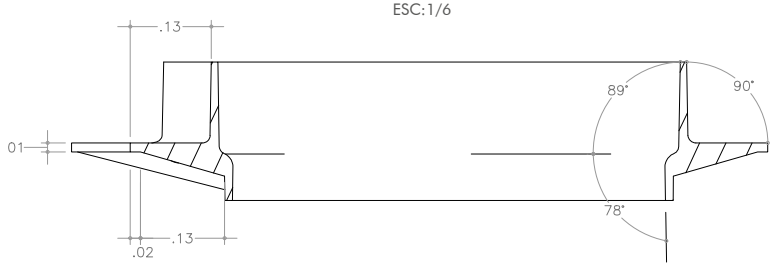

*SE*CCIÓN B-B NERVADURA MENOR
ESC:1/6

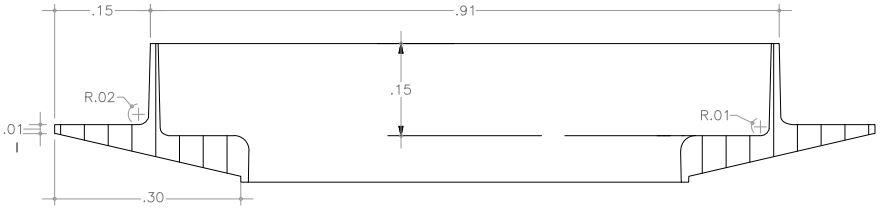

*SE*CCIÓN C-C NERVADURA MAYOR
ESC:1/6

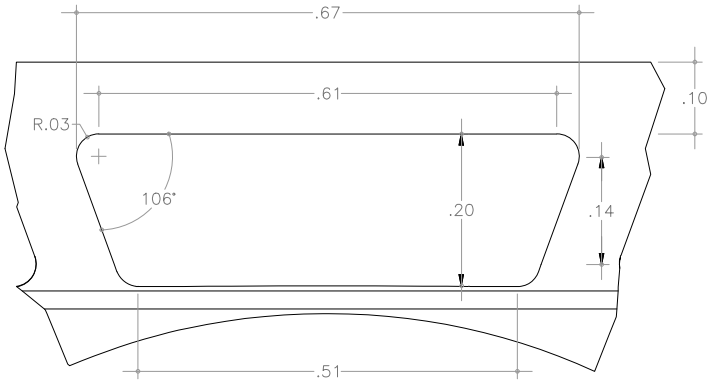

DETALLE D
ESC:1/5

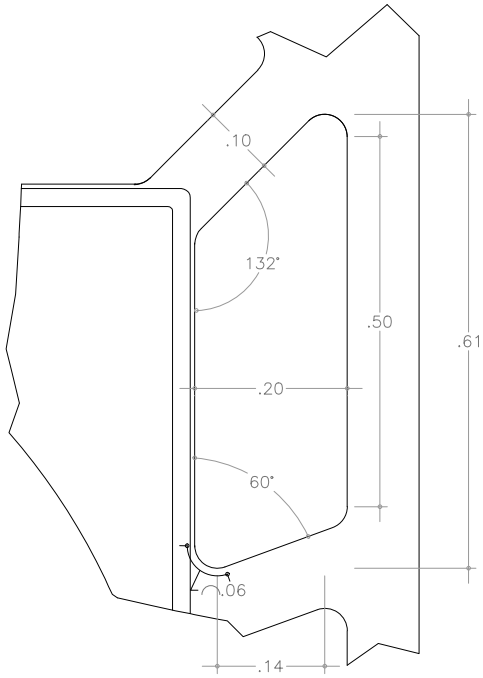

DETALLE E
ESC:1/15

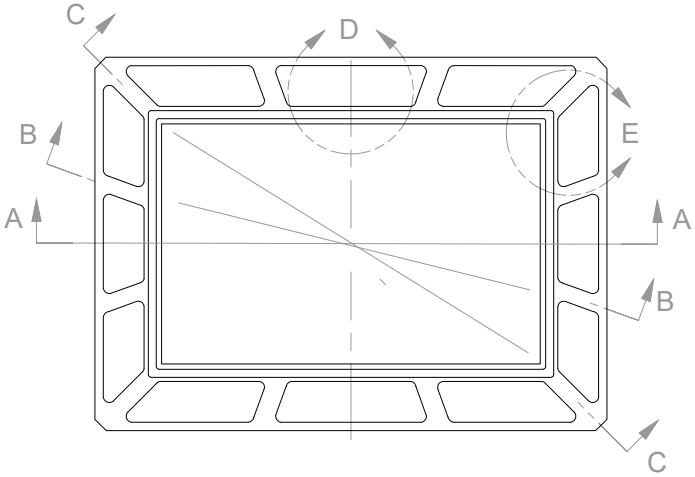

NOTA: Escala variada

LISTA DE PARTES			
ITEM	CANT.	NOMBRE PARTE	DESCRIPCIÓN
1/2	1/1	Bastidor Búzon	Hierro Fundido e=10mm

PRELIMA

PLANCHL

Acceso Desagüe y Telecomunicaciones

Plaza Bolognesi

ANA SOFIA CHAVEZ VILLAR
ARQUITECTO CAP. 22316
CD. 67430
CAP-RL. 12269

Gerente:
ARQ. LUIS MARTIN BOGDANOVICH

Responsable:
Ana Sofía Chávez Villar

Distrito, Provincia, Departamento:
Cercado, Lima, Lima

Fecha: SEPTIEMBRE
Escala: INDICADA

Lámina:
ADT_14

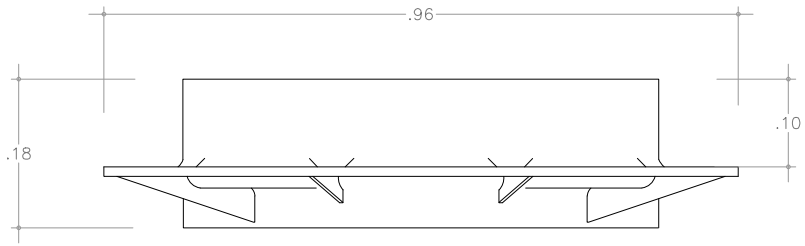

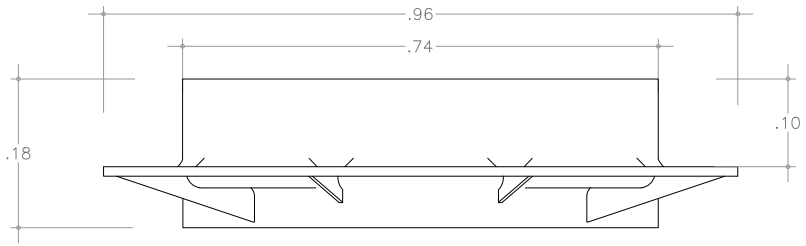

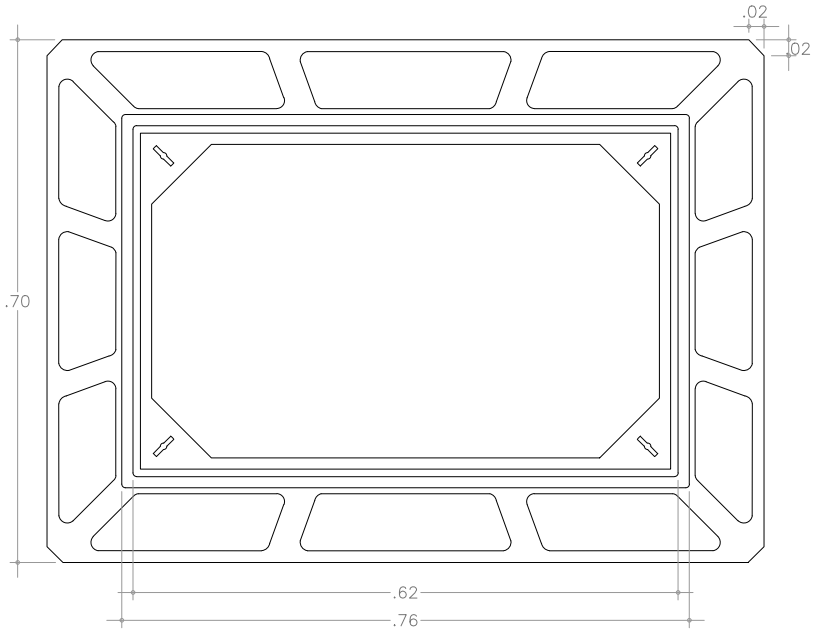

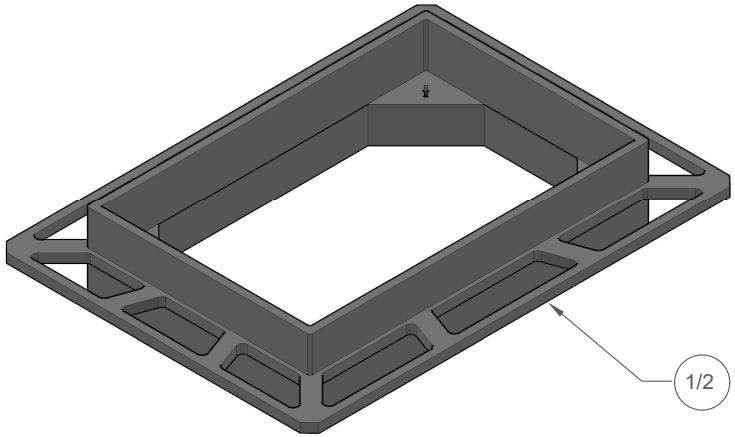

LISTA DE PARTES			
ITEM	CANT.	NOMBRE PARTE	DESCRIPCIÓN
1/2	1/1	Bastidor Búzon	Hierro Fundido e=10mm

PROLIMA

PLANCHIL

Acceso Desagüe y Telecomunicaciones

Plaza Bolognesi

ANA SOFIA CHAVEZ VILLAR
ARQUITECTO CAP. 22318
CD. 57140
CAP-RL. 12269

Gerente:
ARQ. LUIS MARTIN BOGDANOVICH

Responsable:
Ana Sofía Chávez Villar

Distrito, Provincia, Departamento:
Cercado, Lima, Lima

Fecha: SEPTIEMBRE

Escala: 1/5

Lámina: ADT_13

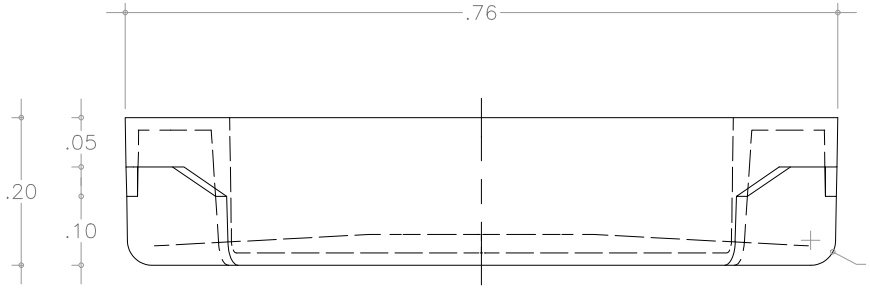

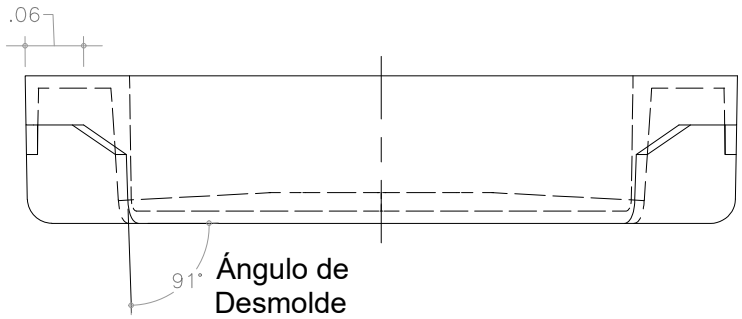

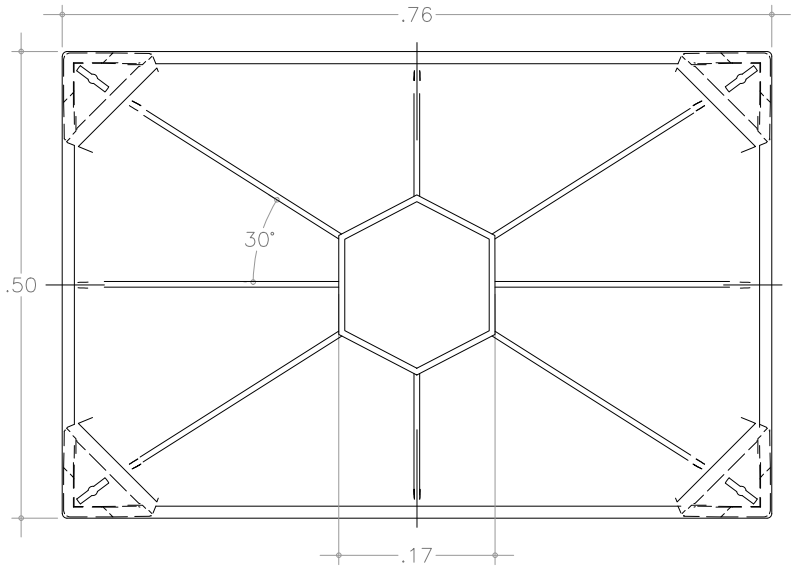

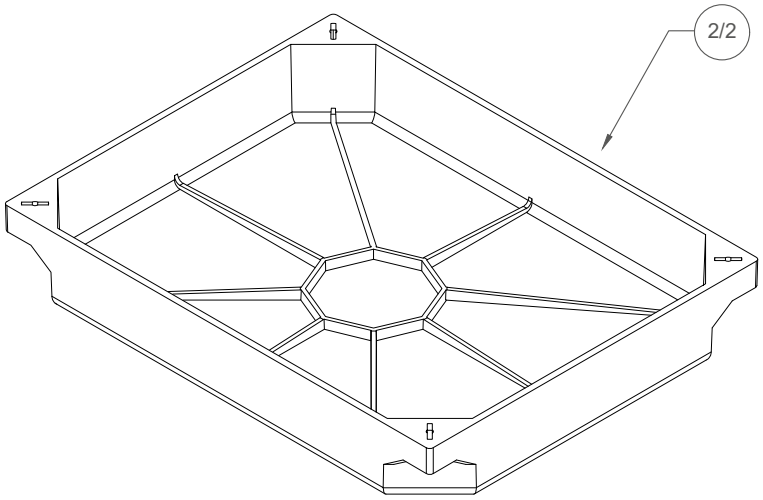

LISTA DE PARTES			
ITEM	CANT.	NOMBRE PARTE	DESCRIPCIÓN
1/2	1/1	Bastidor Búzon	Hierro Fundido
2/2	1/1	Tapa de Búzon	Hierro Fundido

PROLIMA

PLANCHIL

Acceso Desagüe y Telecomunicaciones

Plaza Bolognesi

ANA SOFIA CHAVEZ VILLAR
ARQUITECTO CAP. 22318
CD. 57210
CAP-RL. 12269

Gerente:
ARQ. LUIS MARTIN BOGDANOVICH

Responsable:
Ana Sofía Chávez Villar

Distrito, Provincia, Departamento:
Cercado, Lima, Lima

Fecha: SEPTIEMBRE

Escala: 1/4

Lámina: ADT_15

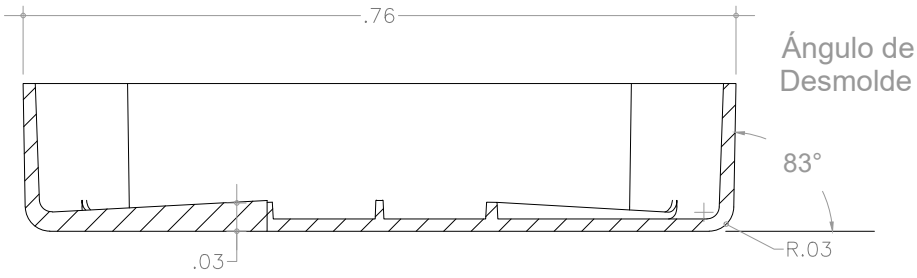

SECCIÓN A-A
ESC:1/4

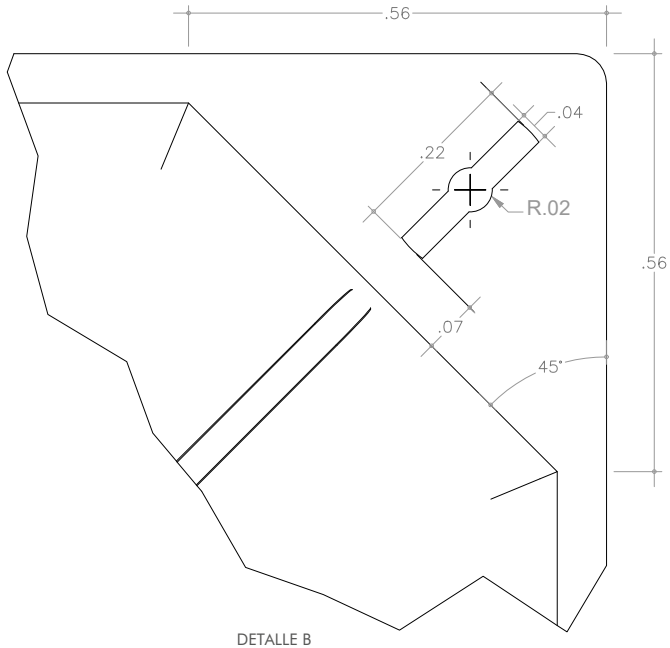

DETALLE B
ESC:1/5

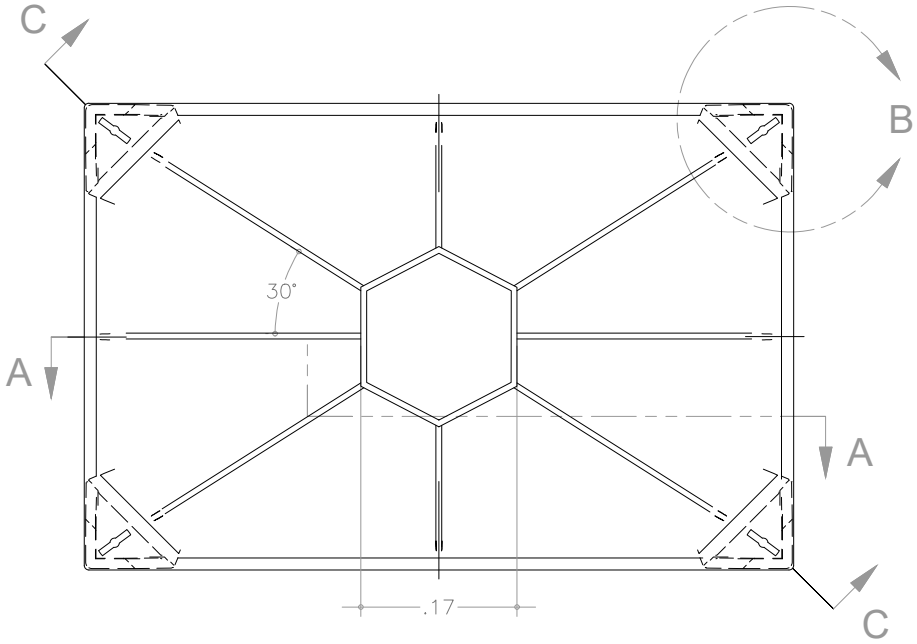

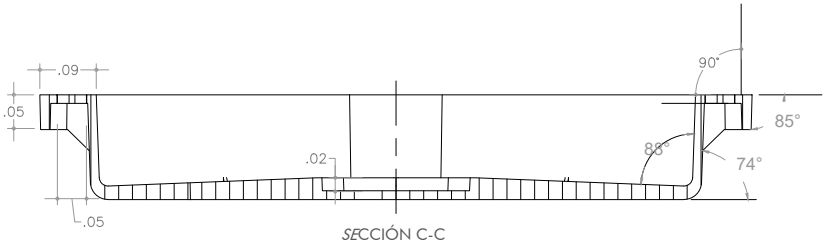

SECCIÓN C-C
ESC:1/7

LISTA DE PARTES			
ITEM	CANT.	NOMBRE PARTE	DESCRIPCIÓN
2/2	1/1	Tapa de Búzon	Hierro Fundido

PRO LIMA

PLANCHIL

Acceso Desagüe y Telecomunicaciones

Plaza Bolognesi

ANA SOFIA CHAVEZ VILLAR
ARQUITECTO CAP. 22318
CD. 57248
CAP-RL. 12269

Gerente:
ARQ. LUIS MARTIN BOGDANOVICH

Responsable:
Ana Sofia Chávez Villar

Distrito, Provincia, Departamento:
Cercado, Lima, Lima

Fecha: SEPTIEMBRE
Escala: INDICADA

Lámina:
ADT_16

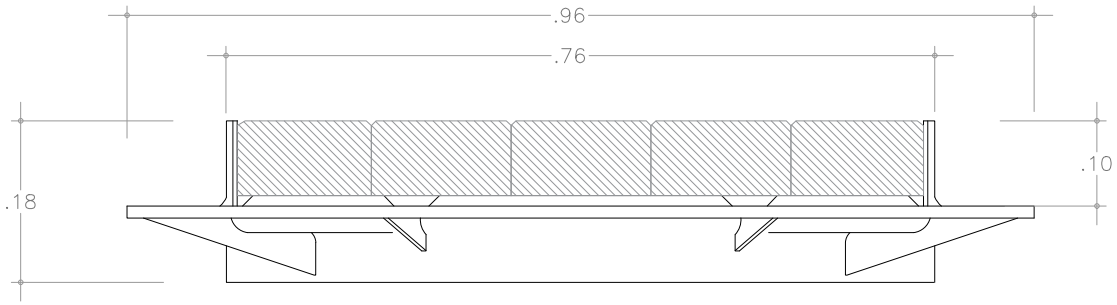

SECCIÓN A-A
ESC:1/4

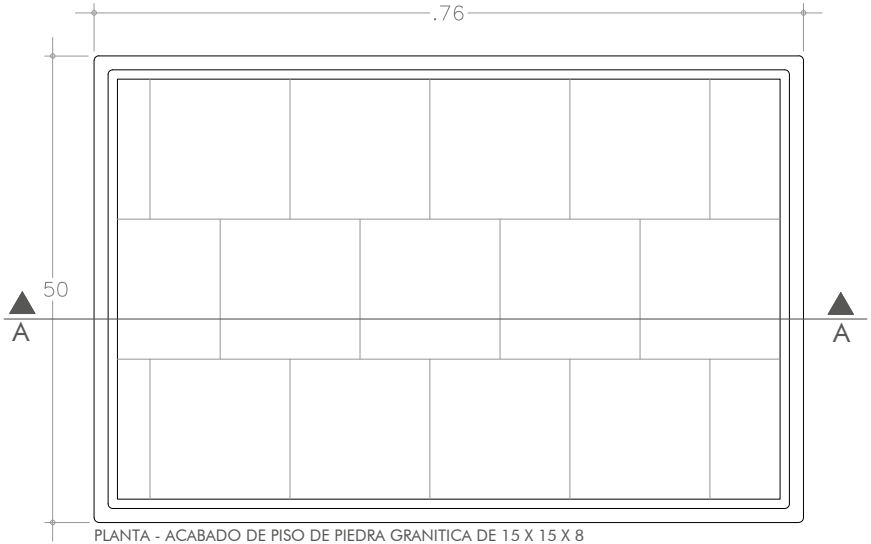

PLANTA - ACABADO DE PISO DE PIEDRA GRANITICA DE 15 X 15 X 8
ESC:1/4

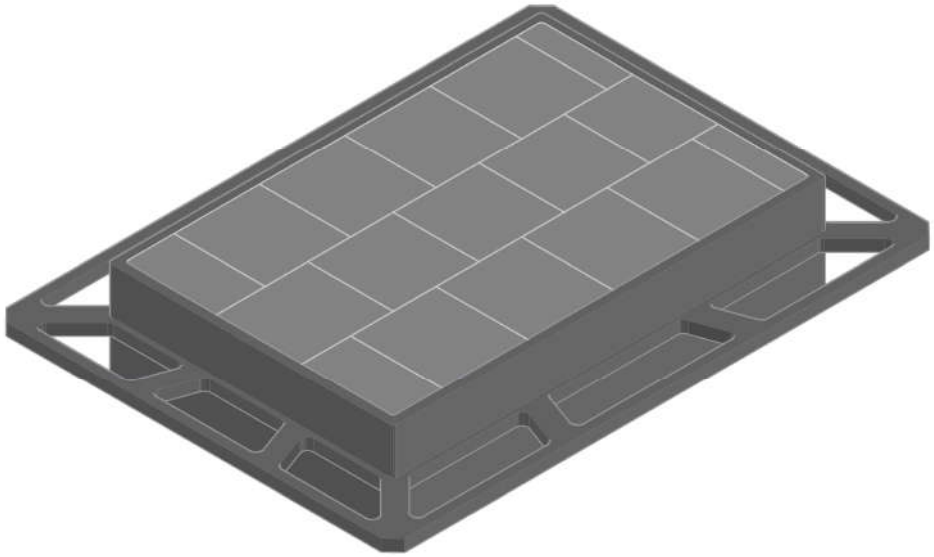

PRAXIMA

PLANCHIL

Acceso Desagüe y Telecomunicaciones

ANA SOFIA CHAVEZ VILLAR
ARQUITECTO CAP. 22319
CAP-RL. 12269

Gerente:
ARQ. LUIS MARTIN BOGDANOVICH

Responsable:
Ana Sofia Chávez Villar

Distrito, Provincia, Departamento:
Cercado, Lima, Lima

Fecha: SEPTIEMBRE
Escala: INDICADA

Lámina:
ADT_17

ANEXO 02

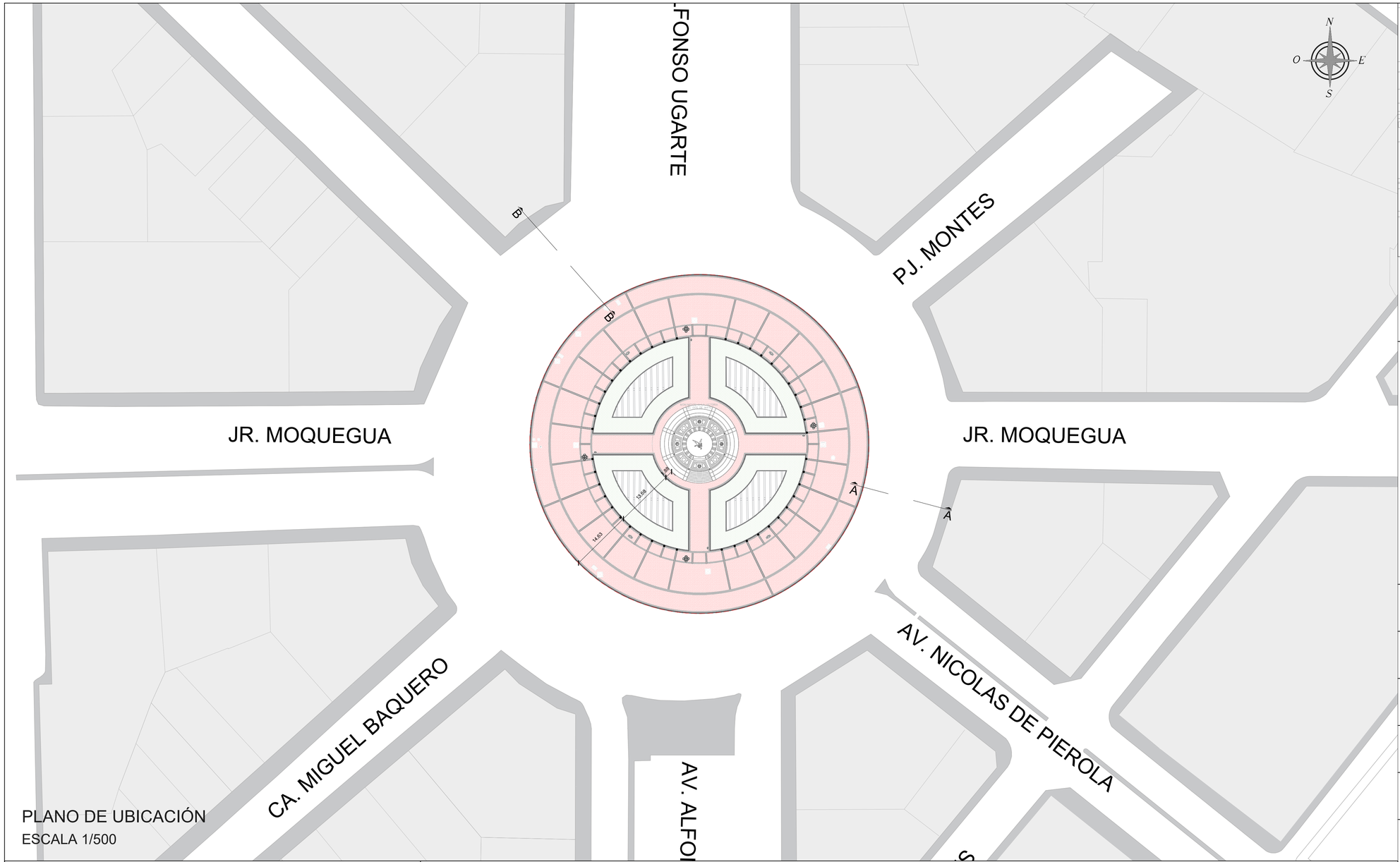

PLANO DE UBICACIÓN
ESCALA 1/500

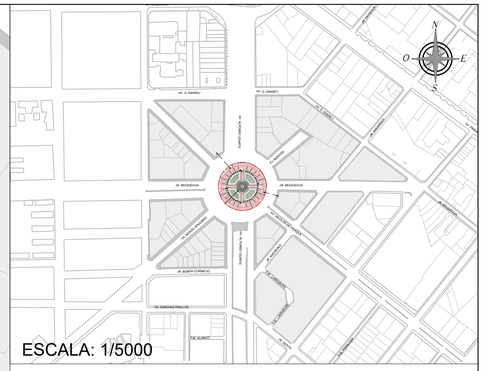

ESCALA: 1/5000

ESQUEMA DE LOCALIZACIÓN
ZONIFICACIÓN: ZRP
ÁREA DE INTERVENCIÓN: 3345.83 M2

DEPARTAMENTO	: LIMA
PROVINCIA	: LIMA
DISTRITO	: CERCADO DE LIMA
URBANIZACIÓN	: -
NOMBRE DE LA VIA	: PL. DOS DE MAYO
N° DEL INMUEBLE	: -
MANZANA	: -
LOTE	: -

GERENTE:
ARQ. LUIS MARTIN BOGDANOVICH

PROFESIONAL RESPONSABLE:
ARQ. ANA SOFÍA CHÁVEZ VILLAR

PROYECTO:
PLAZA BOLOGNESI

PLANO:
LOCALIZACIÓN Y UBICACIÓN

ESCALA:	FECHA:
INDICADA	SEPTIEMBRE 2021

ZTE- ZONA DE TRATAMIENTO ESPECIAL 2

VEREDAS EXISTENTES

ZONA DE INTERVENCIÓN

CORTE A - A
ESC. 1/75

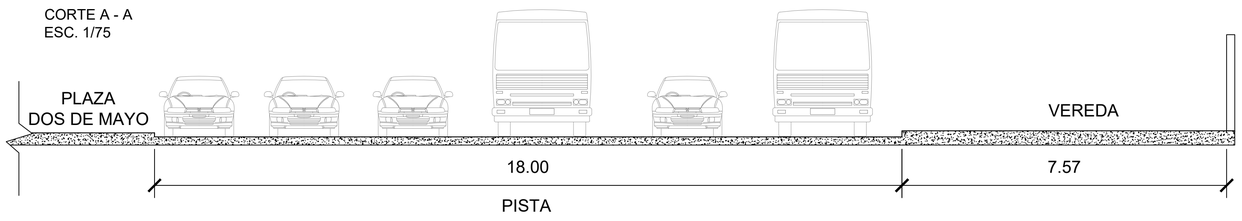

CORTE B - B
ESC. 1/75

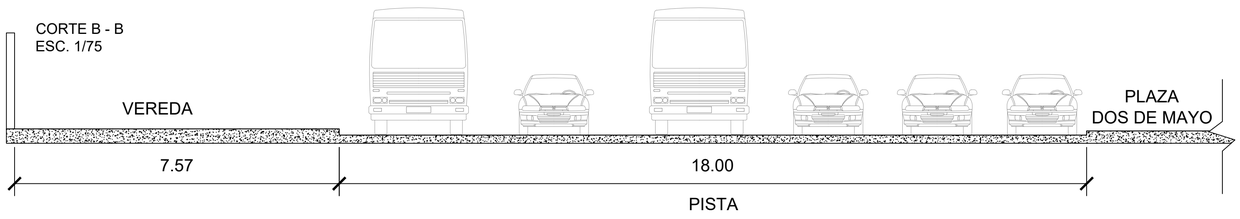

ANA SOFIA
CHAVEZ VILLAR
ARQUITECTO CAP. 22318
CD. 572030
CAP-RL. 12269

U - 01

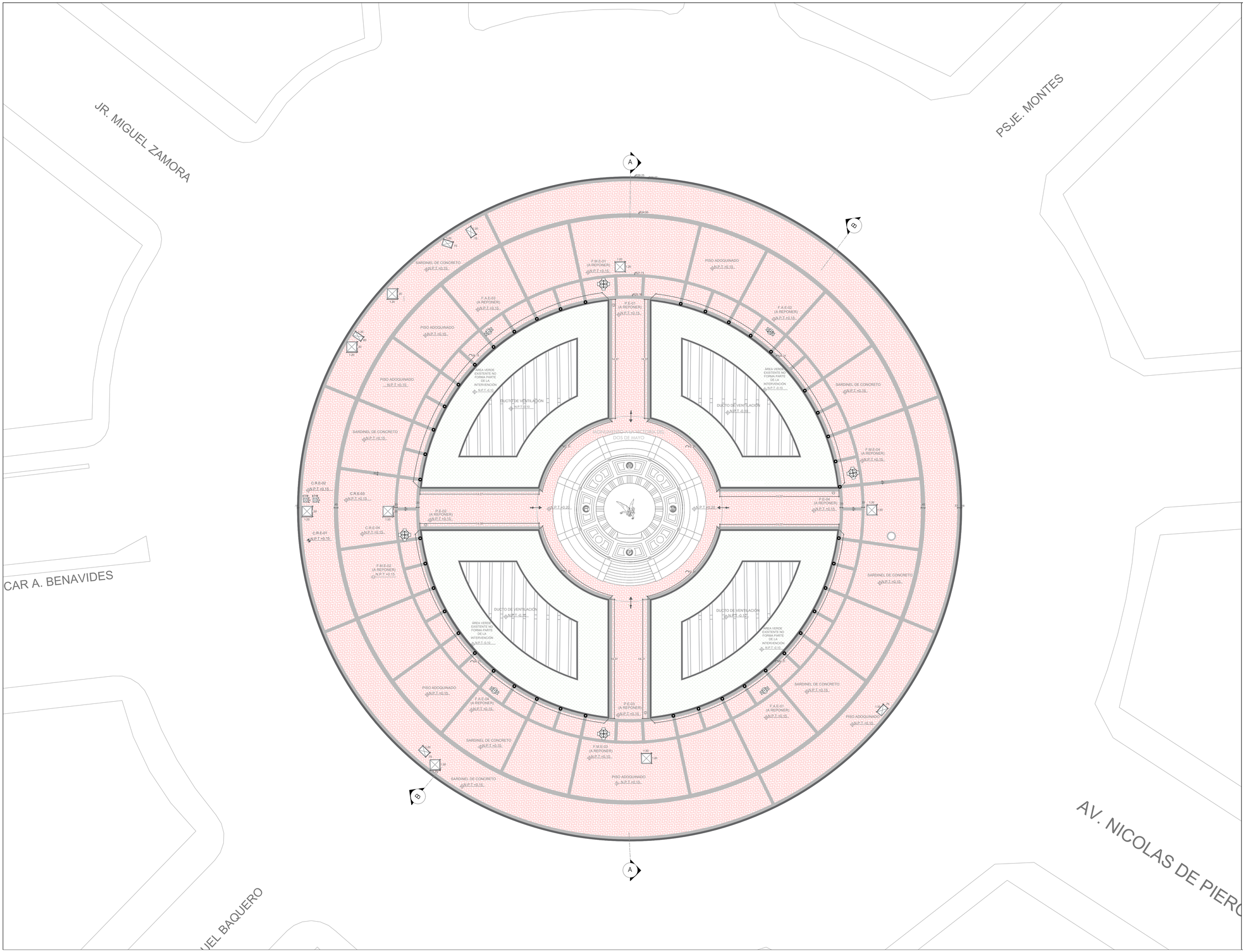

PROLIMA

PLANCHL

PLAZA DOS DE MAYO

PLANO ACTUAL

Leyenda:

- ADOQUÍN / TONO ROJO
- ADOQUÍN / TONO GRIS
- SARDINEL DE CONCRETO
- P.E: PAPELERA EXISTENTE
- F.M.E:FAROL MODERNO EXISTENTE
- F.A.E:FAROL ANTIGUO EXISTENTE
- C.R.E: CAJA DE REGISTRO EXISTENTE
- S: SEMÁFORO
- C.D.S: COMPUTADORA DE SEMÁFORO
- B.E: BOLARDO EXISTENTE

ANA SOFIA CHAVEZ VILLAR
ARQUITECTO CAP. 22318
CD. 37020
CAP-RL. 12269

Gerente:
ARQ. LUIS MARTIN BOGDANOVICH

Responsable:
Ana Sofía Chávez Villar

Distrito, Provincia, Departamento:
Cercado, Lima, Lima

Fecha: SEPTIEMBRE

Escala: 1/200

Lámina: P-02

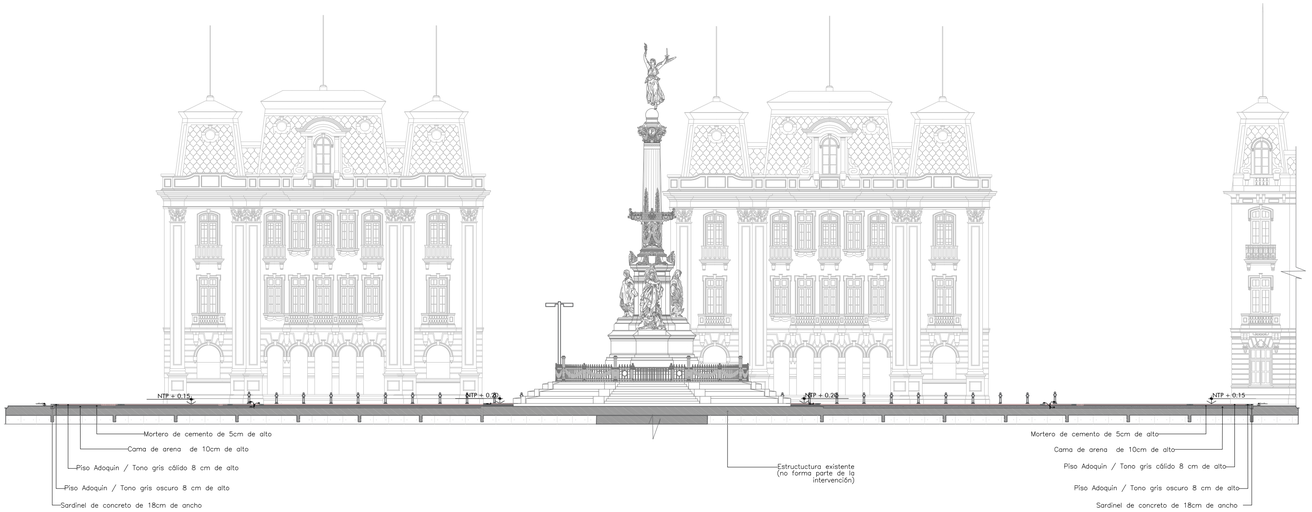

CORTE A - A

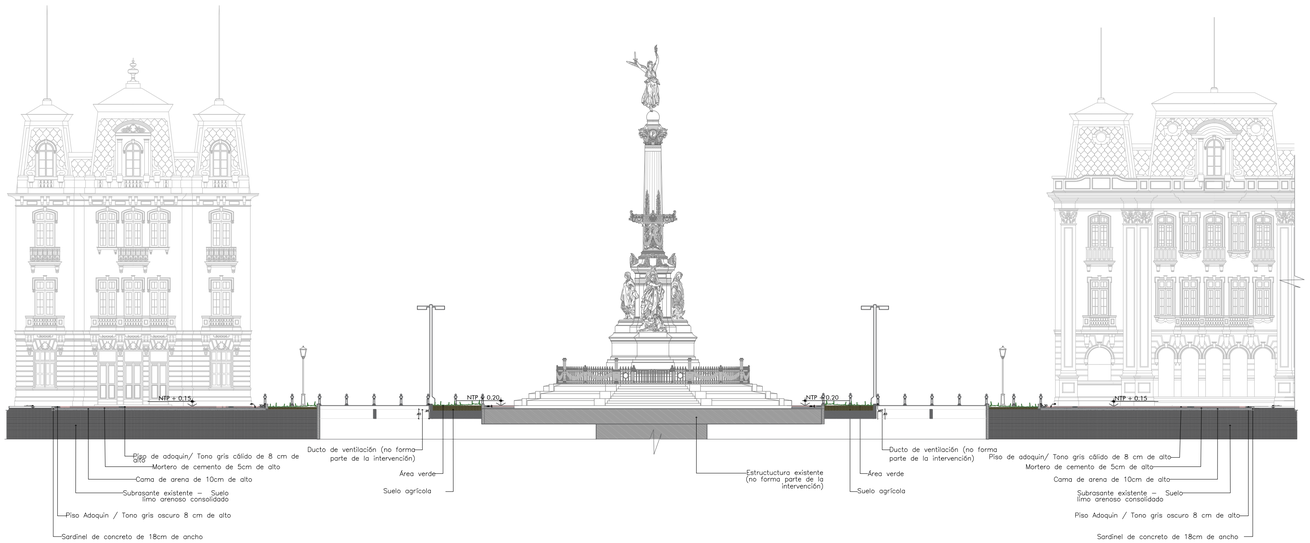

CORTE B - B

PROLIMA

PLANCHL

PLAZA DOS DE MAYO

CORTES ACTUALES

ANA SOFIA
CHAVEZ VILLAR
ARQUITECTO CAP. 22316
CD. 57430
CAP-RL. 12269

Gerente:
ARQ. LUIS MARTIN BOGDANOVICH

Responsable:
Ana Sofía Chávez Villar

Distrito, Provincia, Departamento:
Cercado, Lima, Lima

Fecha:
SEPTIEMBRE

Escala:
1/200

Lámina:
P-03

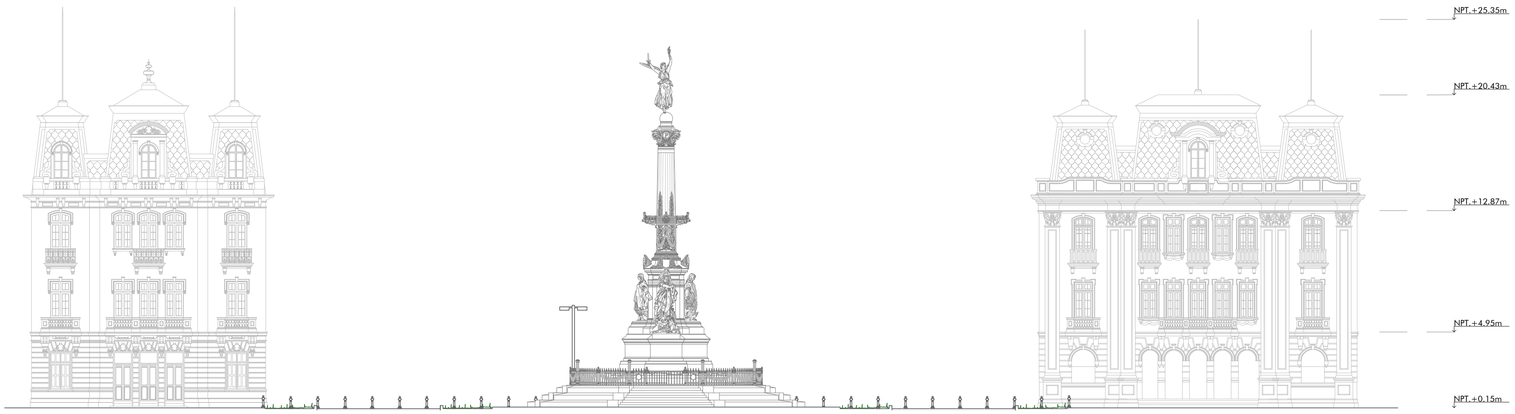

ELEVACIÓN 1

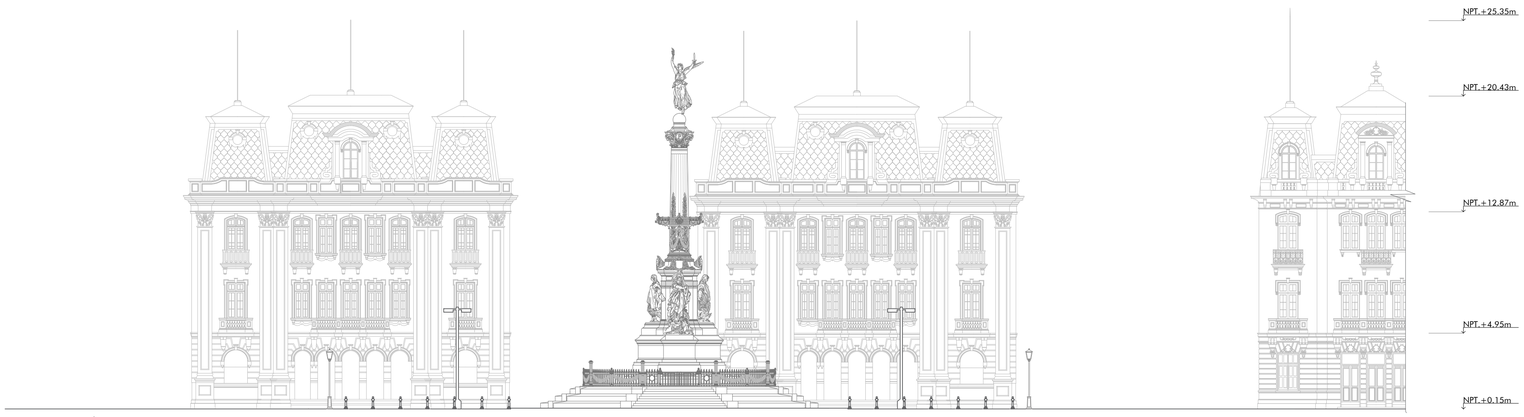

ELEVACIÓN 2

PROLIMA

PLANCHL

PLAZA DOS DE MAYO

ELEVACIÓN ACTUAL

ANA SOFIA CHAVEZ VILLAR
ARQUITECTO CAP. 22316
CD. 57XXB
CAP-RL. 12269

Gerente:
ARQ. LUIS MARTIN BOGDANOVICH

Responsable:
Ana Sofía Chávez Villar

Distrito, Provincia, Departamento:
Cercado, Lima, Lima

Fecha: SEPTIEMBRE

Escala: 1/200

Lámina: P-04

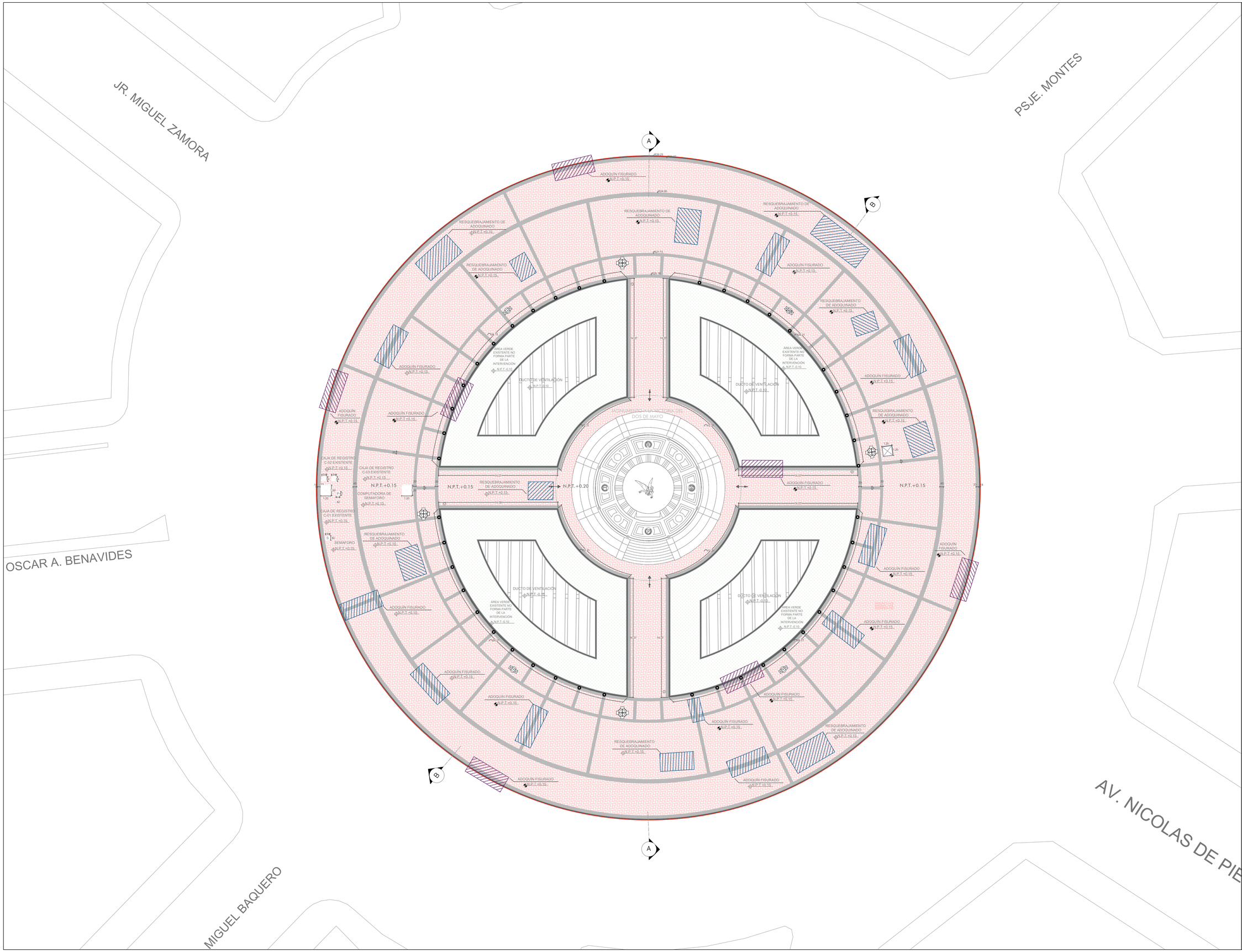

PROLIMA

PLANCHL

PLAZA DOS DE MAYO
PLANO DIAGNOSTICO

Leyenda:

- ADOQUÍN FISURADO
- RESQUEBRAJAMIENTO DE ADOQUINADO
- LÍMITE DE INTERVENCIÓN

Estado:

- ADOQUÍN ROJO ESTADO: MALO
- ADOQUÍN PLOMO ESTADO: REGULAR
- SARDINEL DE CONCRETO ESTADO: MALO

ANA SOFIA CHAVEZ VILLAR
ARQUITECTO CAP. 22319
CD. 57019
CAP-RL 12269

Gerente:
ARQ. LUIS MARTIN BOGDANOVICH

Responsable:
Ana Sofía Chávez Villar

Distrito, Provincia, Departamento
Cercado, Lima, Lima

Fecha: SEPTIEMBRE

Escala: 1/200

Lámina: P-05

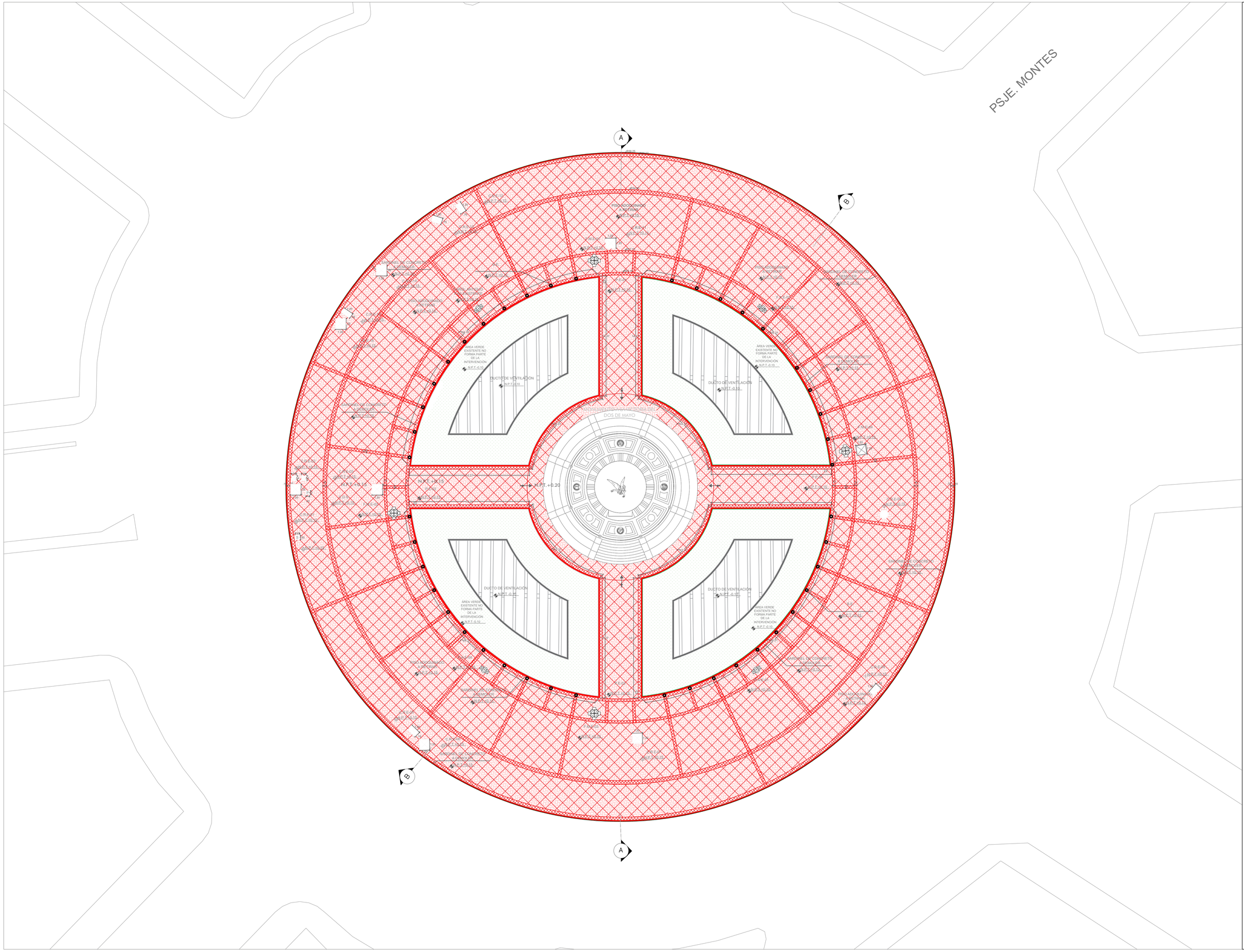

PROLIMA

PLANCHL

PLAZA DOS DE MAYO

PLANO DE INTERVENCIONES

Leyenda:

- SARDINEL DE CONCRETO A DEMOLER
- PISO ADOQUINADO A RETIRAR / TONO ROJO
- PISO ADOQUINADO A RETIRAR / TONO GRIS
- LÍMITE DE INTERVENCIÓN
- P.E: PAPELERA EXISTENTE (A REPONER)
- F.M.E:FAROL MODERNO EXISTENTE (A REPONER)
- F.A.E: FAROL ANTIGUO EXISTENTE (A REPONER)
- C.R.E: CAJA DE REGISTRO EXISTENTE
- S: SEMÁFORO
- C.D.S: COMPUTADORA DE SEMÁFORO
- B.E: BOLARDO EXISTENTE (A REPONER)

ANA SOFÍA CHÁVEZ VILLAR
ARQUITECTO CAP 22016
CD. 22016
CAP-RL. 12269

Gerente:
ARQ. LUIS MARTIN BOGDANOVICH

Responsable:
Ana Sofía Chávez Villar

Distrito, Provincia, Departamento:
Cercado, Lima, Lima

Fecha: SEPTIEMBRE

Escala: 1/200

Lámina: P-06

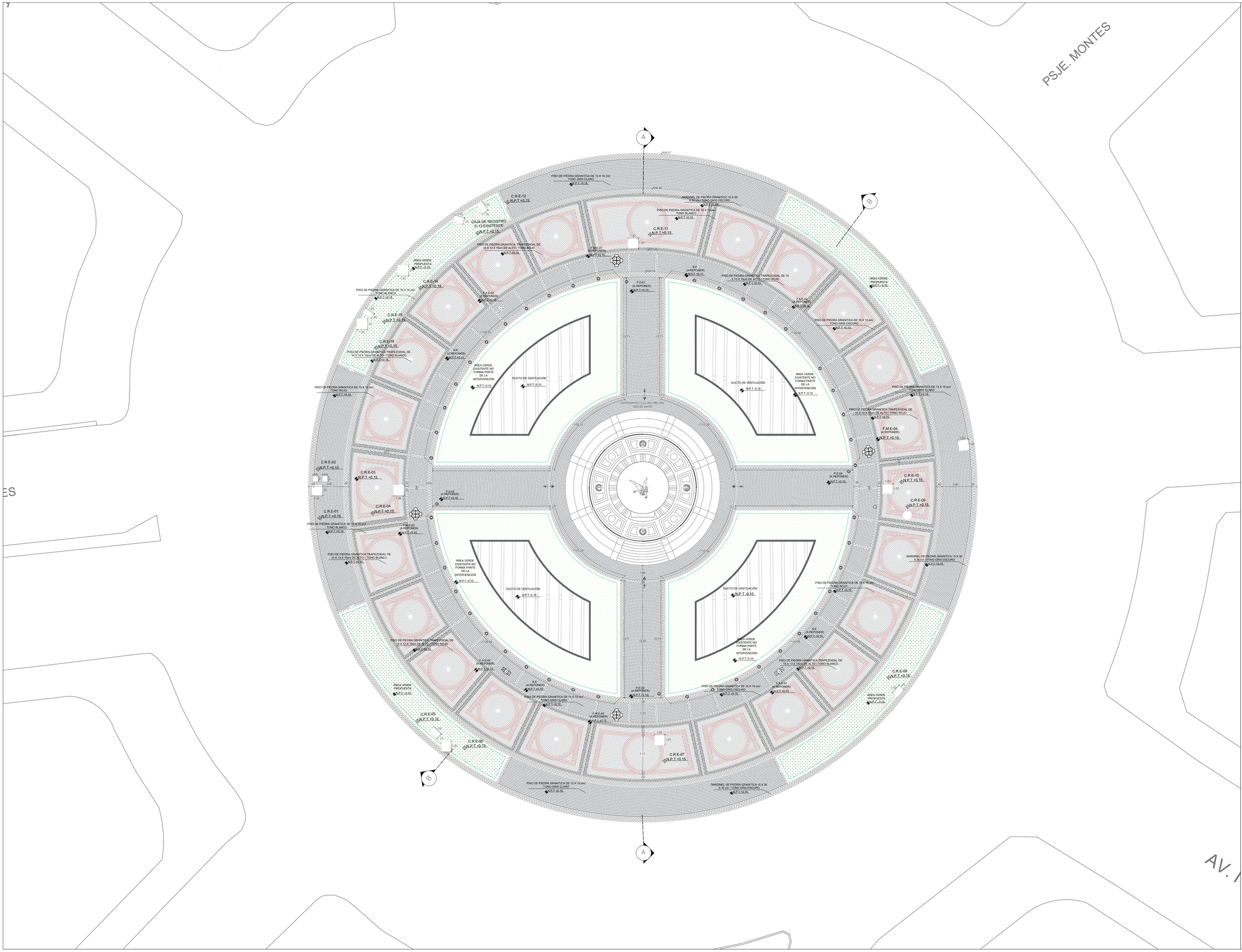

PROLIMA

PLANCHL

PLAZA DOS DE MAYO

PROPUESTA DE PISOS

Leyenda:

- SARDINEL DE PIEDRA GRANITICA 15 X 30 X 30 cm/ TONO GRIS OSCURO
- PIEDRA GRANITICA 15 X 15 cm/ TONO GRIS CLARO
- PIEDRA GRANITICA 15 X 15 cm/ TONO GRIS OSCURO
- PIEDRA GRANITICA 15 X 15 cm/ TONO BLANCO
- PIEDRA GRANITICA 15 X 15 cm/ TONO ROJO
- PIEDRA GRANITICA TRAPEZOIDAL 15 X 15 X 13 cm/ TONO ROJO
- PIEDRA GRANITICA TRAPEZOIDAL 15 X 15 X 13 cm/ TONO BLANCO
- JARDINERA EXISTENTE
- JARDINERA PROPUESTA
- P.E: PAPELERA EXISTENTE (A REPONER)
- F.M.E: FAROL MODERNO EXISTENTE (A REPONER)
- F.A.E: FAROL ANTIGUO EXISTENTE (A REPONER)
- C.R.E: CAJA DE REGISTRO EXISTENTE
- B.E: BOLARDO EXISTENTE (A REPONER)

ANA SOFIA CHAVEZ VILLAR
ARQUITECTO CAP. 22318
CD. 572020
CAP-RL. 12269

Gerente:
ARQ. LUIS MARTIN BOGDANOVICH

Responsable:
Ana Sofía Chávez Villar

Distrito, Provincia, Departamento:
Cercado, Lima, Lima

Fecha: SEPTIEMBRE

Escala: 1/200

Lámina: P-07

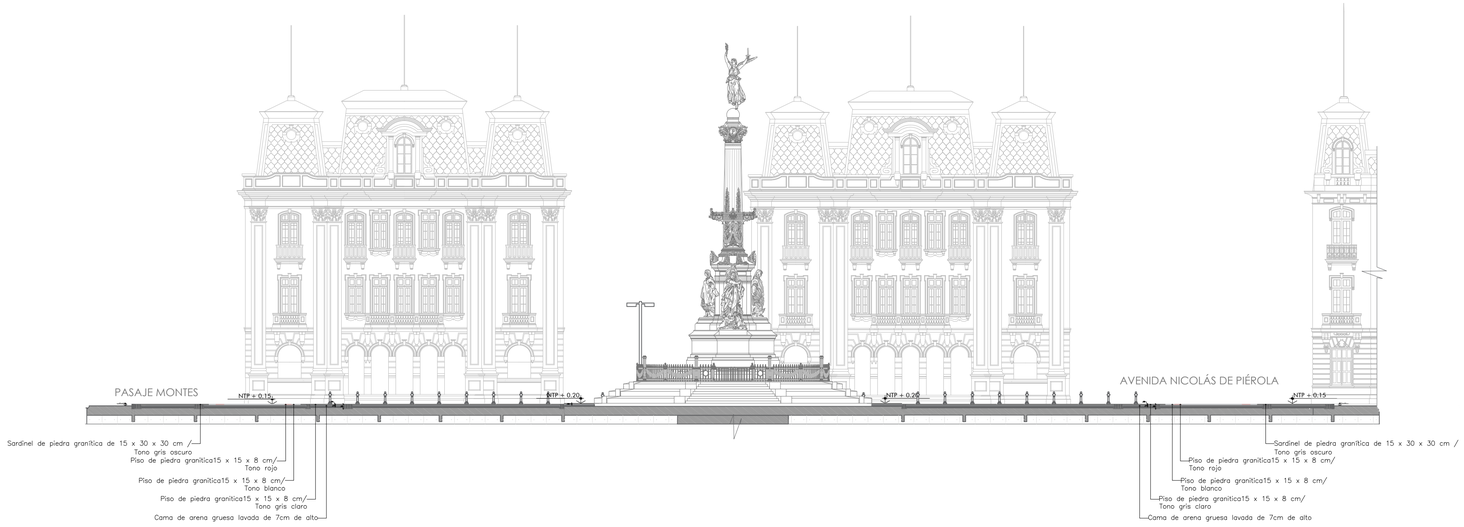

CORTE A-A

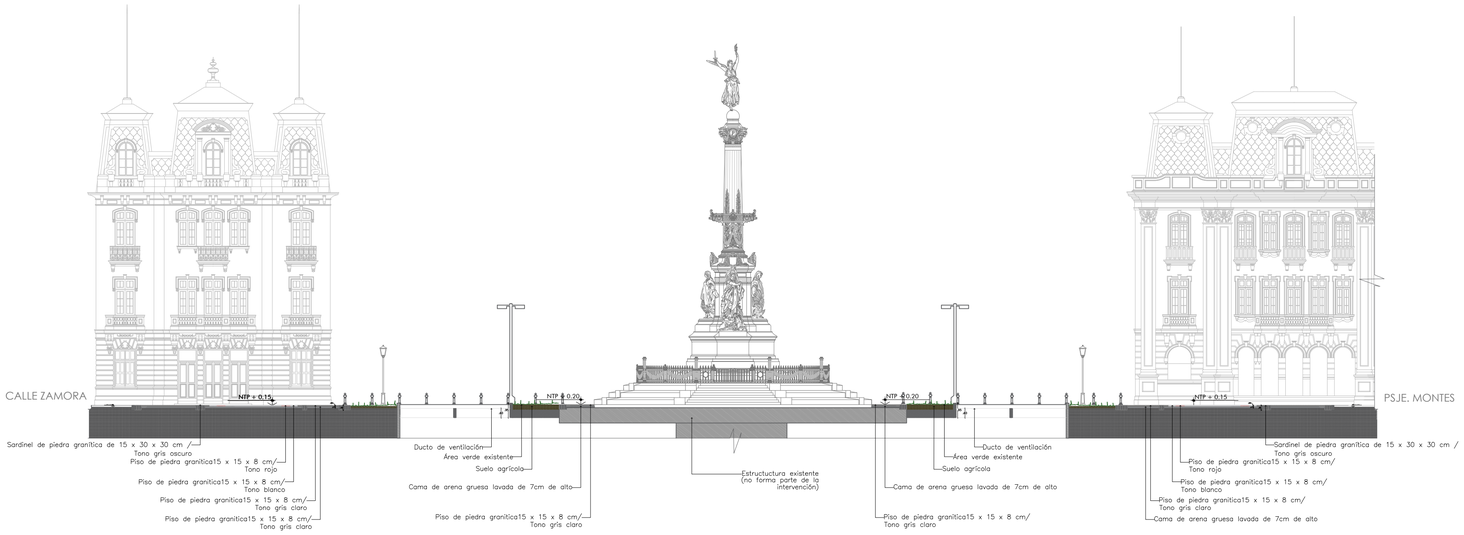

CORTE B-B

PROLIMA

PLANCHL

PLAZA DOS DE MAYO

CORTES PROPUESTOS

Leyenda:

- SARDINEL DE PIEDRA GRANITICA DE 15X30X30cm/TONO GRIS OSCURO
- PISO DE PIEDRA GRANITICA DE 15X13X8CM/TONO GRIS CLARO
- PISO DE PIEDRA GRANITICA DE 15X13X8CM/TONO BLANCO
- PISO DE PIEDRA GRANITICA DE 15X13X8CM/TONO ROJO
- CAMA DE ARENA GRUESA LAVADA DE 7CM DE ALTO
- ESTRUCTURA EXISTENTE (NO FORMA PARTE DE LA INTERVENCIÓN)
- SUBRASANTE EXISTENTE SUELO LIMO ARENOSO CONSOLIDADO
- SUELO AGRÍCOLA
- ÁREA VERDE

ANA SOFIA CHAVEZ VILLAR
ARQUITECTO CAP. 22318
CD. 572630
CAP-RL. 12269

Gerente:
ARQ. LUIS MARTIN BOGDANOVICH

Responsable:
Ana Sofía Chávez Villar

Distrito, Provincia, Departamento:
Cercado, Lima, Lima

Fecha: SEPTIEMBRE

Escala: 1/200

Lámina: P-08

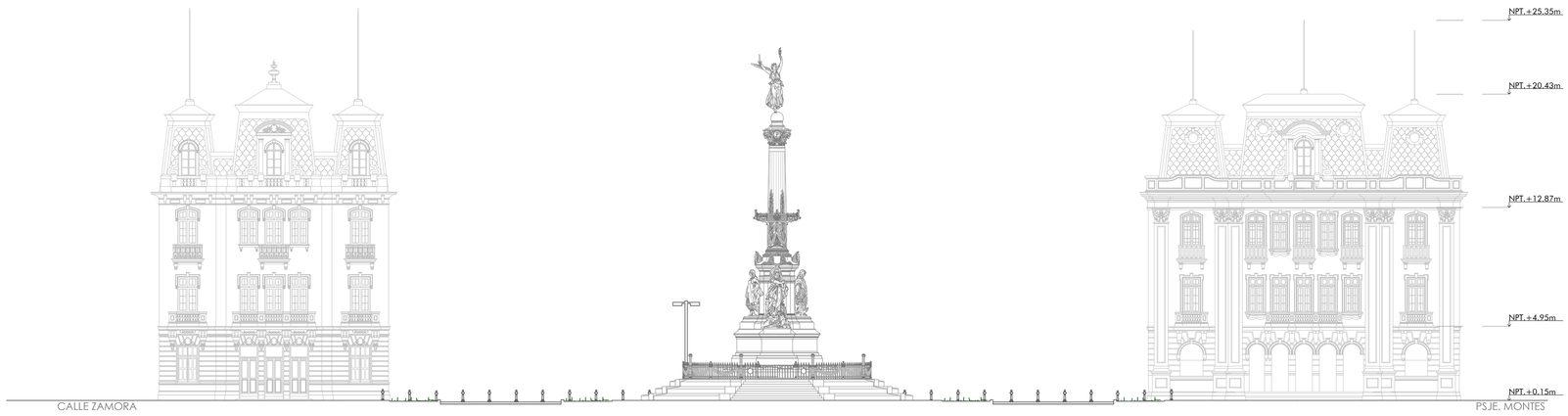

CORTE A-A

CORTE B-B

PROLIMA

PLANCHL

PLAZA DOS DE MAYO

ELEVACIÓNES PROPUESTAS

ANA SOFIA CHAVEZ VILLAR
ARQUITECTO CAP. 22318
CD. 572030
CAP-RL. 12269

Gerente:
ARQ. LUIS MARTIN BOGDANOVICH

Responsable:
Ana Sofía Chávez Villar

Distrito, Provincia, Departamento:
Cercado, Lima, Lima

Fecha: SEPTIEMBRE

Escala: 1/200

Lámina: P-09

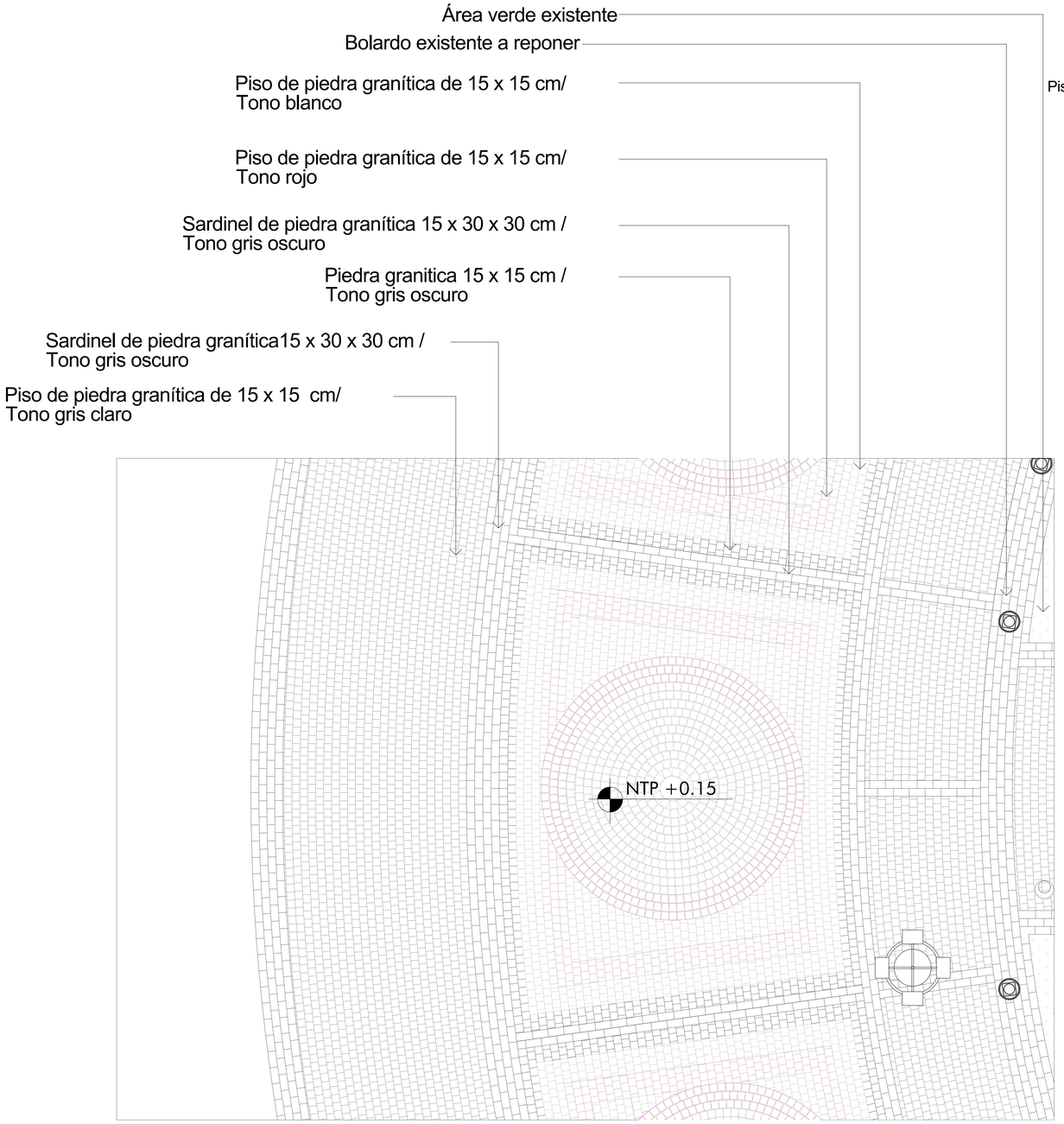

PLANTA DEL PAVIMENTO
ESC. 1/100

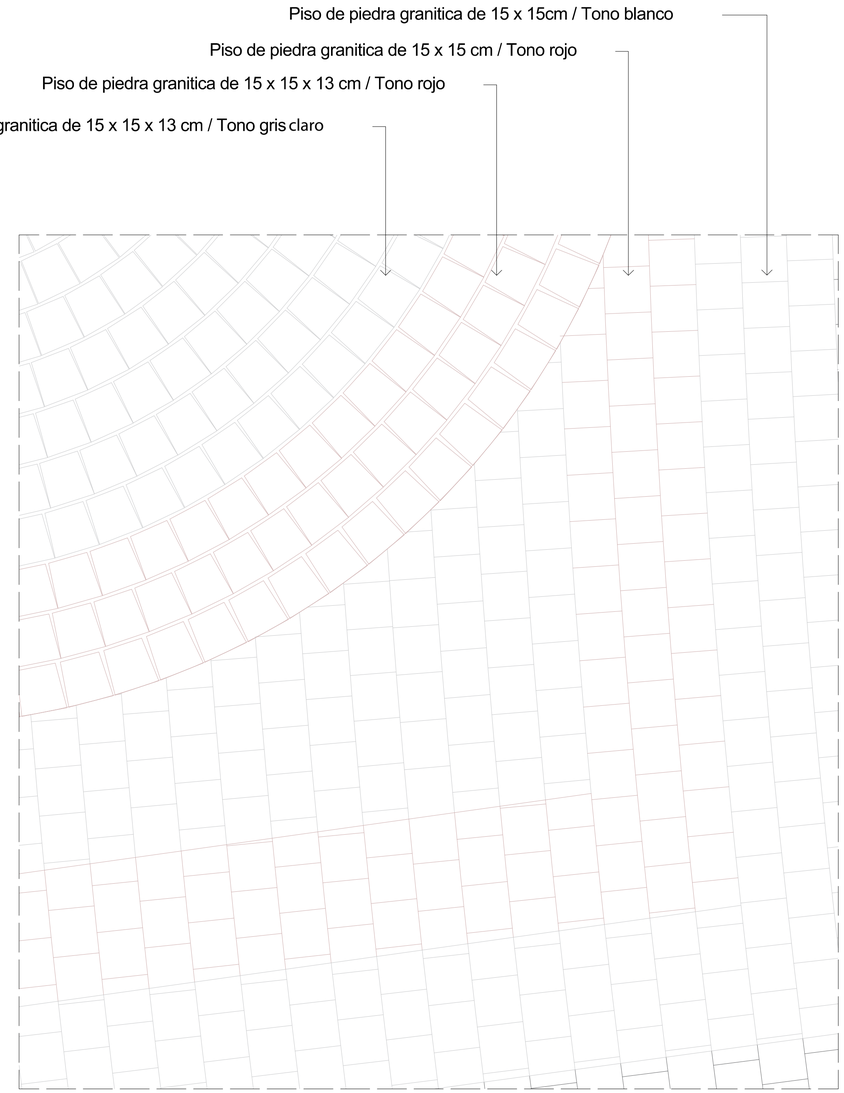

PLANTA DEL PAVIMENTO - ZOOM
ESC. 1/10

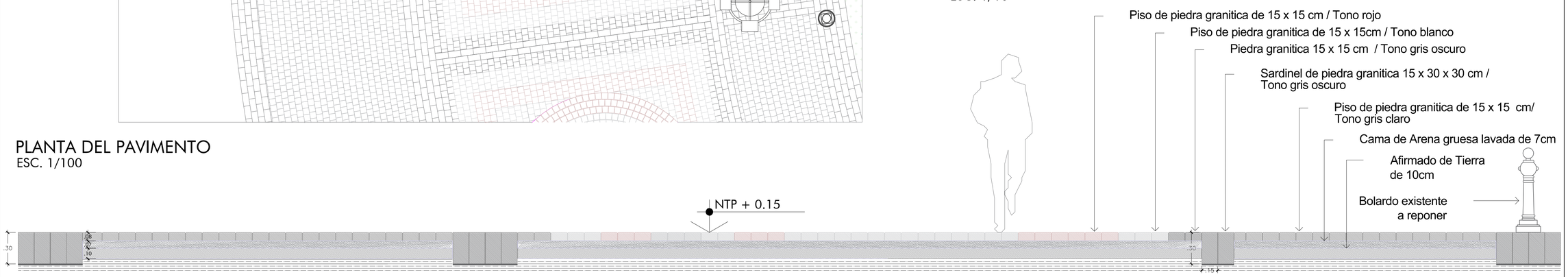

DETALLE DE PISO
ESC. 1/20

PLAZA DOS DE MAYO
DETALLE DE PISO

ANA SOFIA CHAVEZ VILLAR
ARQUITECTO CAP.22316
CD. 07626
CAP-RL. 12269

Gerente:
ARQ. LUIS MARTIN BOGDANOVICH

Responsable:
Ana Sofía Chávez Villar

Distrito, Provincia, Departamento:
Cercado, Lima, Lima

Fecha: SEPTIEMBRE
Escala: INDICADA

Lámina:
P-10

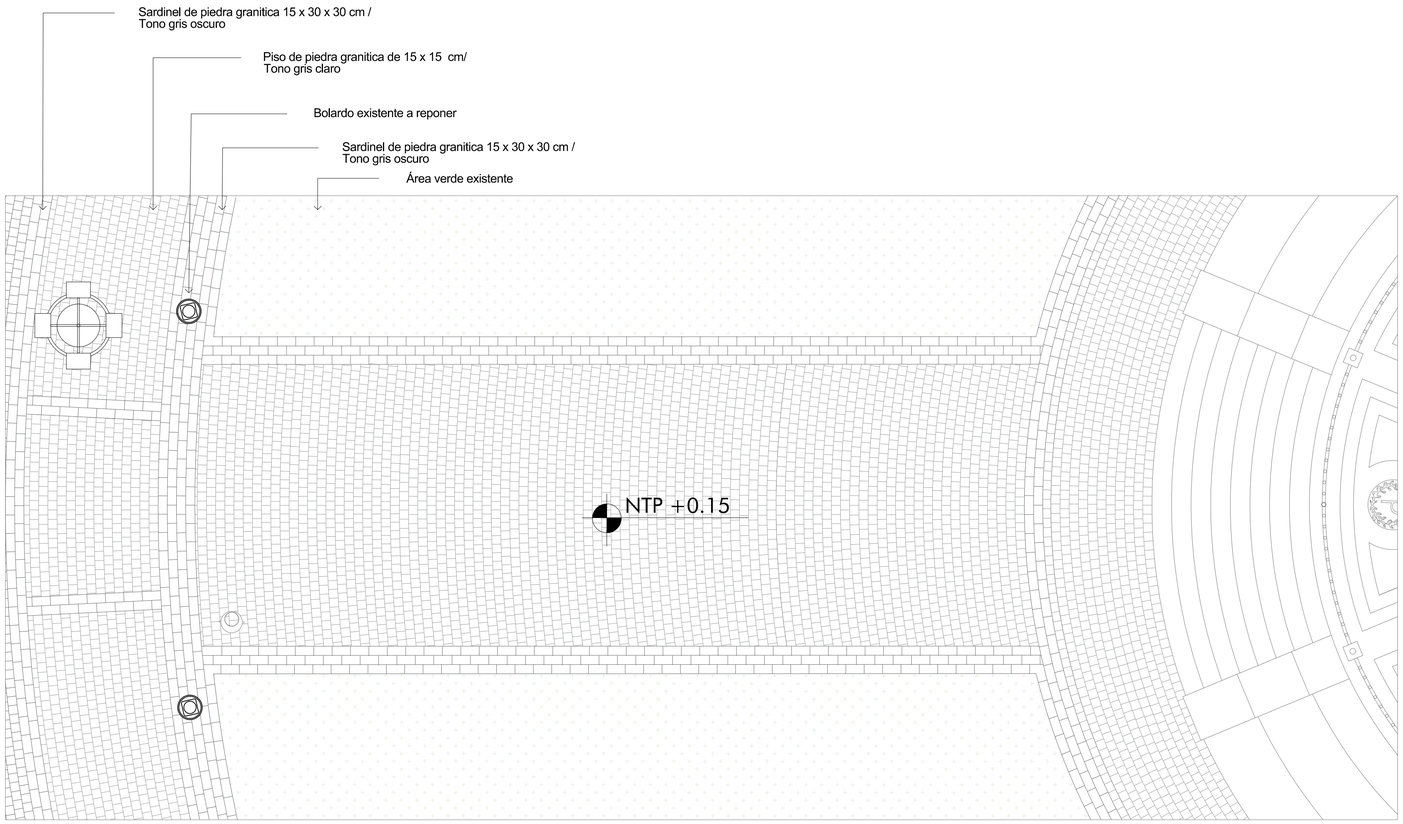

PLANTA DEL PAVIMENTO
ESC. 1/50

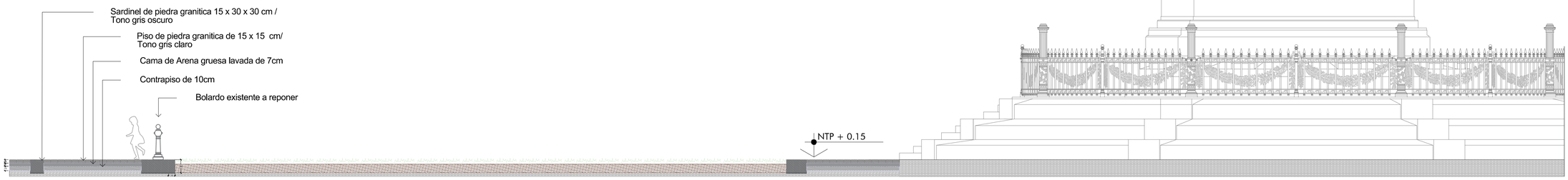

DETALLE DE PISO
ESC. 1/50

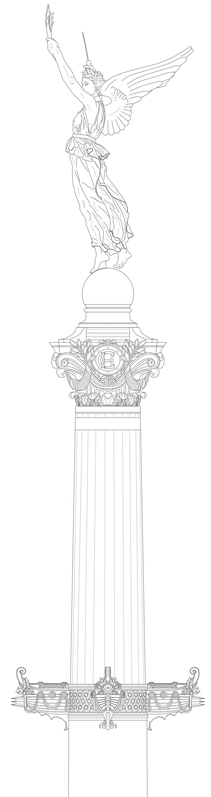

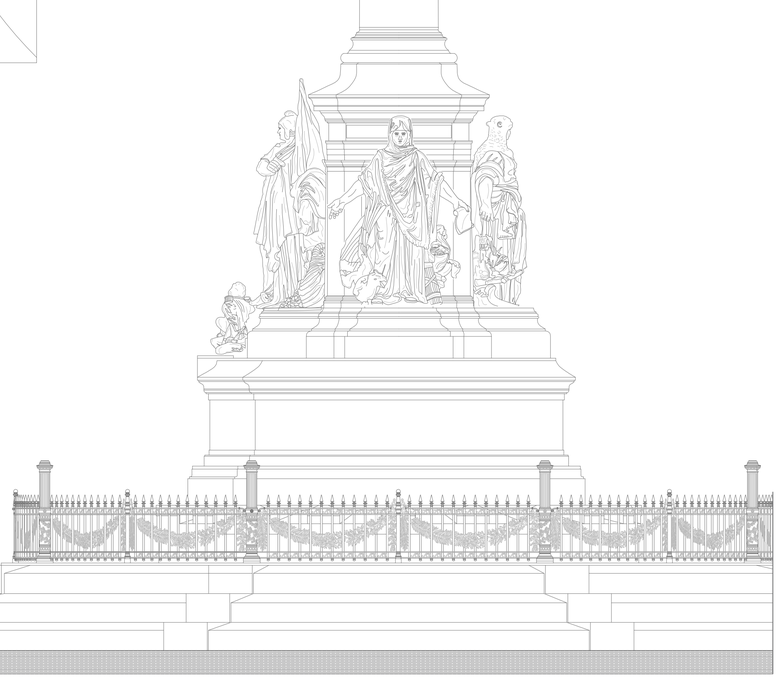

PROLIMA

PLANCHL

PLAZA DOS DE MAYO
DETALLE DE PISO

ANA SOFIA CHAVEZ VILLAR
ARQUITECTO CAP. 22316
CD. 37636
CAP-RL. 12269

Gerente:
ARQ. LUIS MARTIN BOGDANOVICH

Responsable:
Ana Sofía Chávez Villar

Distrito, Provincia, Departamento:
Cercado, Lima, Lima

Fecha: SEPTIEMBRE

Escala: INDICADA

Lámina:

P-12

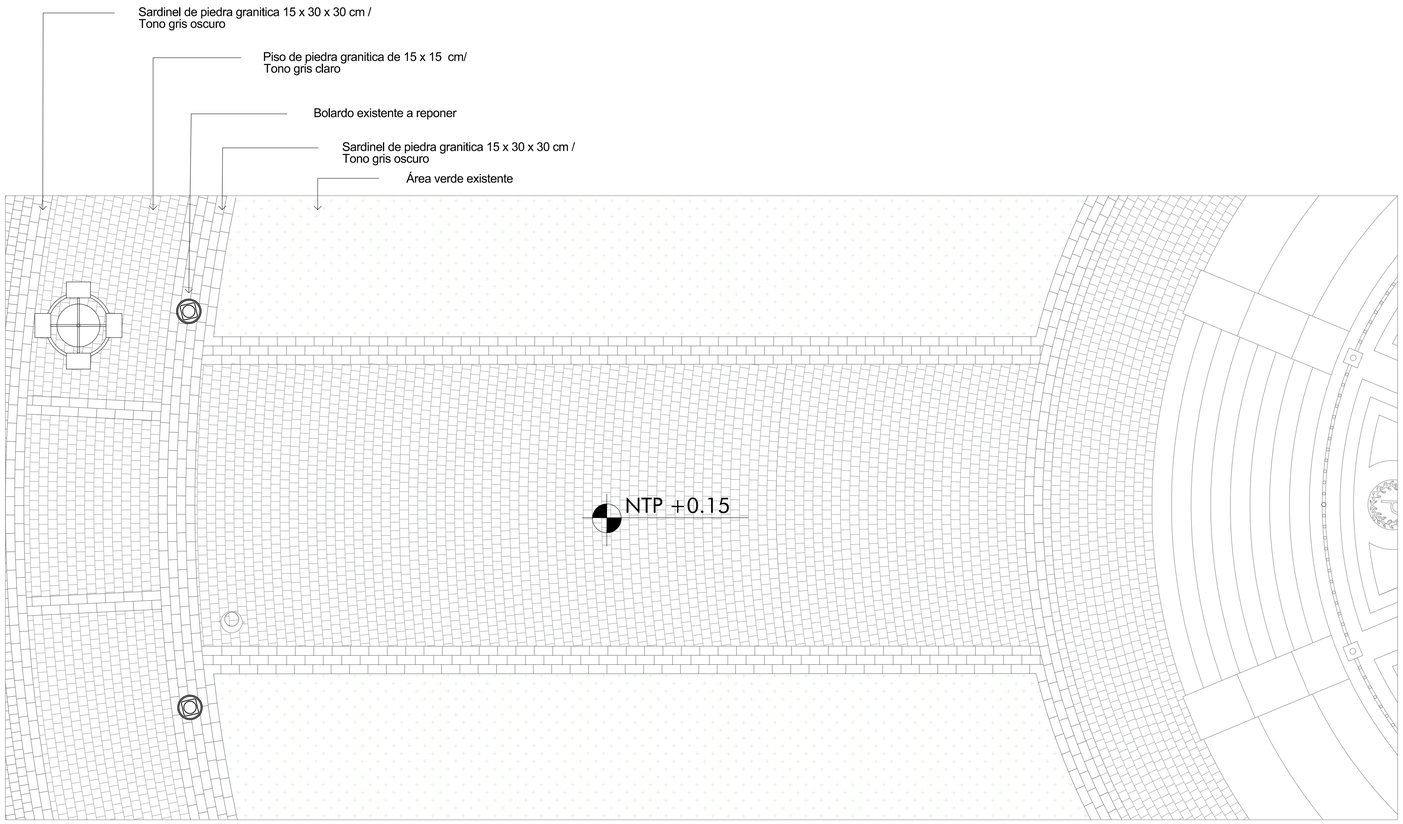

PLANTA DEL PAVIMENTO
ESC. 1/50

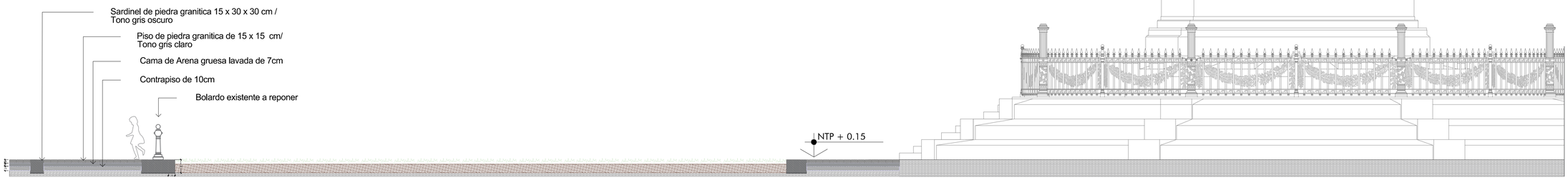

DETALLE DE PISO
ESC. 1/50

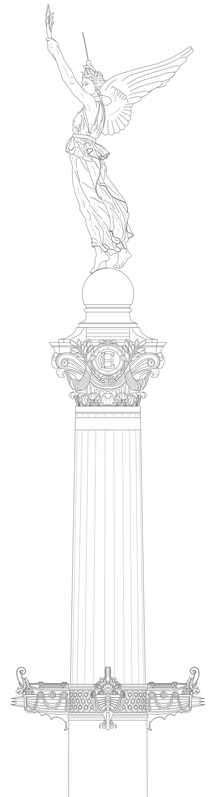

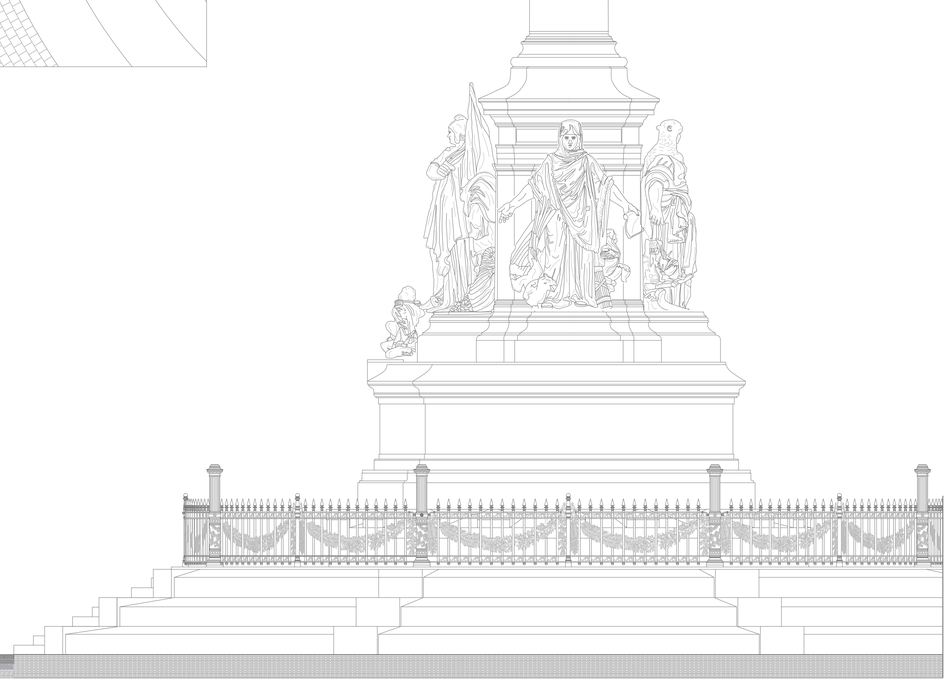

PROLIMA

PLANCHL

PLAZA DOS DE MAYO
DETALLE DE PISO

ANA SOFIA CHAVEZ VILLAR
ARQUITECTO CAP. 22316
CD. 37636
CAP-RL. 12269

Gerente:
ARQ. LUIS MARTIN BOGDANOVICH

Responsable:
Ana Sofía Chávez Villar

Distrito, Provincia, Departamento:
Cercado, Lima, Lima

Fecha: SEPTIEMBRE

Escala: INDICADA

Lámina:

P-12

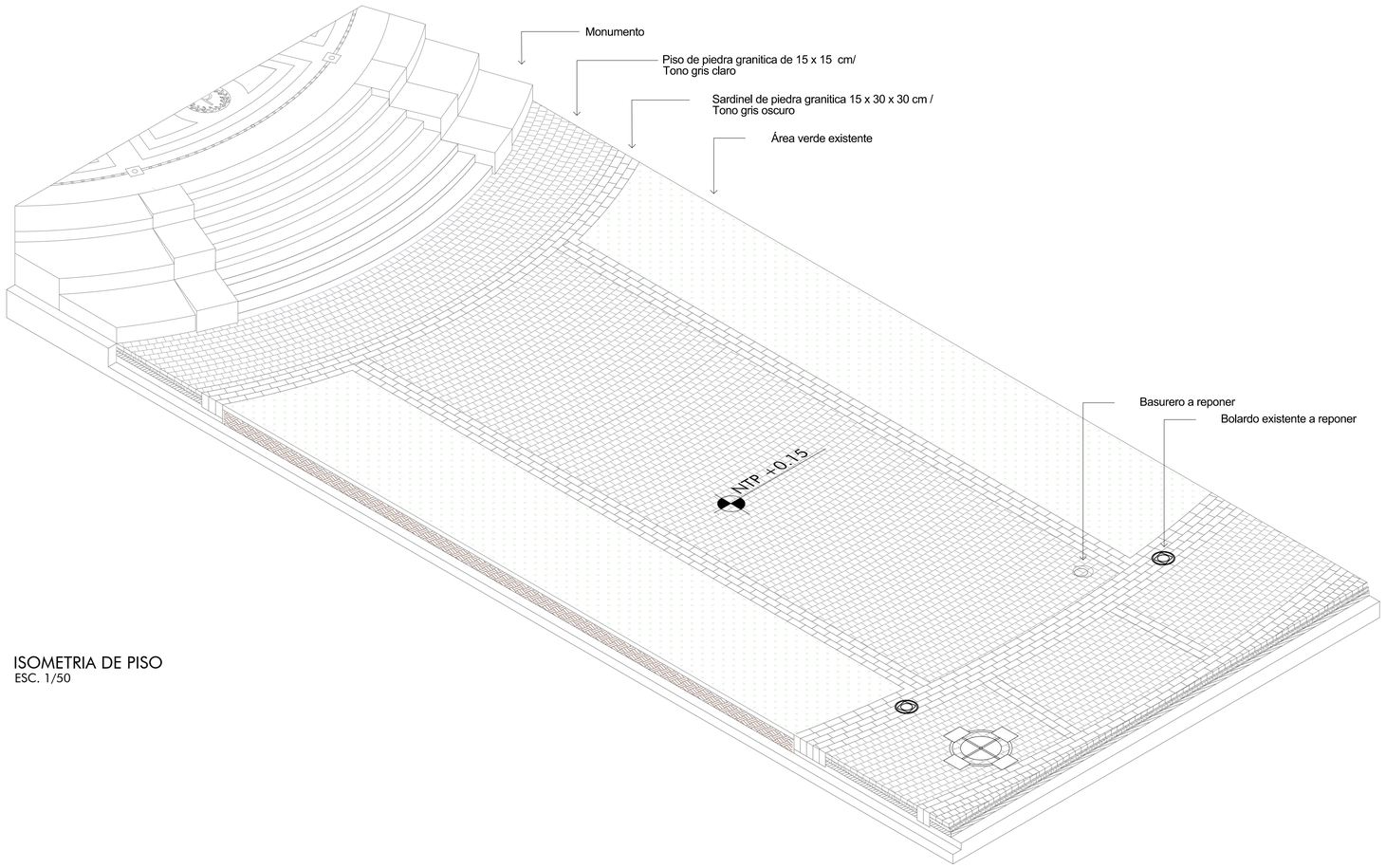

ISOMETRIA DE PISO
ESC. 1/50

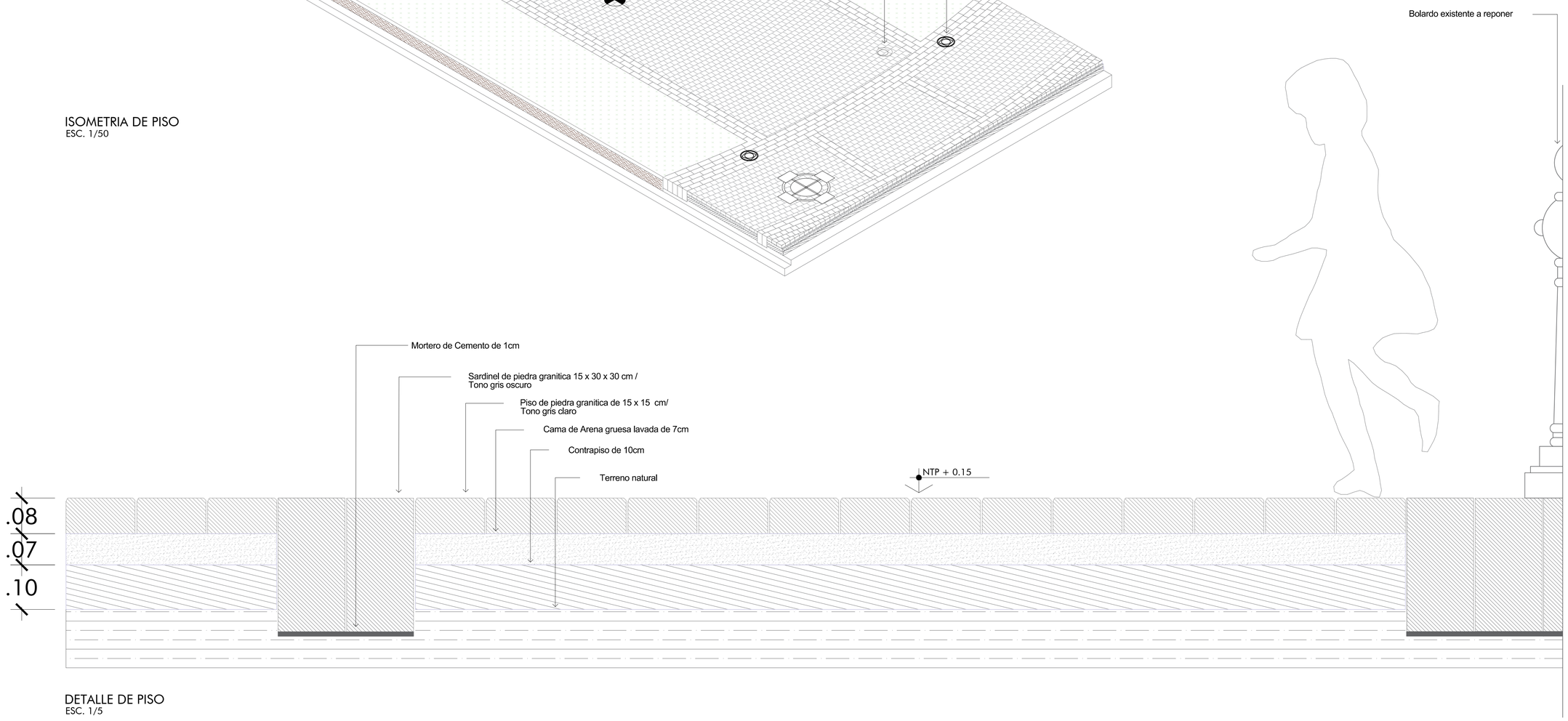

DETALLE DE PISO
ESC. 1/5

PROLIMA

PLANCHL

PLAZA DOS DE MAYO
DETALLE DE PISO

ANA SOFIA CHAVEZ VILLAR
ARQUITECTO CAP. 22318
CQ. 57828
CAP-RL. 12269

Gerente:
ARQ. LUIS MARTIN BOGDANOVICH

Responsable:
Ana Sofía Chávez Villar

Distrito, Provincia, Departamento
Cercado, Lima, Lima

Fecha: SEPTIEMBRE
Escala: INDICADA

Lámina:
P-13

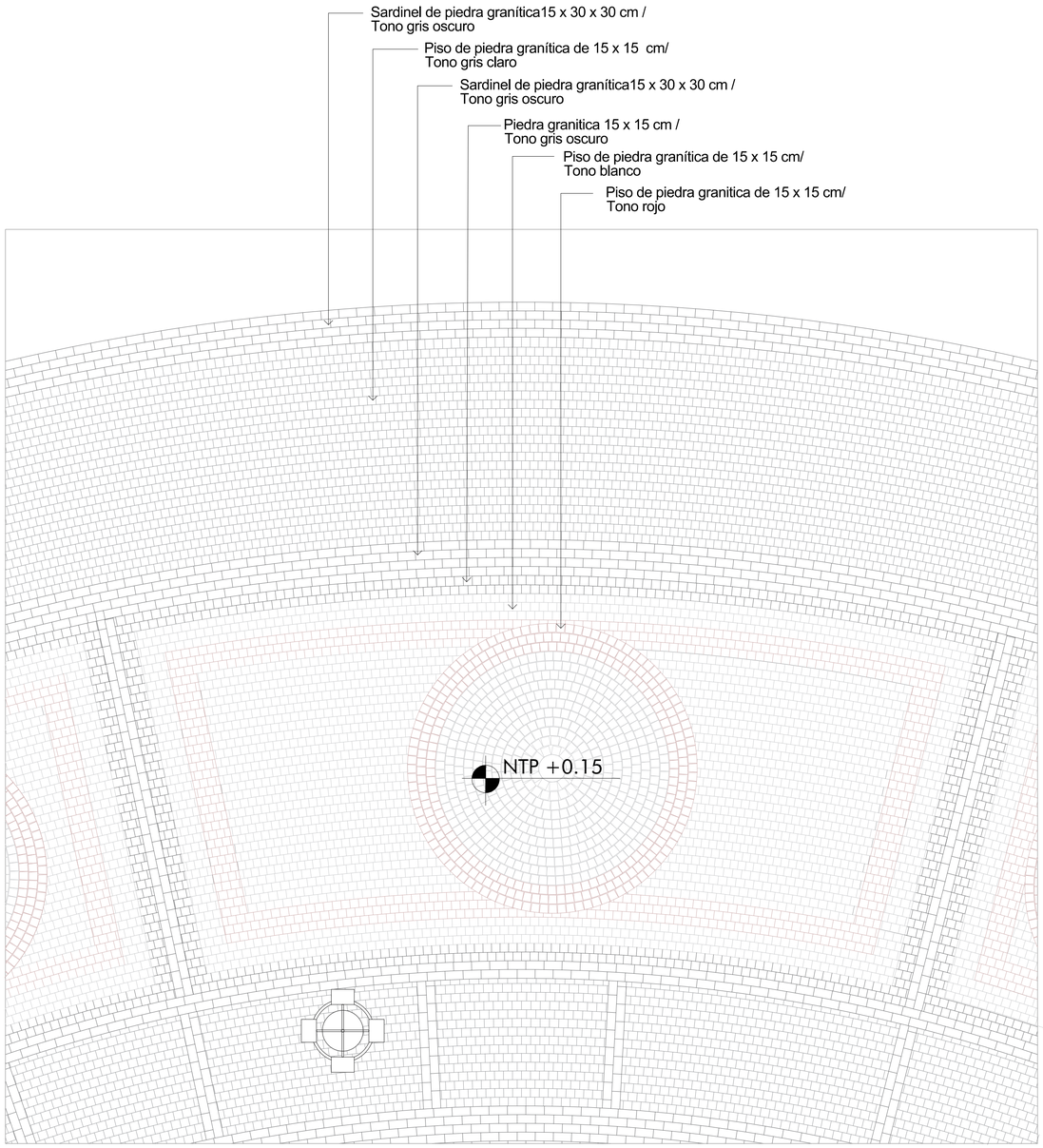

PLANTA DEL PAVIMENTO
ESC. 1/50

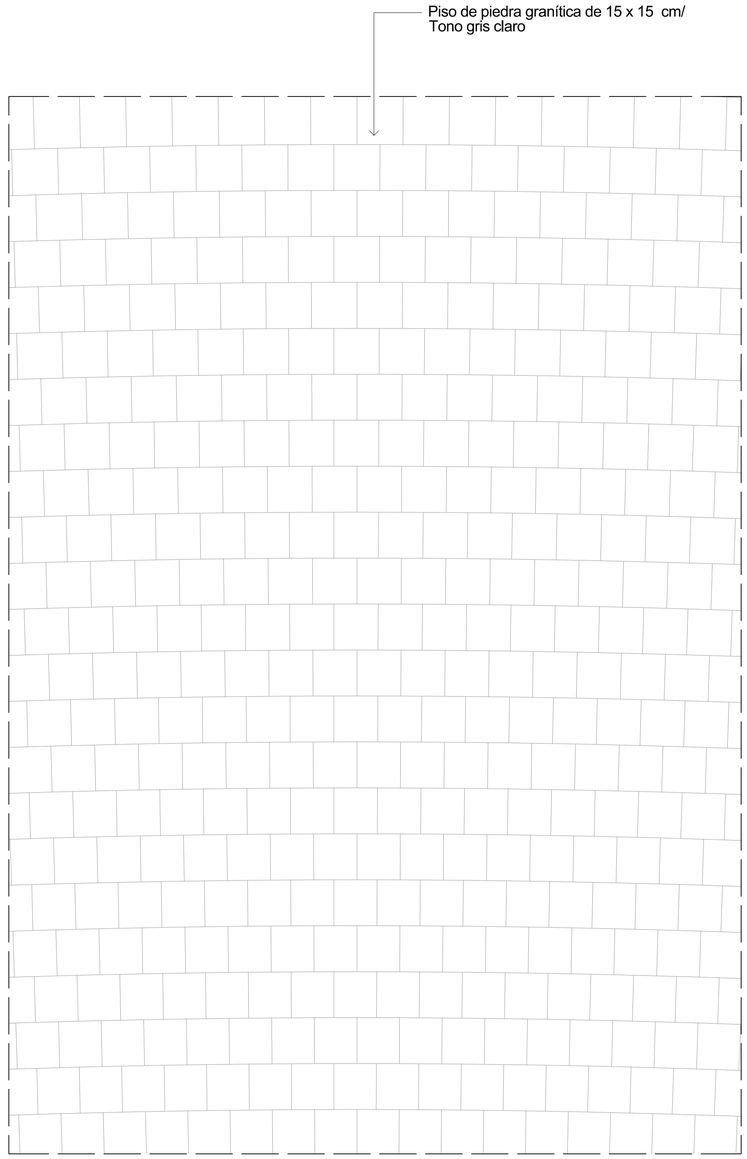

DETALLE DE PISO
ESC. 1/10

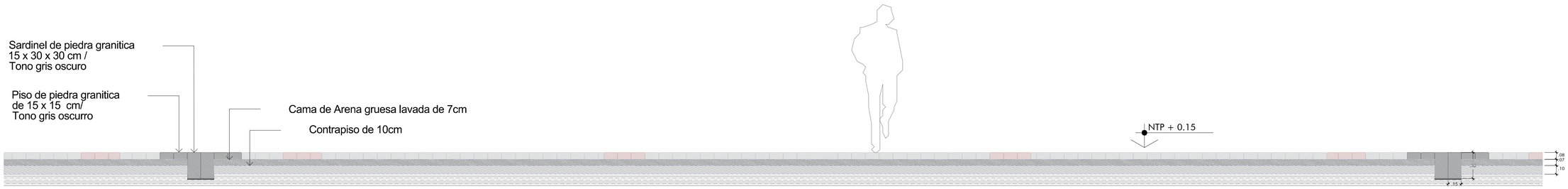

DETALLE DE PISO
ESC. 1/25

PROLIMA

PLANCHL

PLAZA DOS DE MAYO
DETALLE DE PISO

ANA SOFIA CHAVEZ VILLAR
ARQUITECTO CAP. 22318
CAP-RL. 12269

Gerente:
ARQ. LUIS MARTIN BOGDANOVICH

Responsable:
Ana Sofía Chávez Villar

Distrito, Provincia, Departamento
Cercado, Lima, Lima

Fecha: SEPTIEMBRE
Escala: INDICADA

Lámina:

P-14

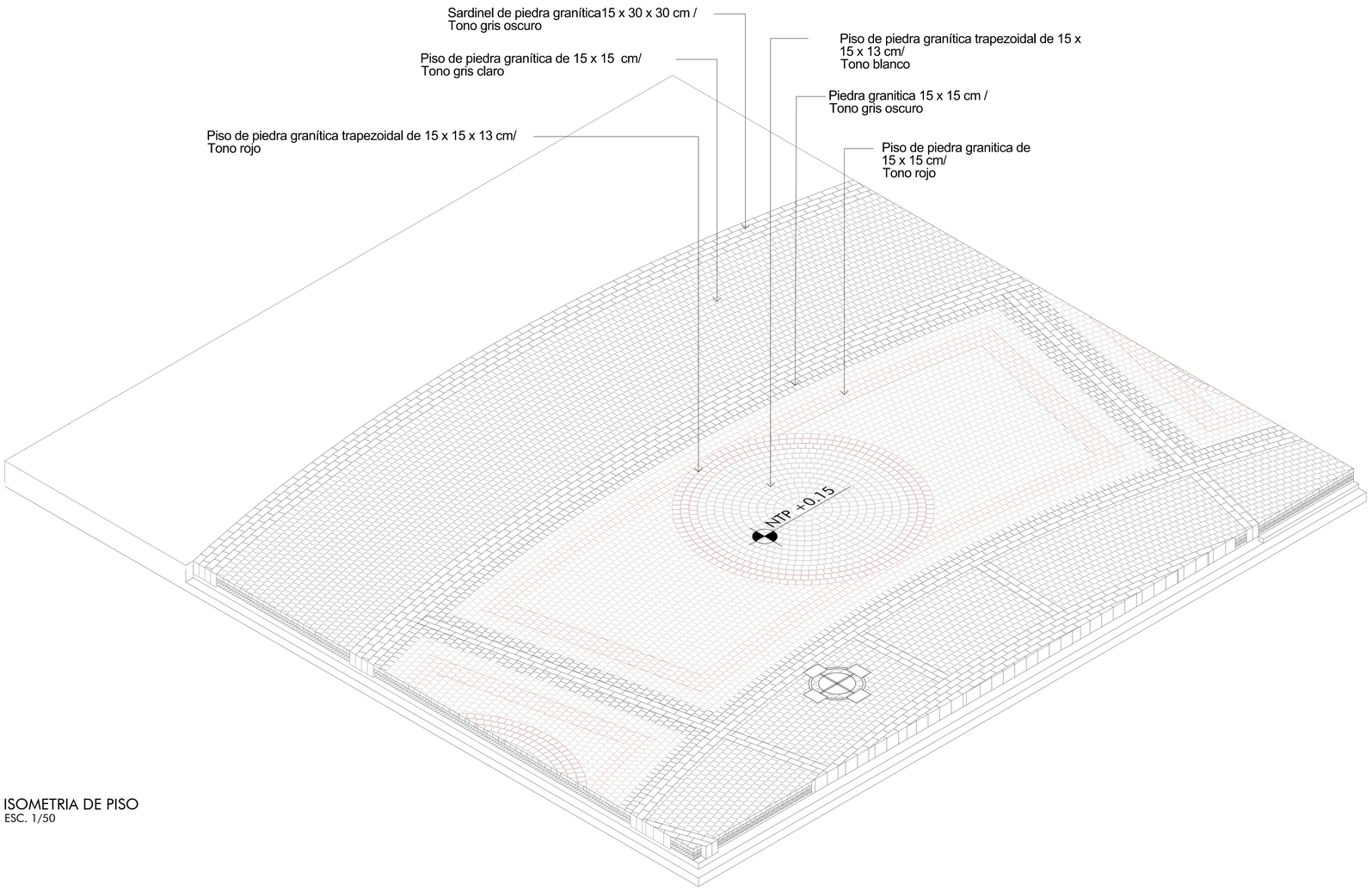

ISOMETRIA DE PISO
ESC. 1/50

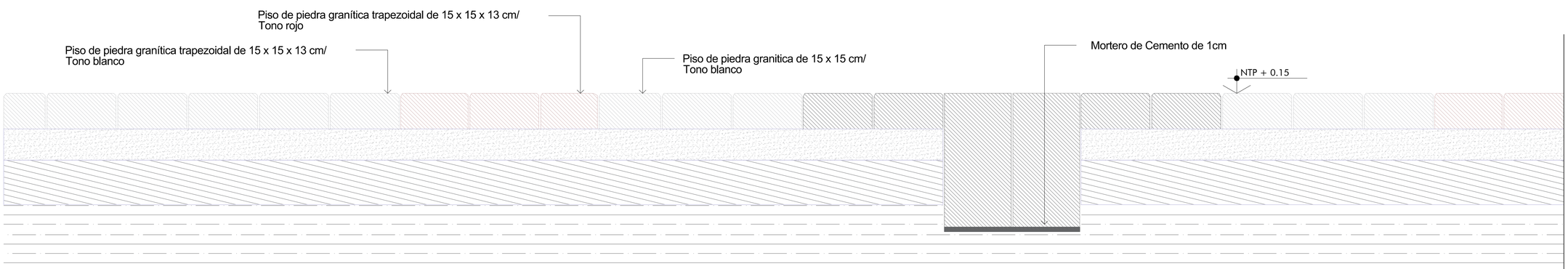

DETALLE DE PISO
ESC. 1/5

PROLIMA

PLANCHL

PLAZA DOS DE MAYO
DETALLE DE PISO

ANA SOFIA
CHAVEZ VILLAR
ARQUITECTO CAP. 22316
CD. 57626
CAP-RL 12269

Gerente:
ARQ. LUIS MARTIN BOGDANOVICH

Responsable:
Ana Sofía Chávez Villar

Distrito, Provincia, Departamento
Cercado, Lima, Lima

Fecha: SEPTIEMBRE
Escala: INDICADA

Lámina:
P-15

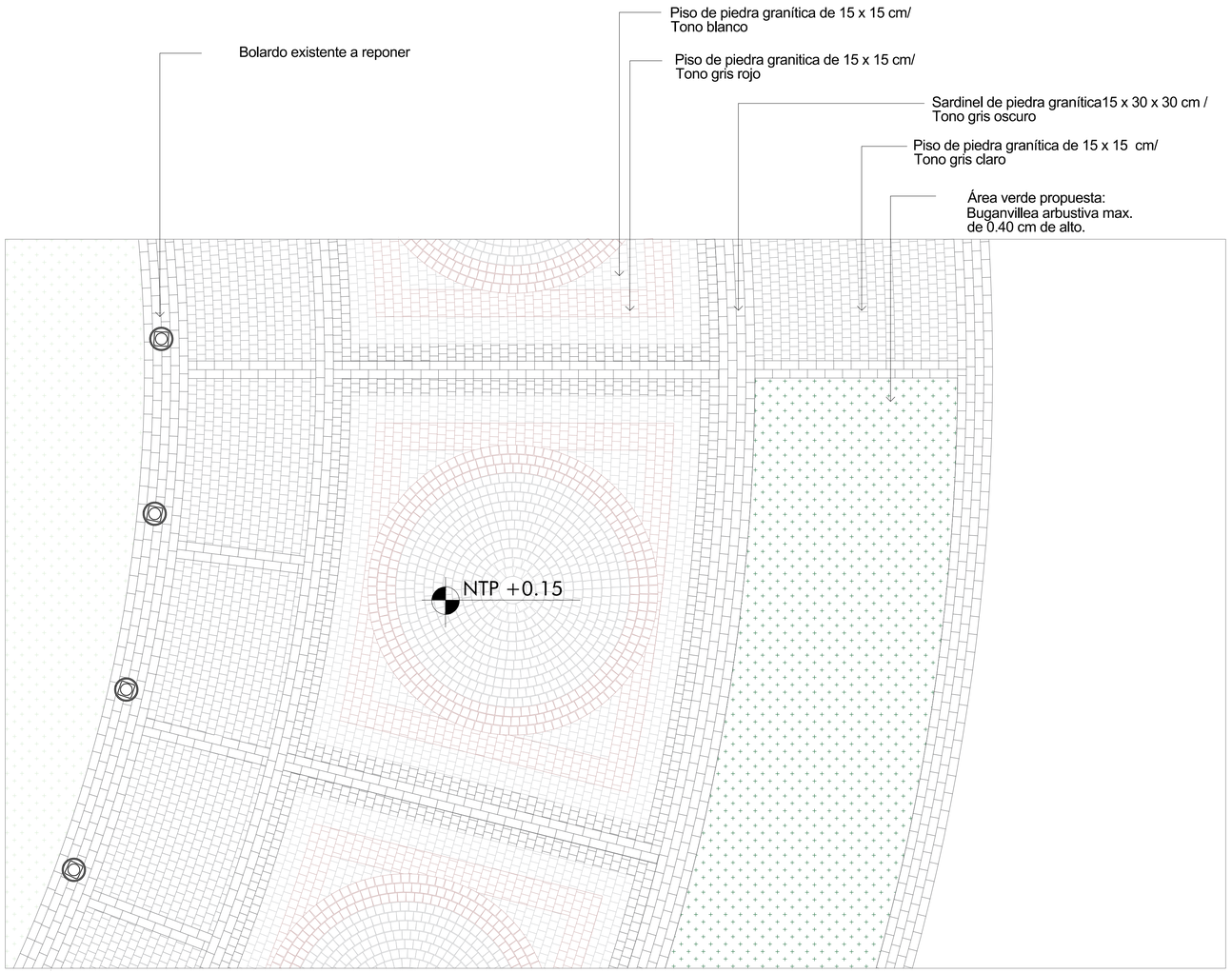

PLANTA DE PAVIMENTO
ESC. 1/50

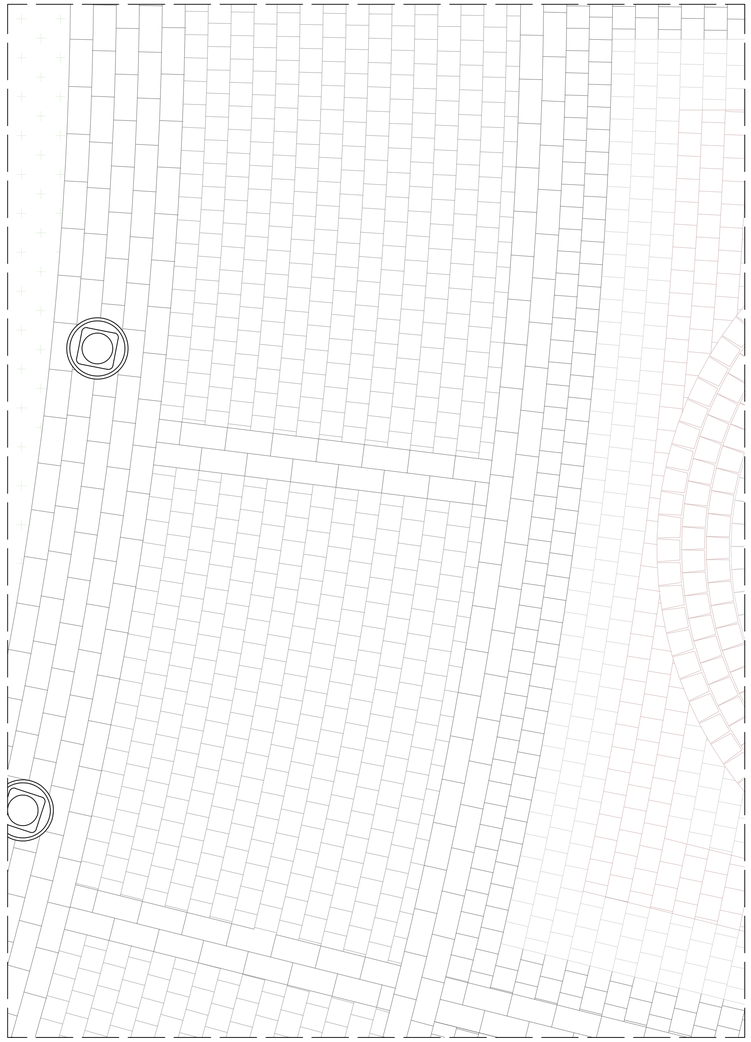

DETALLE DE PISO / ZOOM
ESC. 1/20

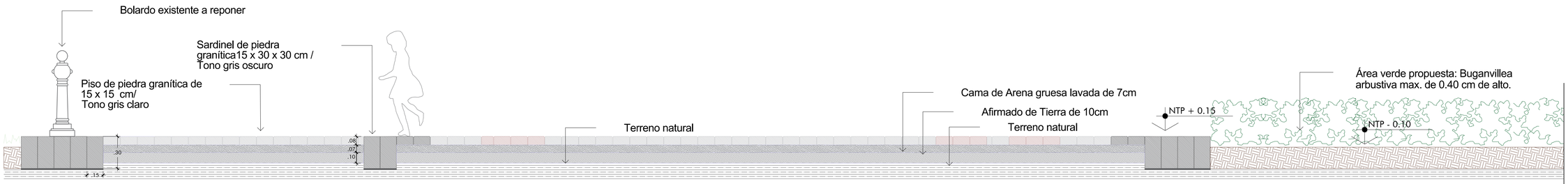

DETALLE DE PISO
ESC. 1/20

PROLIMA

PLANCHL

PLAZA DOS DE MAYO
DETALLE DE PISO

ANA SOFIA
CHAVEZ VILLAR
ARQUITECTO CAP. 22318
CD. 57630
CAP-RL. 12269

Gerente:
ARQ. LUIS MARTIN BOGDANOVICH

Responsable:
Ana Sofía Chávez Villar

Distrito, Provincia, Departamento:
Cercado, Lima, Lima

Fecha: SEPTIEMBRE

Escala: INDICADA

Lámina:

P-16

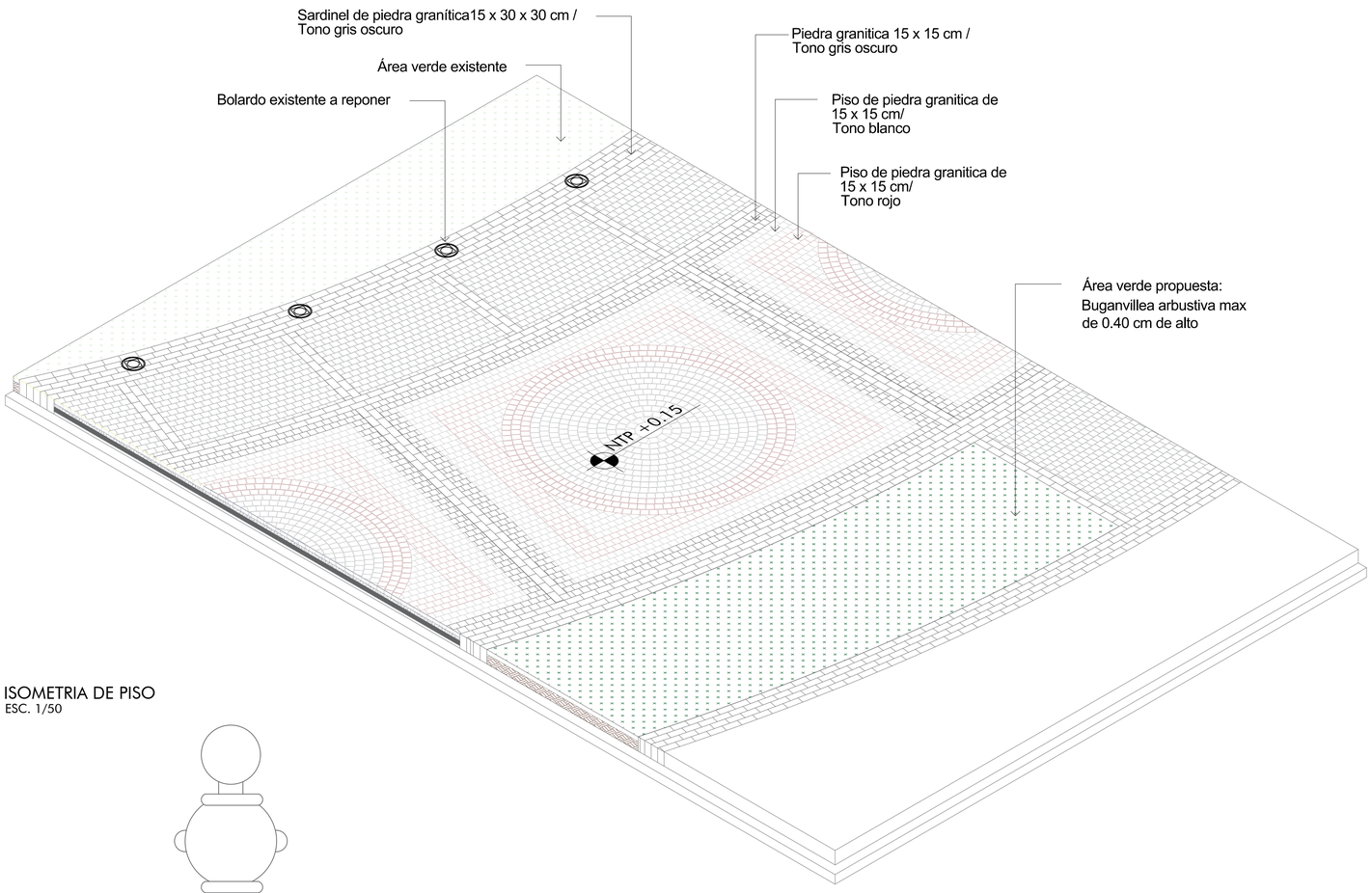

ISOMETRIA DE PISO
ESC. 1/50

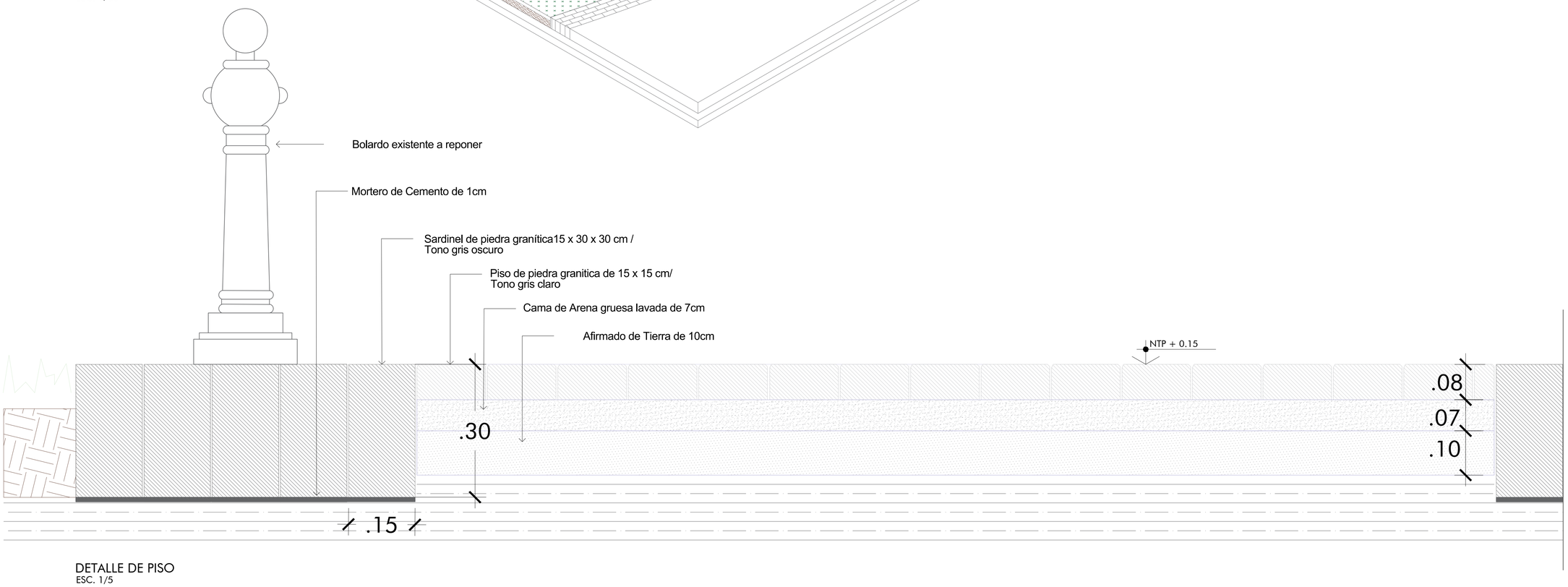

DETALLE DE PISO
ESC. 1/5

PROLIMA

PLANCHL

PLAZA DOS DE MAYO
DETALLE DE PISO

ANA SOFIA
CHAVEZ VILLAR
ARQUITECTO CAP. 22318
CD. 572630
CAP-RL. 12269

Gerente:
ARQ. LUIS MARTIN BOGDANOVICH

Responsable:
Ana Sofía Chávez Villar

Distrito, Provincia, Departamento
Cercado, Lima, Lima

Fecha: SEPTIEMBRE
Escala: INDICADA

Lámina:

P-17

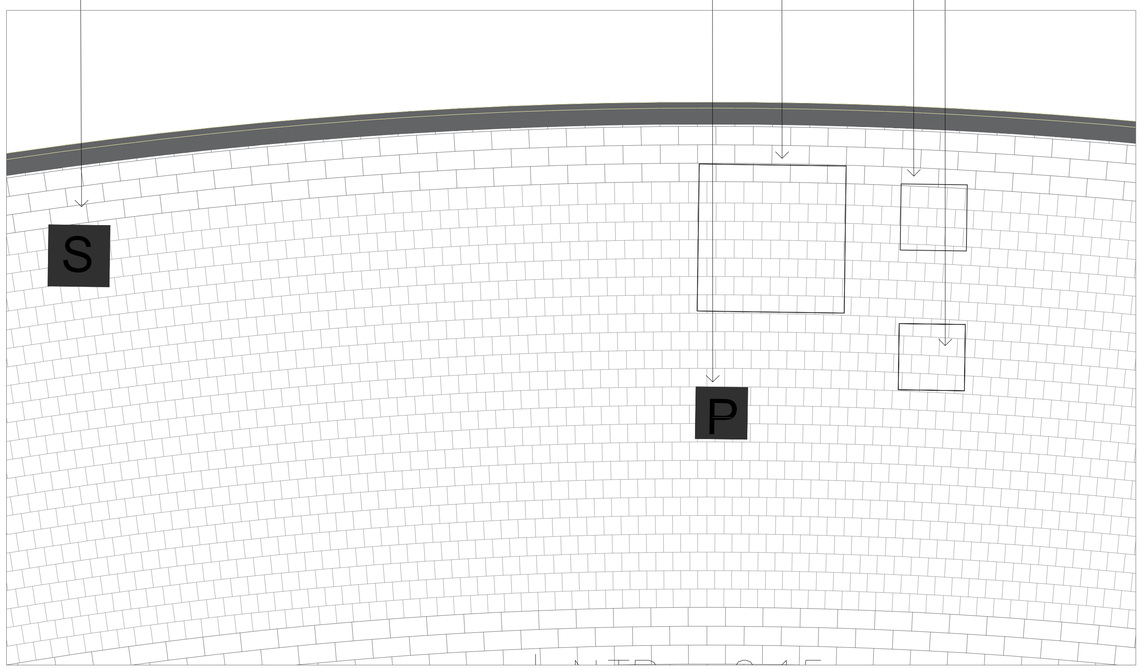

PLANTA DEL PAVIMENTO
ESC. 1/25

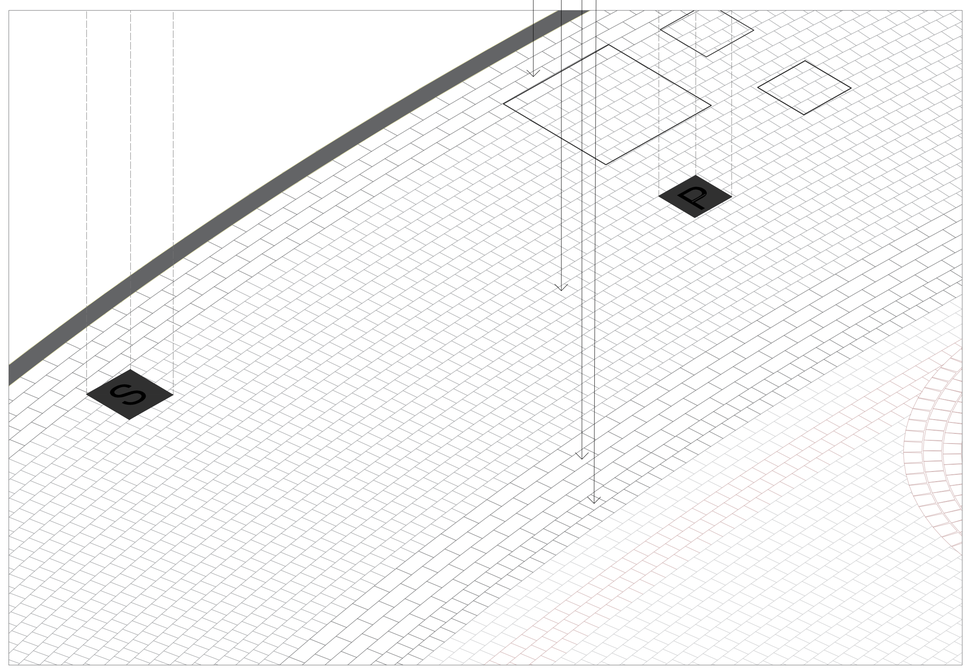

ISOMETRIA DE PISO
ESC. 1/25

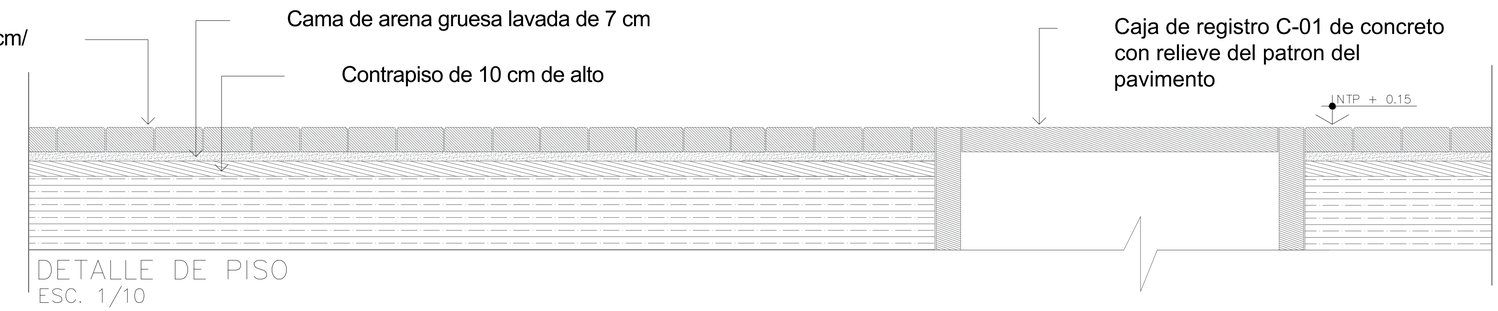

DETALLE DE PISO
ESC. 1/10

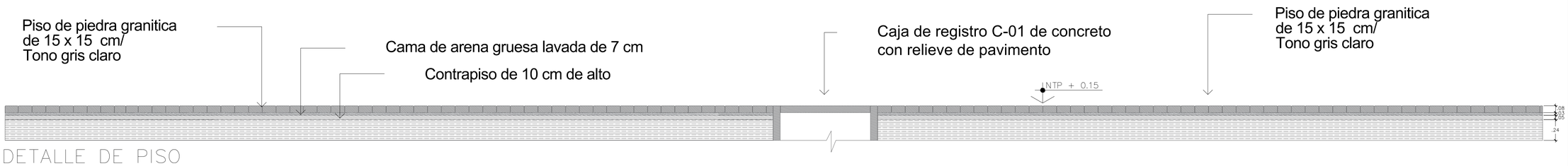

DETALLE DE PISO
ESC. 1/25

PROLIMA

PLANCHL

PLAZA DOS DE MAYO
DETALLE DE PISO

ANA SOFIA CHAVEZ VILLAR
ARQUITECTO CAP. 22318
CD. 57020
CAP-RL. 12269

Gerente:
ARQ. LUIS MARTIN BOGDANOVICH

Responsable:
Ana Sofía Chávez Villar

Distrito, Provincia, Departamento:
Cercado, Lima, Lima

Fecha: SEPTIEMBRE
Escala: INDICADA

Lámina:

P–18

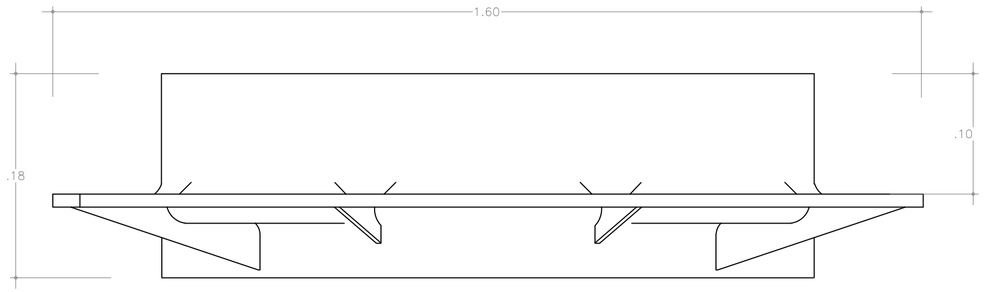

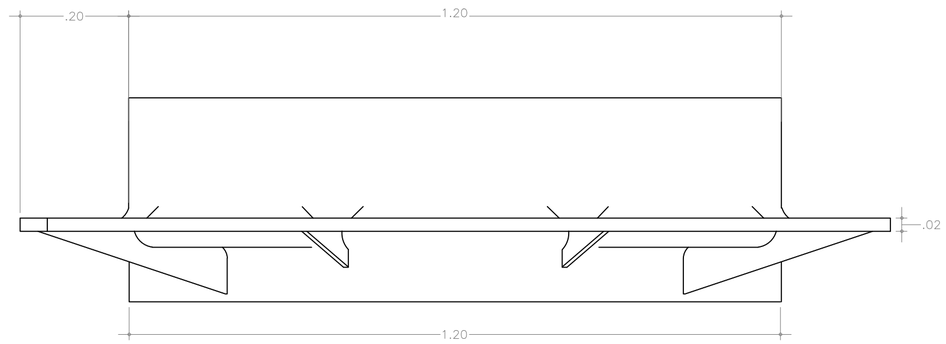

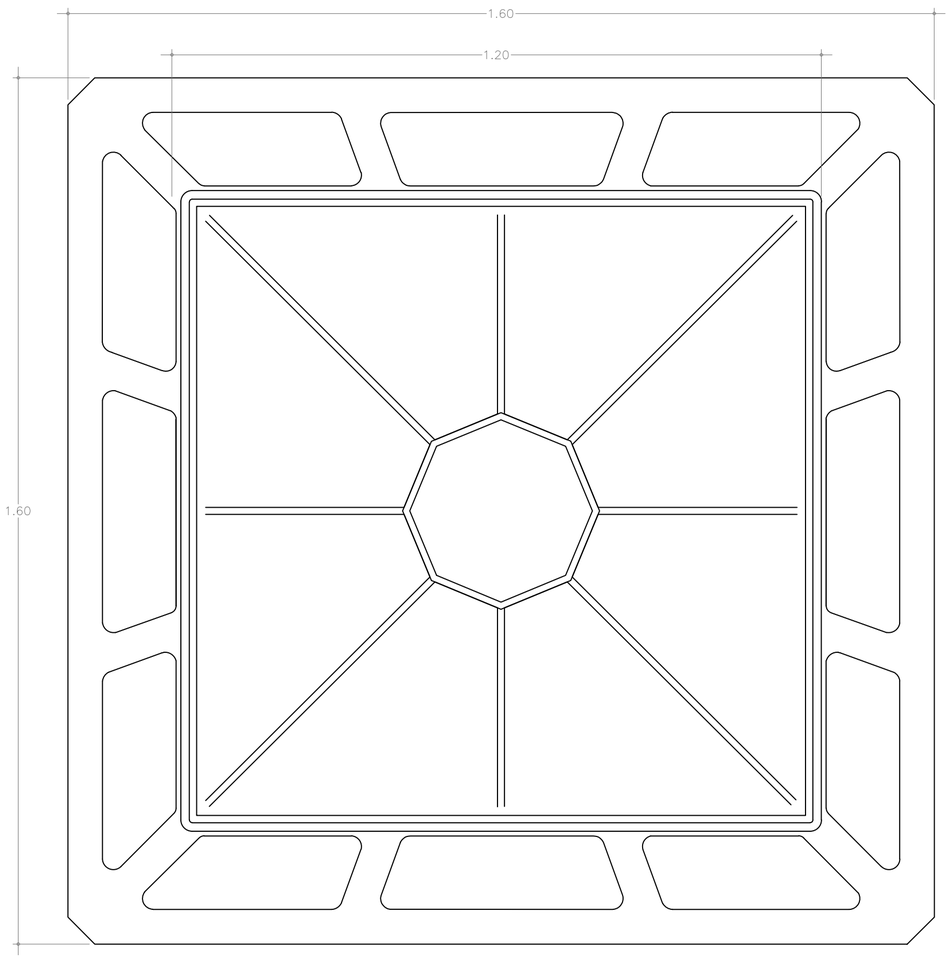

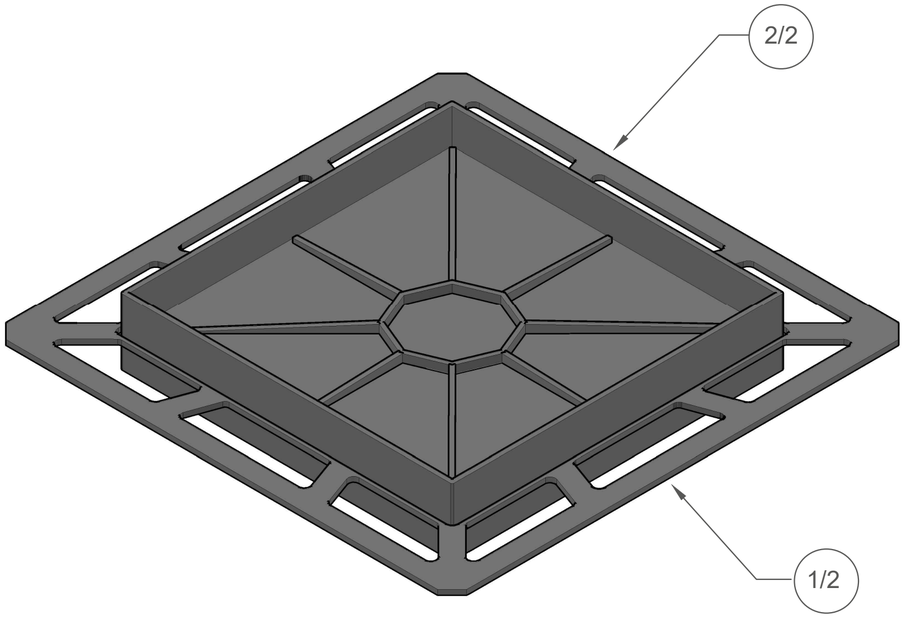

LISTA DE PARTES			
ITEM	CANT.	NOMBRE PARTE	DESCRIPCIÓN
1/2	3/3	Bastidor Búzon	Hierro Fundido
2/2	3/3	Tapa de Búzon	Hierro Fundido

PROLIMA

PLANCHIL

Acceso Desagüe y Telecomunicaciones

Plaza Dos de Mayo

ANA SOFIA CHAVEZ VILLAR
ARQUITECTO CAP. 22318
CD. 572630
CAP-RL. 12269

Gerente:
ARQ. LUIS MARTIN BOGDANOVICH

Responsable:
Ana Sofía Chávez Villar

Distrito, Provincia, Departamento:
Cercado, Lima, Lima

Fecha: SEPTIEMBRE

Escala: 1/8

Lámina: ADT_00

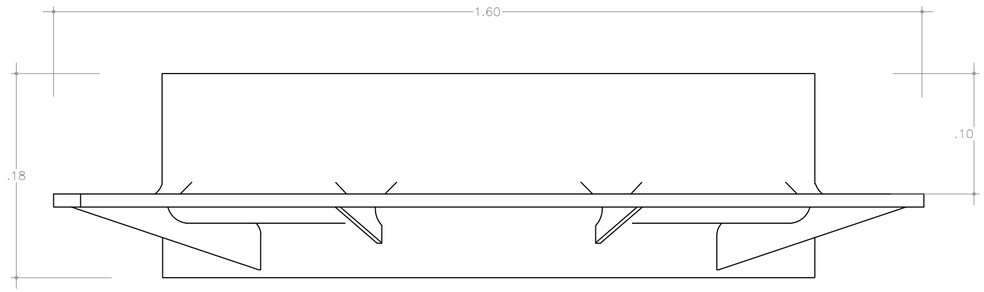

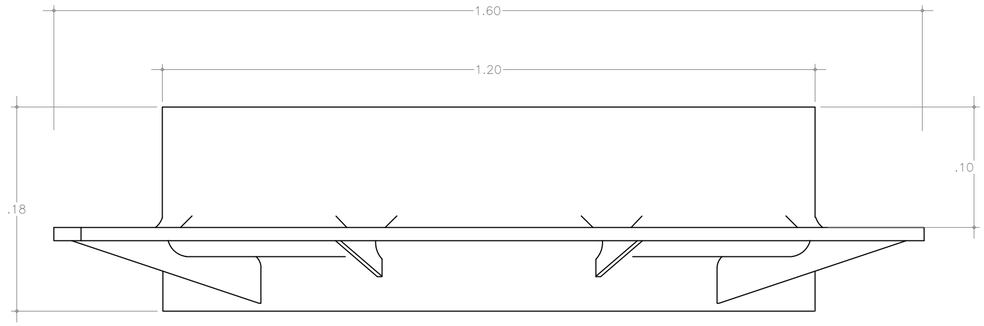

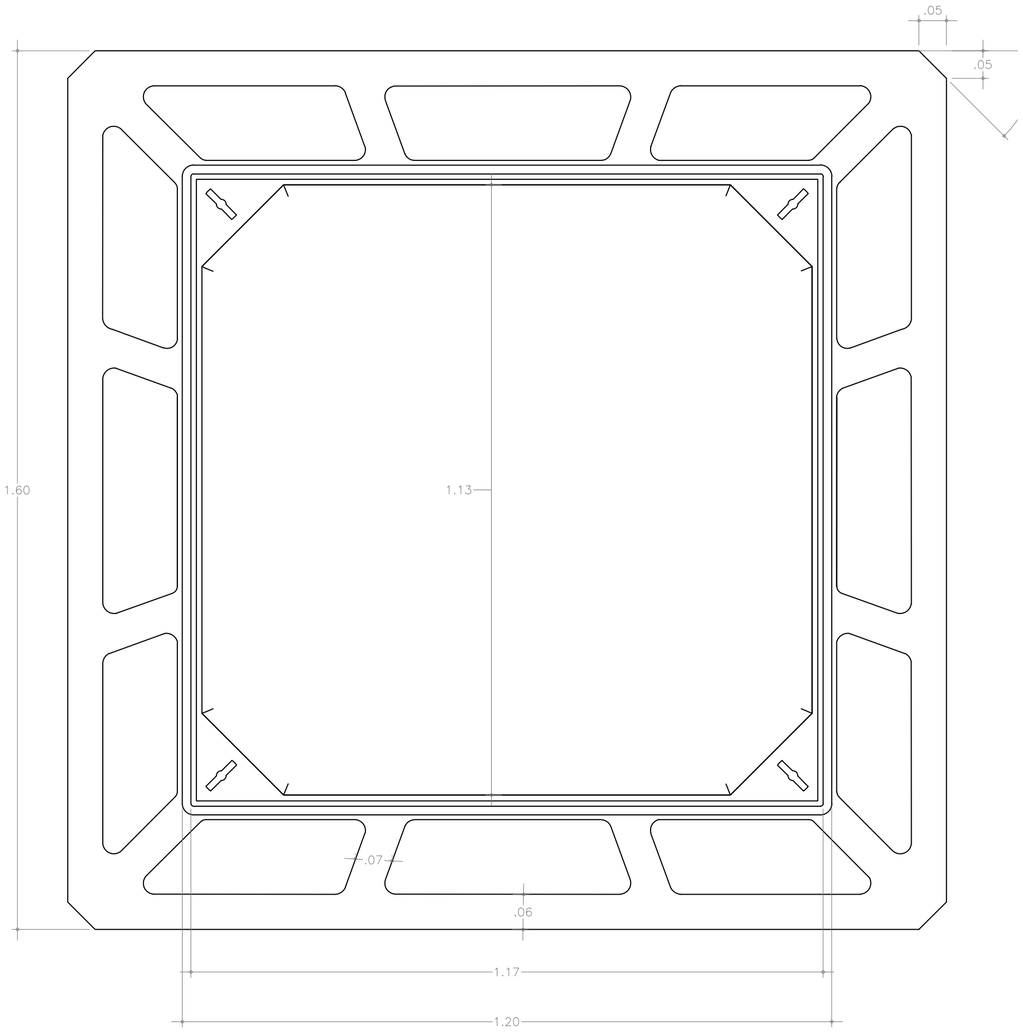

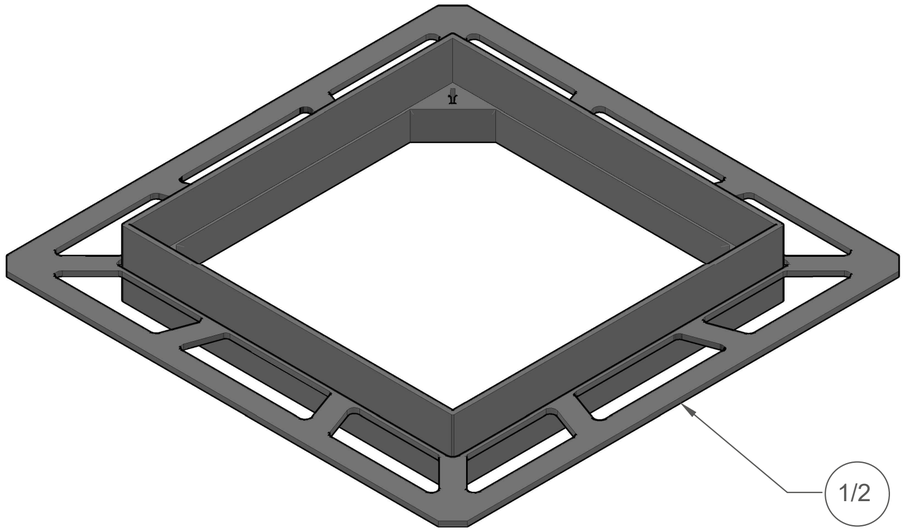

LISTA DE PARTES			
ITEM	CANT.	NOMBRE PARTE	DESCRIPCIÓN
1/2	3/3	Bastidor Búzon	Hierro Fundido e=10mm

PROLIMA

PLANCHIL

Acceso Desagüe y Telecomunicaciones

Plaza Dos de Mayo

ANA SOFIA CHAVEZ VILLAR
ARQUITECTO CAP. 22318
CD. 372430
CAP-RL. 12269

Gerente:
ARQ. LUIS MARTIN BOGDANOVICH

Responsable:
Ana Sofía Chávez Villar

Distrito, Provincia, Departamento:
Cercado, Lima, Lima

Fecha: SEPTIEMBRE

Escala: 1/8

Lámina:
ADT_01

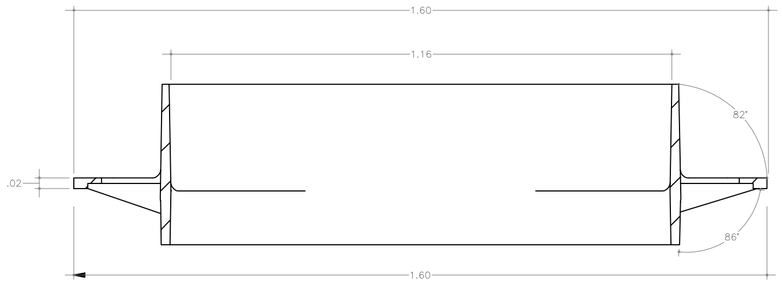

*SE*CCIÓN A-A TRANSVERSAL GENERAL
ESC:1/10

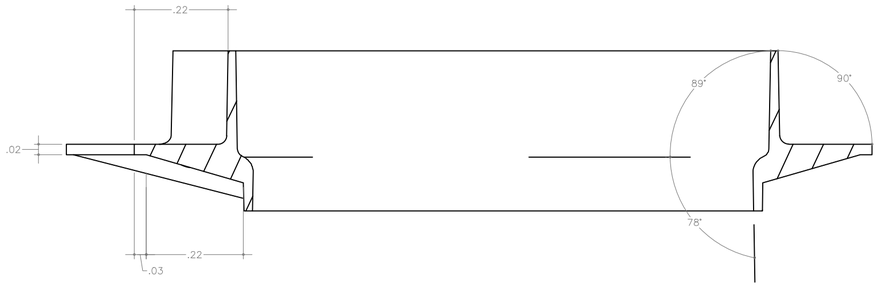

*SE*CCIÓN B-B NERVADURA MENOR
ESC:1/10

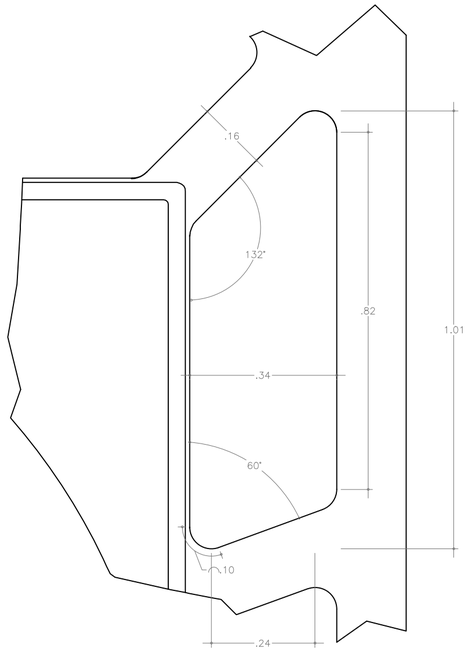

DETALLE E
ESC:1/10

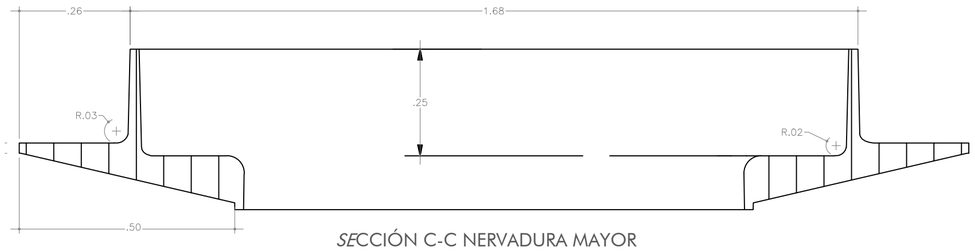

*SE*CCIÓN C-C NERVADURA MAYOR
ESC:1/10

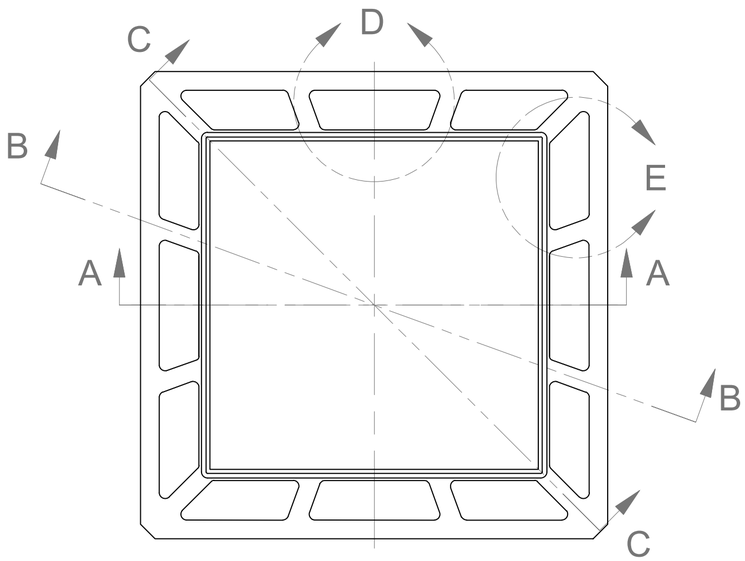

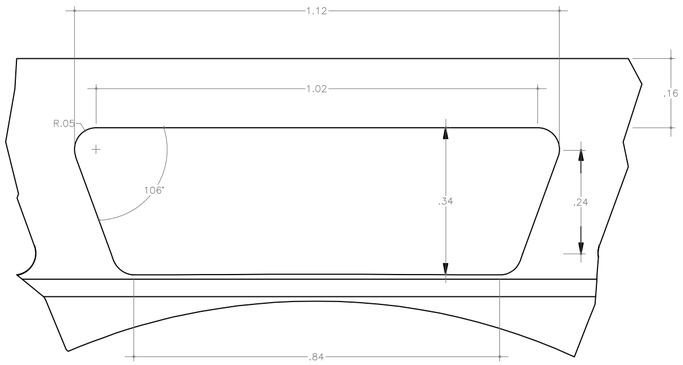

DETALLE D
ESC:1/10

NOTA: Escala variada

LISTA DE PARTES			
ITEM	CANT.	NOMBRE PARTE	DESCRIPCIÓN
1/2	3/3	Bastidor Búzon	Hierro Fundido e=10mm

PROLIMA

PLANCHL

Acceso Desagüe y Telecomunicaciones

Plaza Dos de Mayo

ANA SOFIA CHAVEZ VILLAR
ARQUITECTO CAP. 22318
CD. 572630
CAP-RL. 12269

Gerente:
ARQ. LUIS MARTIN BOGDANOVICH

Responsable:
Ana Sofía Chávez Villar

Distrito, Provincia, Departamento:
Cercado, Lima, Lima

Fecha: SEPTIEMBRE
Escala: INDICADA

Lámina:
ADT_02

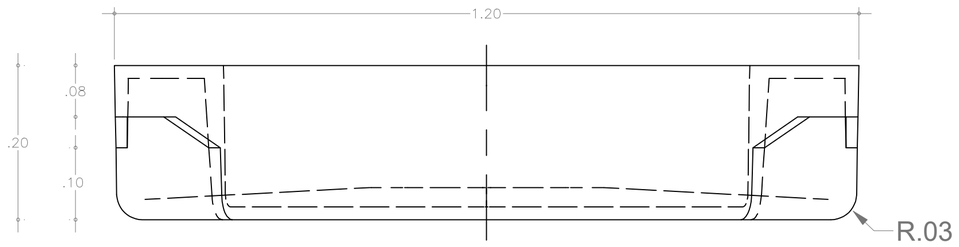

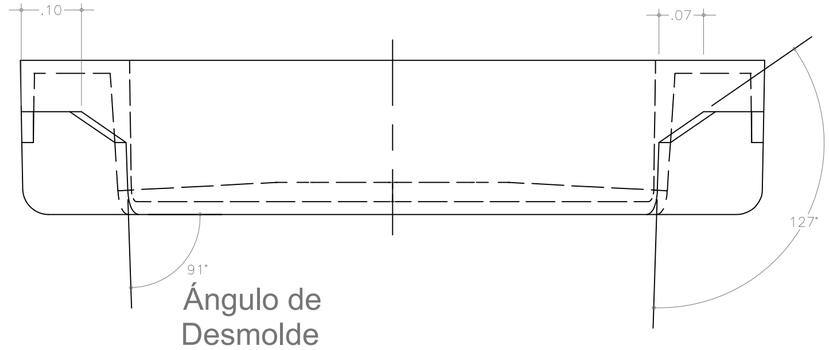

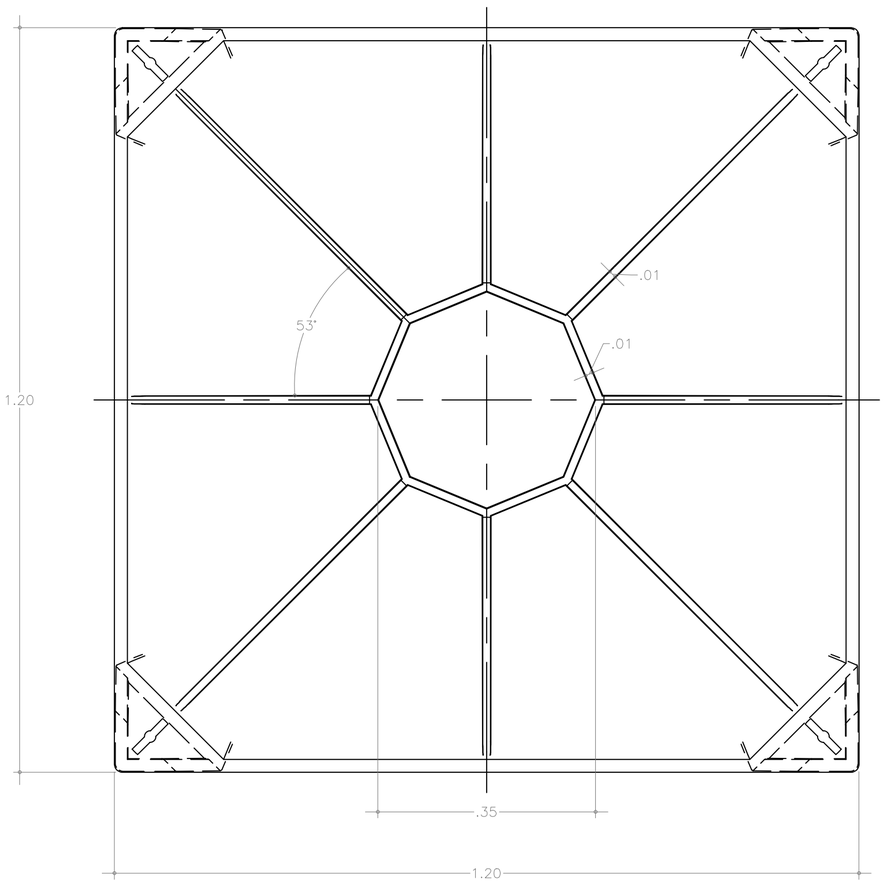

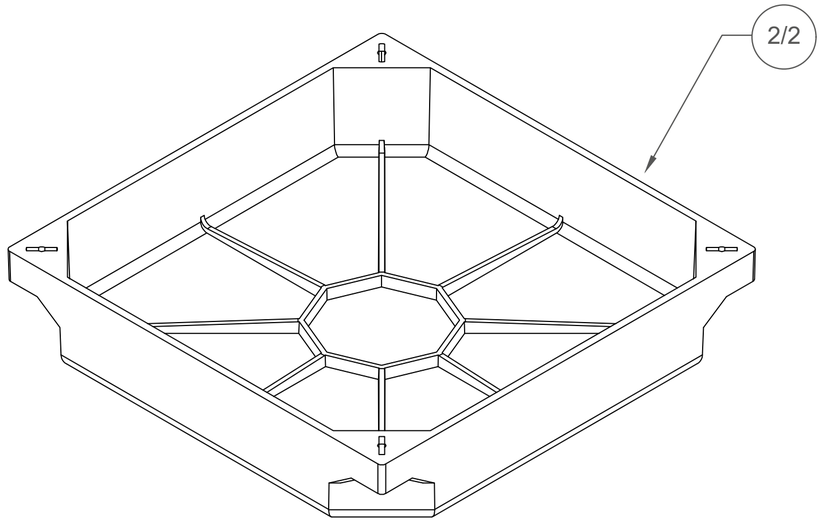

LISTA DE PARTES			
ITEM	CANT.	NOMBRE PARTE	DESCRIPCIÓN
1/2	3/3	Bastidor Búzon	Hierro Fundido
2/2	3/3	Tapa de Búzon	Hierro Fundido

PROLIMA

PLANCHIL

Acceso Desagüe y Telecomunicaciones

Plaza Dos de Mayo

ANA SOFIA CHAVEZ VILLAR
ARQUITECTO CAP. 22316
CD. 572630
CAP-RL. 12269

Gerente:
ARQ. LUIS MARTIN BOGDANOVICH

Responsable:
Ana Sofía Chávez Villar

Distrito, Provincia, Departamento:
Cercado, Lima, Lima

Fecha: SEPTIEMBRE

Escala: 1/6

Lámina: ADT_03

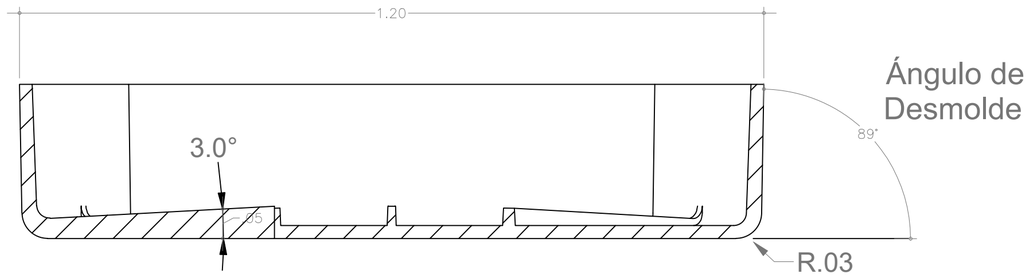

*SE*CCIÓN A-A
ESC:1/7

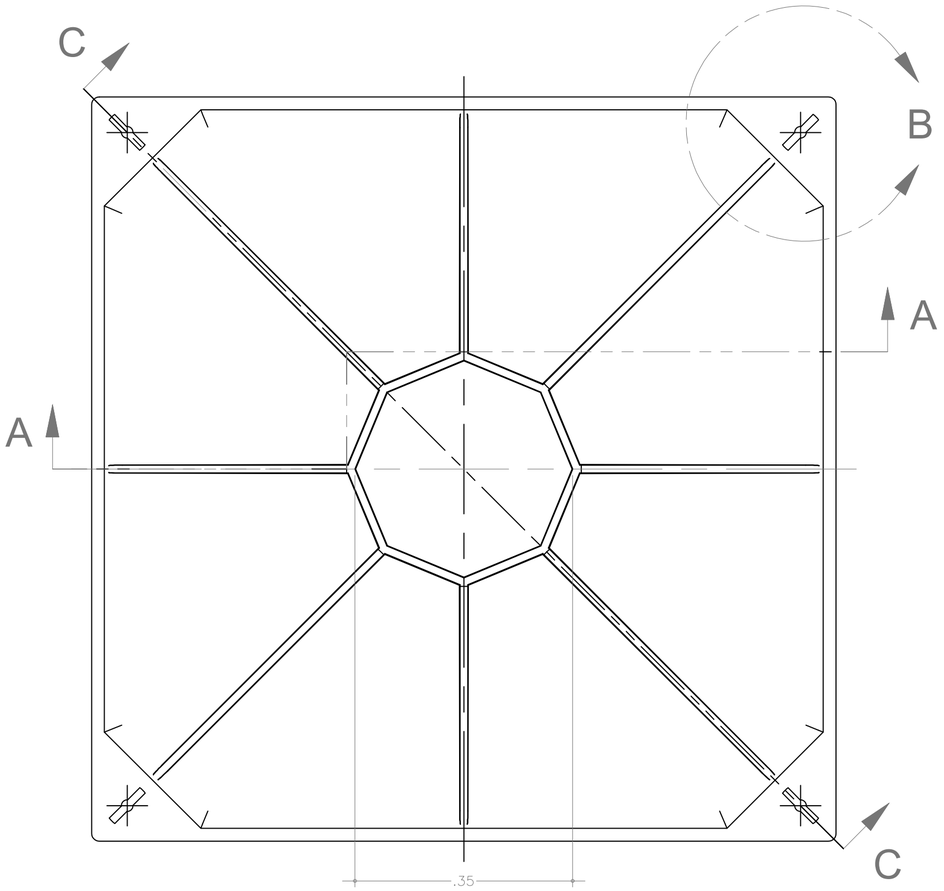

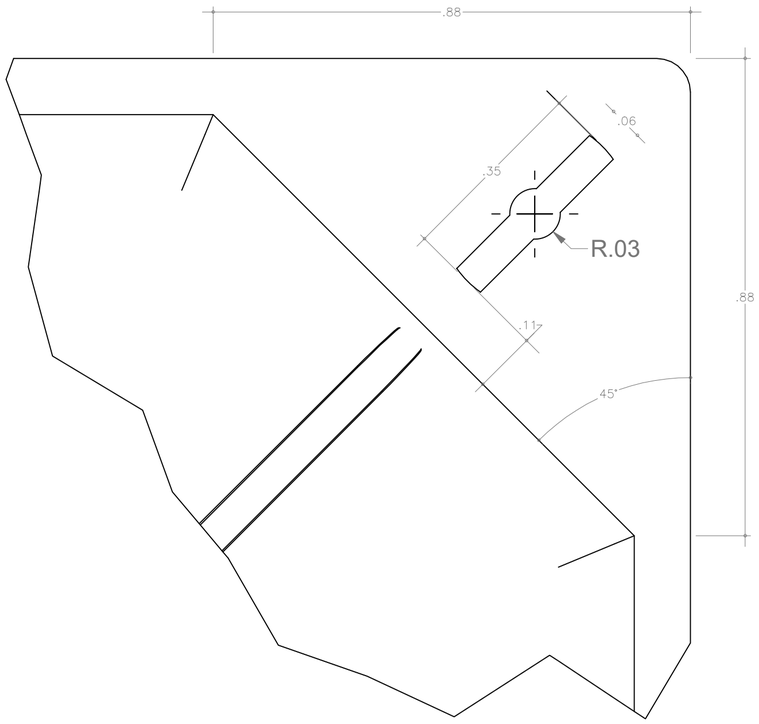

DETALLE B
ESC:1/8

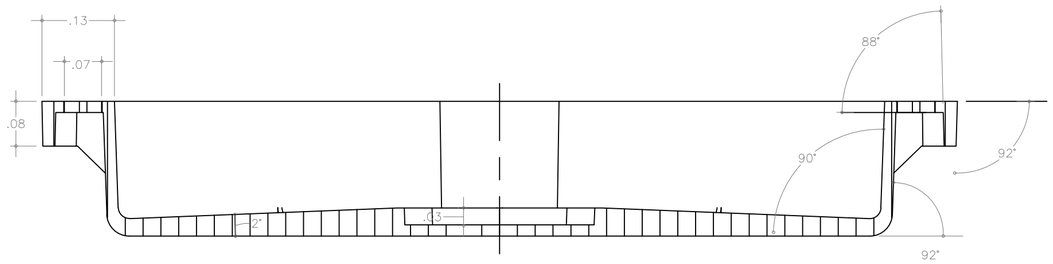

*SE*CCIÓN C-C
ESC:1/8

LISTA DE PARTES			
ITEM	CANT.	NOMBRE PARTE	DESCRIPCIÓN
2/2	3/3	Tapa de Búzon	Hierro Fundido

PROLIMA

PLANCHL

Acceso Desagüe y Telecomunicaciones

Plaza Dos de Mayo

ANA SOFIA CHAVEZ VILLAR
ARQUITECTO CAP. 22318
CD. 572000
CAP-RL. 12269

Gerente:
ARQ. LUIS MARTIN BOGDANOVICH

Responsable:
Ana Sofía Chávez Villar

Distrito, Provincia, Departamento:
Cercado, Lima, Lima

Fecha: SEPTIEMBRE

Escala: INDICADA

Lámina: ADT_04

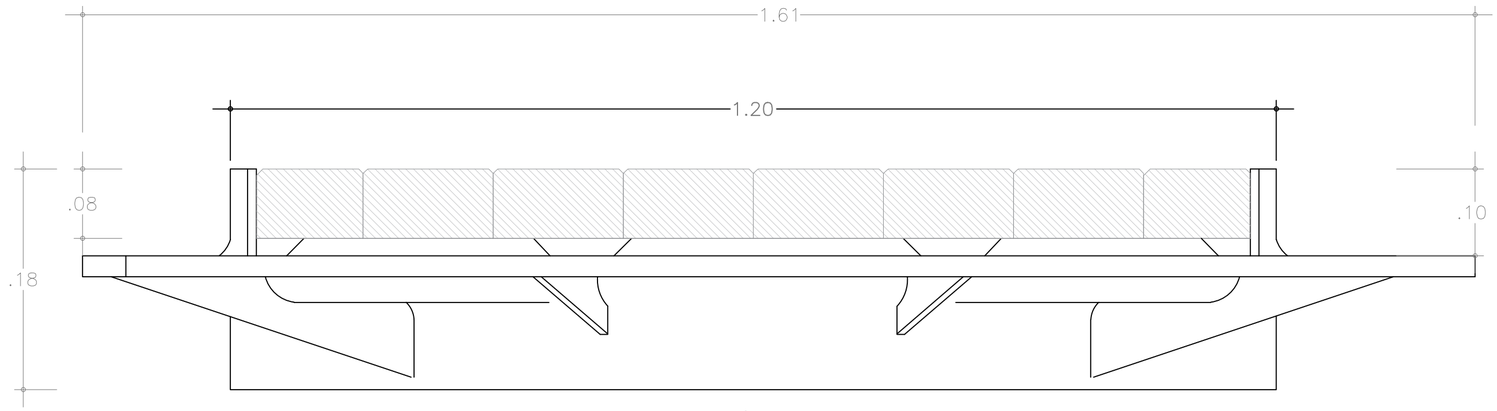

*SE*CCIÓN A-A
ESC:1/5

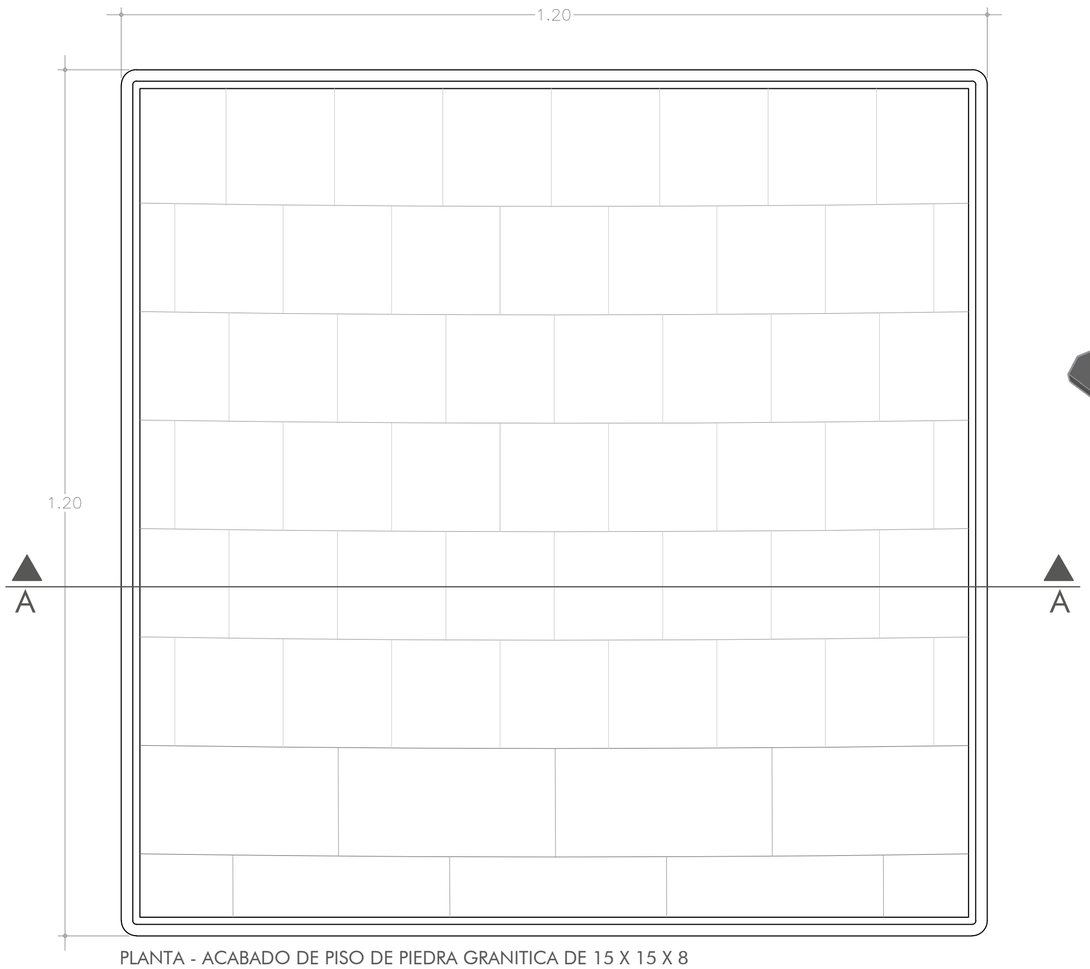

PLANTA - ACABADO DE PISO DE PIEDRA GRANITICA DE 15 X 15 X 8
ESC:1/6

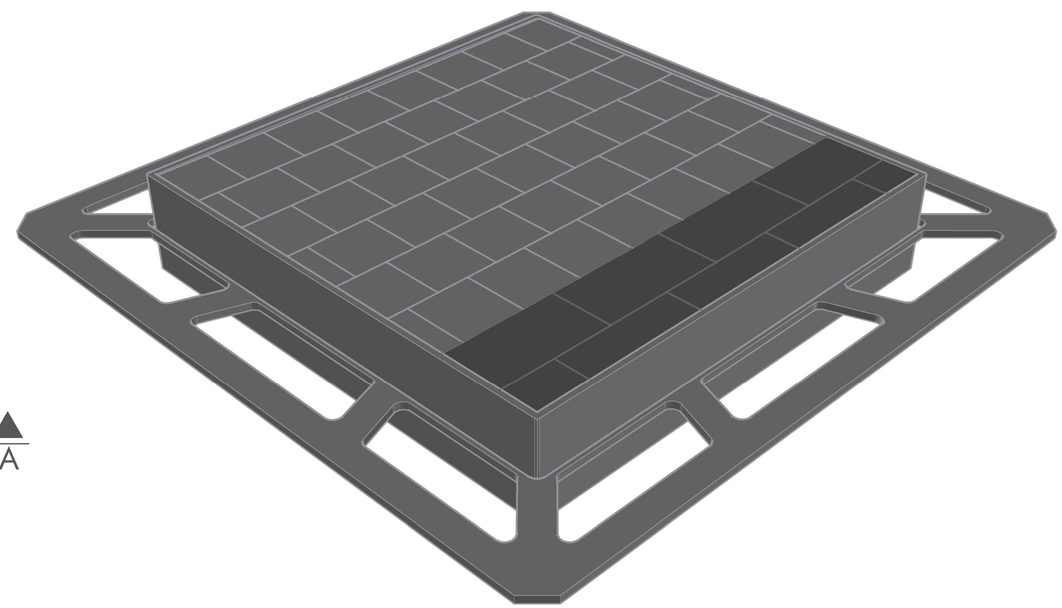

PROLIMA

PLANCHL

Acceso Desagüe y Telecomunicaciones

Plaza Dos de Mayo

ANA SOFIA CHAVEZ VILLAR
ARQUITECTO CAP. 22316
CD. 572620
CAP-RL. 12269

Gerente:
ARQ. LUIS MARTIN BOGDANOVICH

Responsable:
Ana Sofía Chávez Villar

Distrito, Provincia, Departamento:
Cercado, Lima, Lima

Fecha: SEPTIEMBRE
Escala: INDICADA

Lámina:
ADT_05

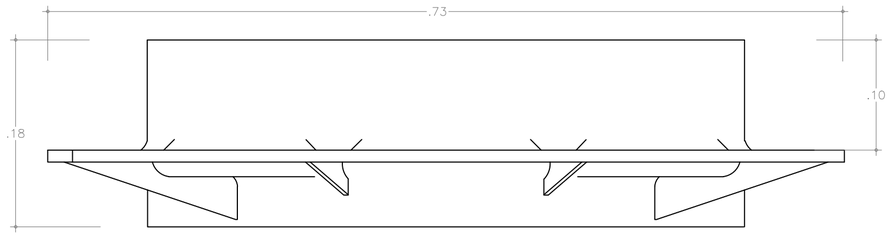

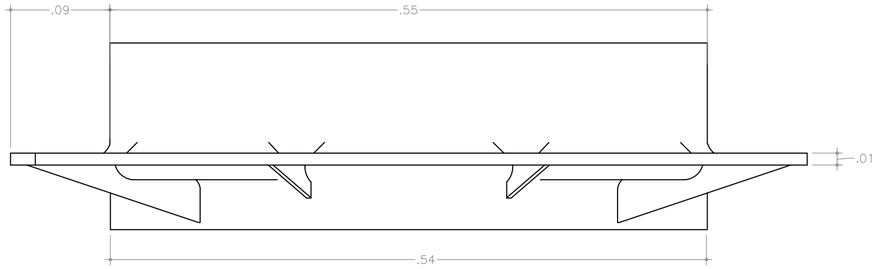

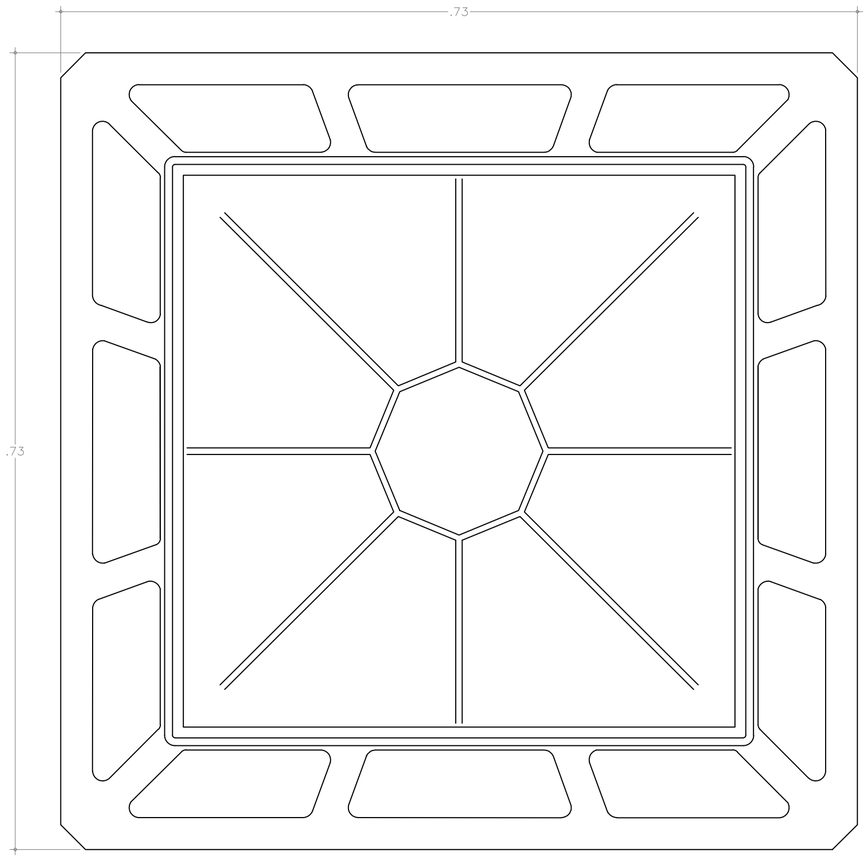

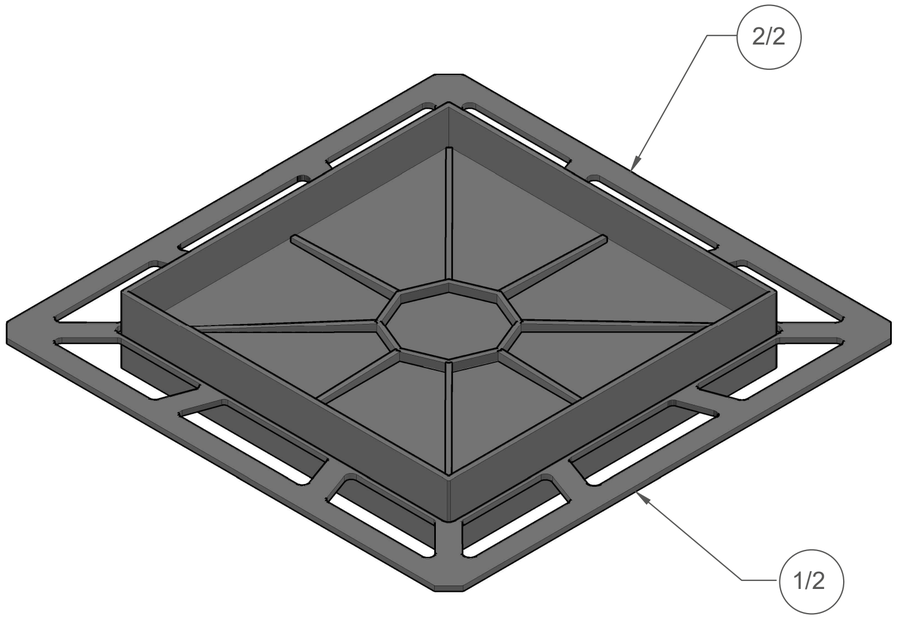

LISTA DE PARTES			
ITEM	CANT.	NOMBRE PARTE	DESCRIPCIÓN
1/2	2/2	Bastidor Búzon	Hierro Fundido
2/2	2/2	Tapa de Búzon	Hierro Fundido

PROLIMA

PLANCHL

Acceso Desagüe y Telecomunicaciones

Plaza Dos de Mayo

ANA SOFIA CHAVEZ VILLAR
ARQUITECTO CAP. 22318
CD. 572630
CAP-RL. 12269

Gerente:
ARQ. LUIS MARTIN BOGDANOVICH

Responsable:
Ana Sofía Chávez Villar

Distrito, Provincia, Departamento:
Cercado, Lima, Lima

Fecha: SEPTIEMBRE

Escala: 1/10

Lámina: ADT_06

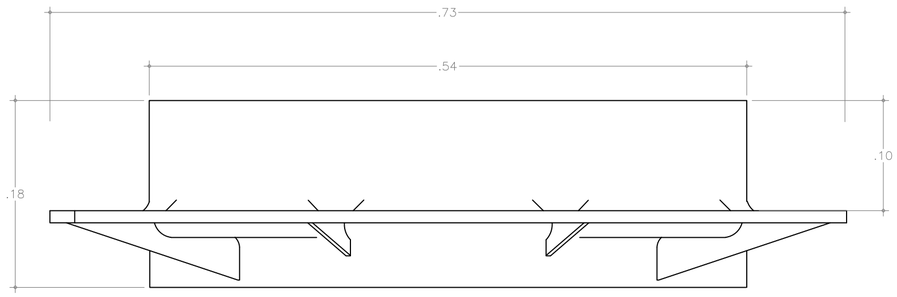

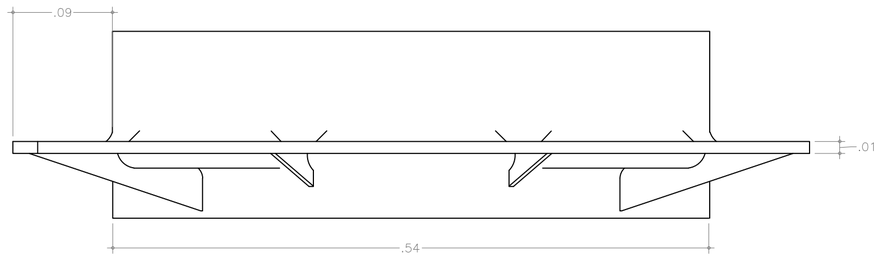

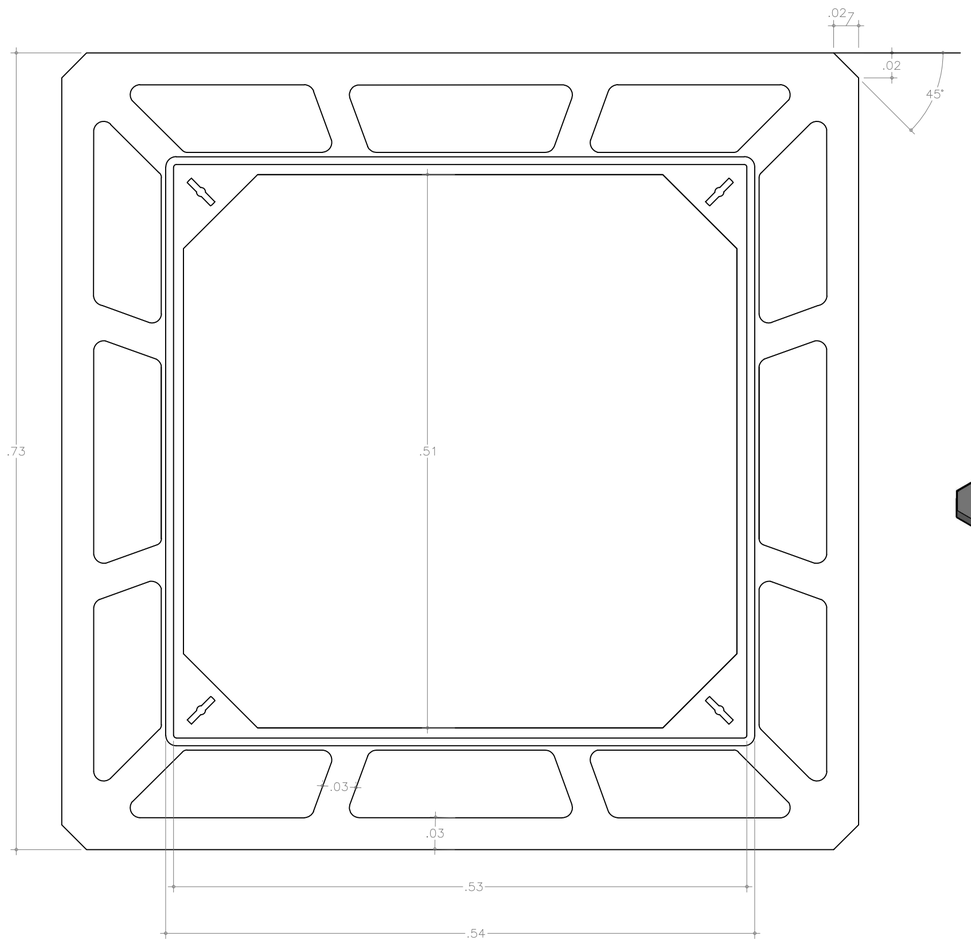

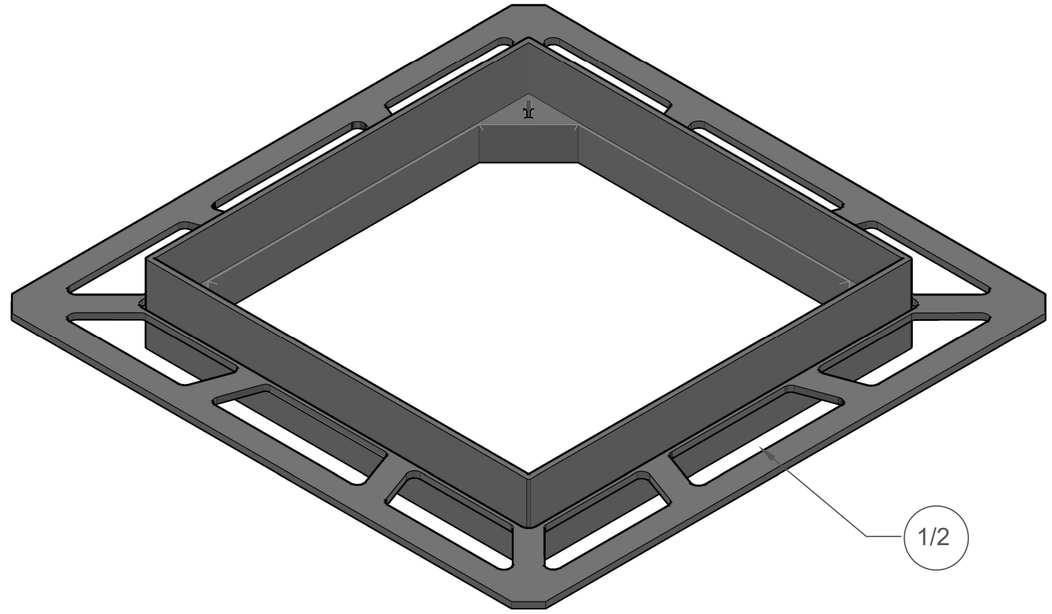

LISTA DE PARTES			
ITEM	CANT.	NOMBRE PARTE	DESCRIPCIÓN
1/2	2/2	Bastidor Búzon	Hierro Fundido e=10mm

PROLIMA

PLANCHL

Acceso Desagüe y Telecomunicaciones

Plaza Dos de Mayo

ANA SOFIA CHAVEZ VILLAR
ARQUITECTO CAP. 22318
CD. 57260
CAP-RL. 12269

Gerente:
ARQ. LUIS MARTIN BOGDANOVICH

Responsable:
Ana Sofía Chávez Villar

Distrito, Provincia, Departamento:
Cercado, Lima, Lima

Fecha: SEPTIEMBRE

Escala: 1/4

Lámina:
ADT_07

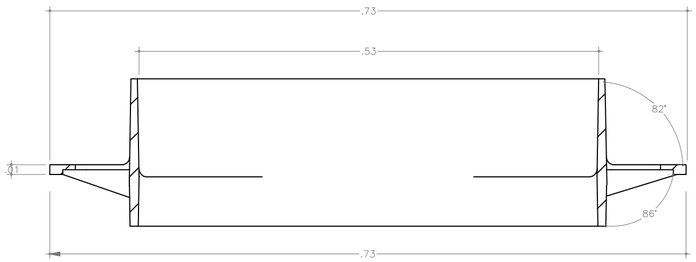

*SE*CCIÓN A-A TRANSVERSAL GENERAL
ESC:1/5

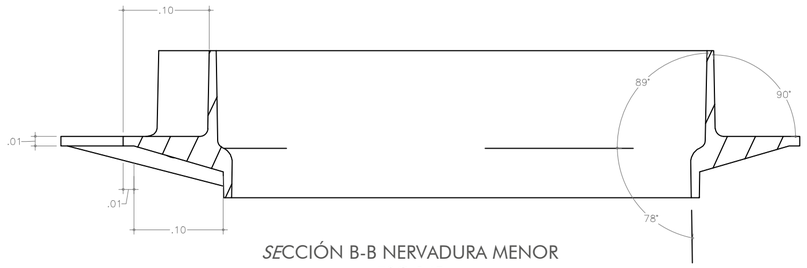

*SE*CCIÓN B-B NERVADURA MENOR
ESC:1/5

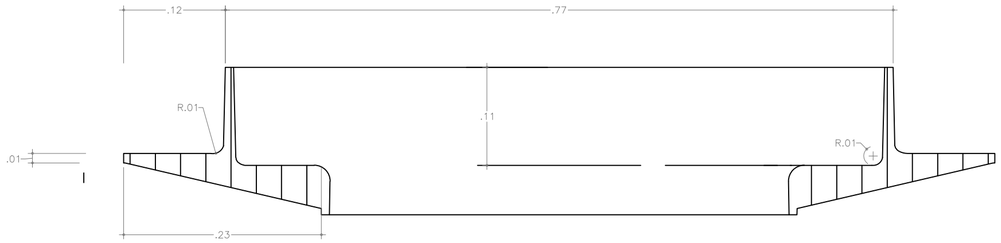

*SE*CCIÓN C-C NERVADURA MAYOR
ESC:1/5

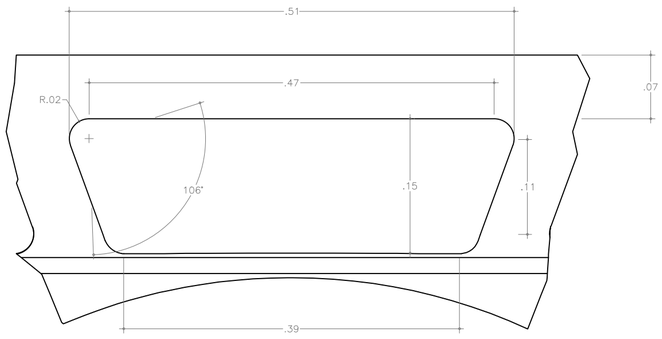

DETALLE D
ESC:1/5

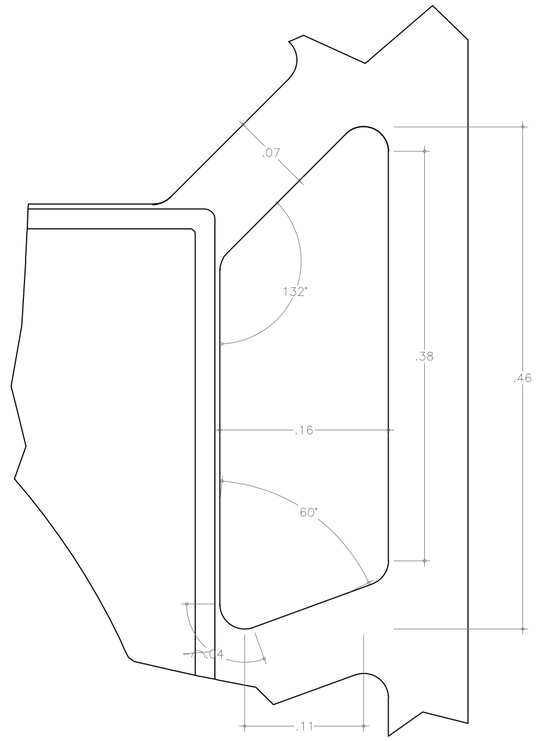

DETALLE E
ESC:1/4

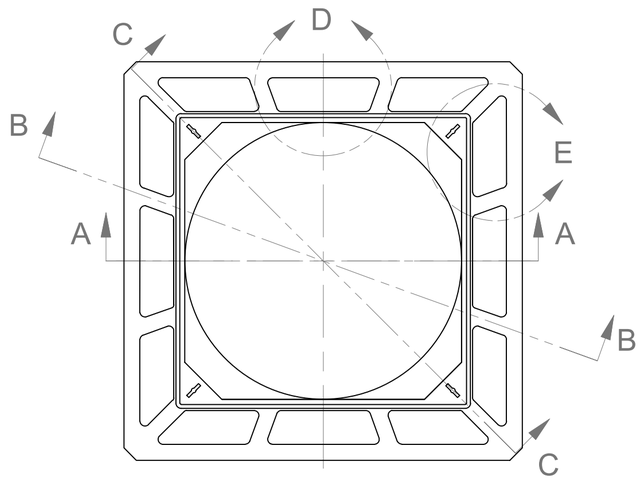

NOTA: Escala variada

LISTA DE PARTES			
ITEM	CANT.	NOMBRE PARTE	DESCRIPCIÓN
1/2	2/2	Bastidor Búzon	Hierro Fundido e=10mm

PROLIMA

PLANCHIL

Acceso Desagüe y Telecomunicaciones

Plaza Dos de Mayo

ANA SOFIA CHAVEZ VILLAR
ARQUITECTO CAP. 22316
CD. 57X24
CAP-RL. 12269

Gerente:
ARQ. LUIS MARTIN BOGDANOVICH

Responsable:
Ana Sofía Chávez Villar

Distrito, Provincia, Departamento:
Cercado, Lima, Lima

Fecha: SEPTIEMBRE
Escala: INDICADA

Lámina:
ADT_08

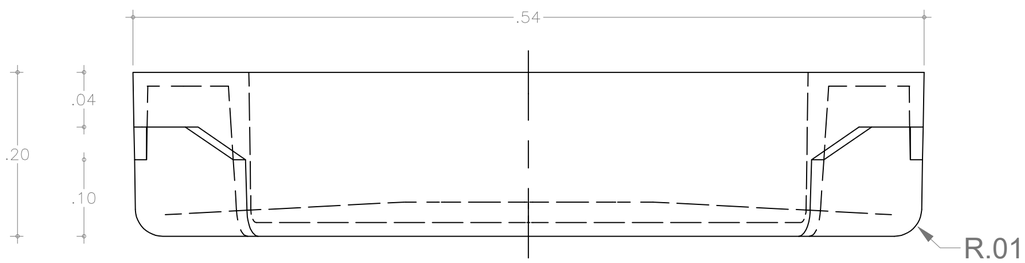

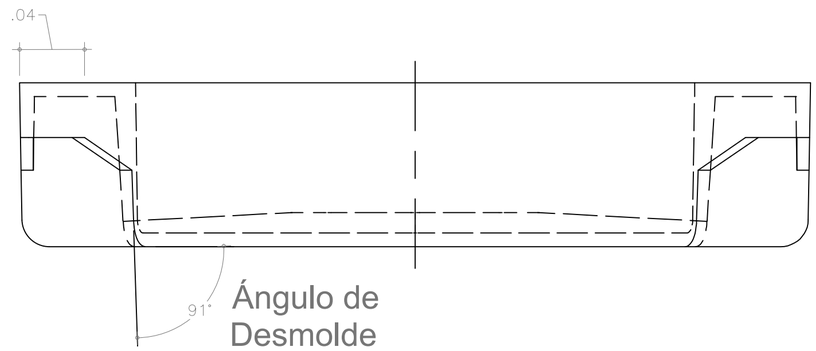

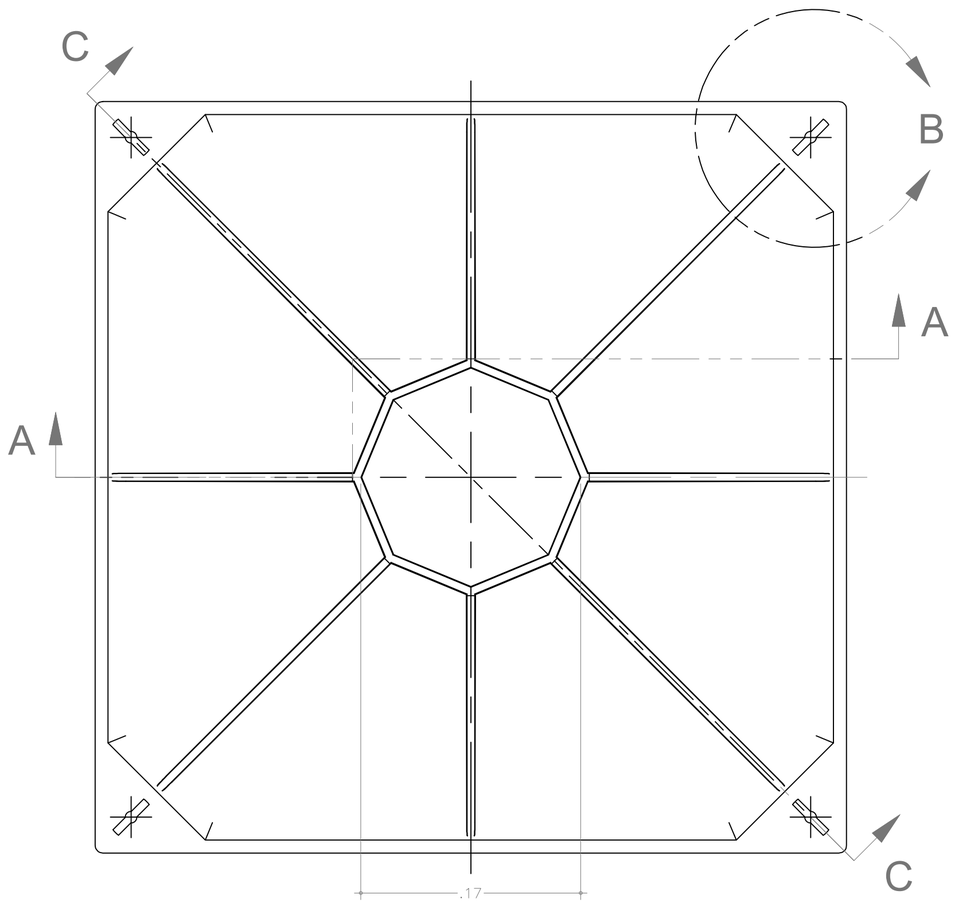

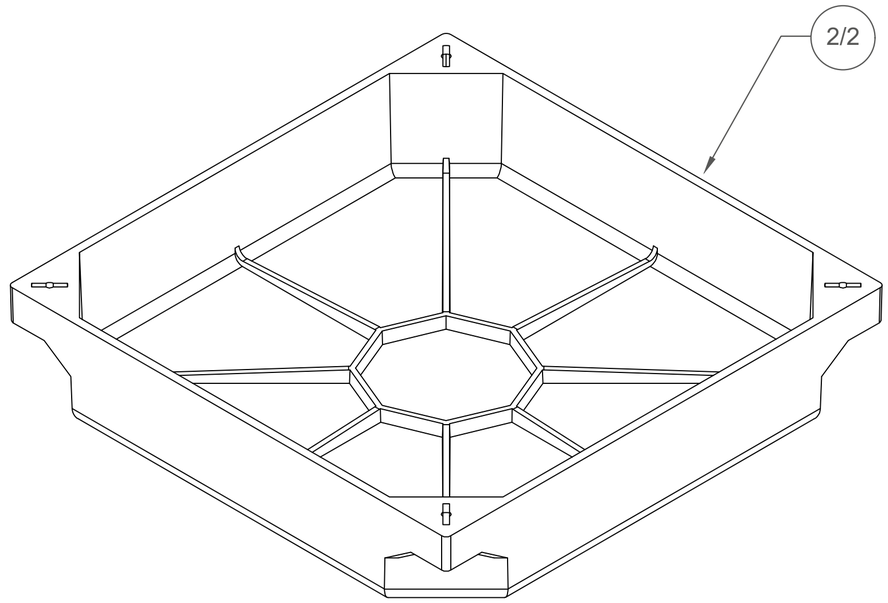

LISTA DE PARTES			
ITEM	CANT.	NOMBRE PARTE	DESCRIPCIÓN
1/2	2/2	Bastidor Búzon	Hierro Fundido
2/2	2/2	Tapa de Búzon	Hierro Fundido

PROLIMA

PLANCHIL

Acceso Desagüe y Telecomunicaciones

Plaza Dos de Mayo

ANA SOFIA CHAVEZ VILLAR
ARQUITECTO CAP. 22318
CD. 57930
CAP-RL. 12269

Gerente:
ARQ. LUIS MARTIN BOGDANOVICH

Responsable:
Ana Sofía Chávez Villar

Distrito, Provincia, Departamento:
Cercado, Lima, Lima

Fecha: SEPTIEMBRE

Escala: 1/3

Lámina: ADT_09

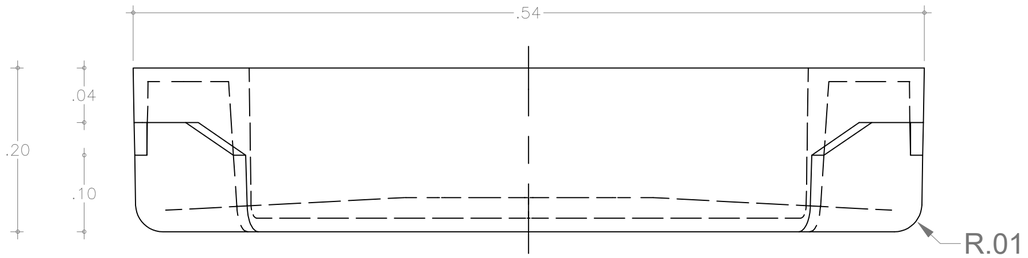

*SE*CCIÓN A-A
ESC:1/4

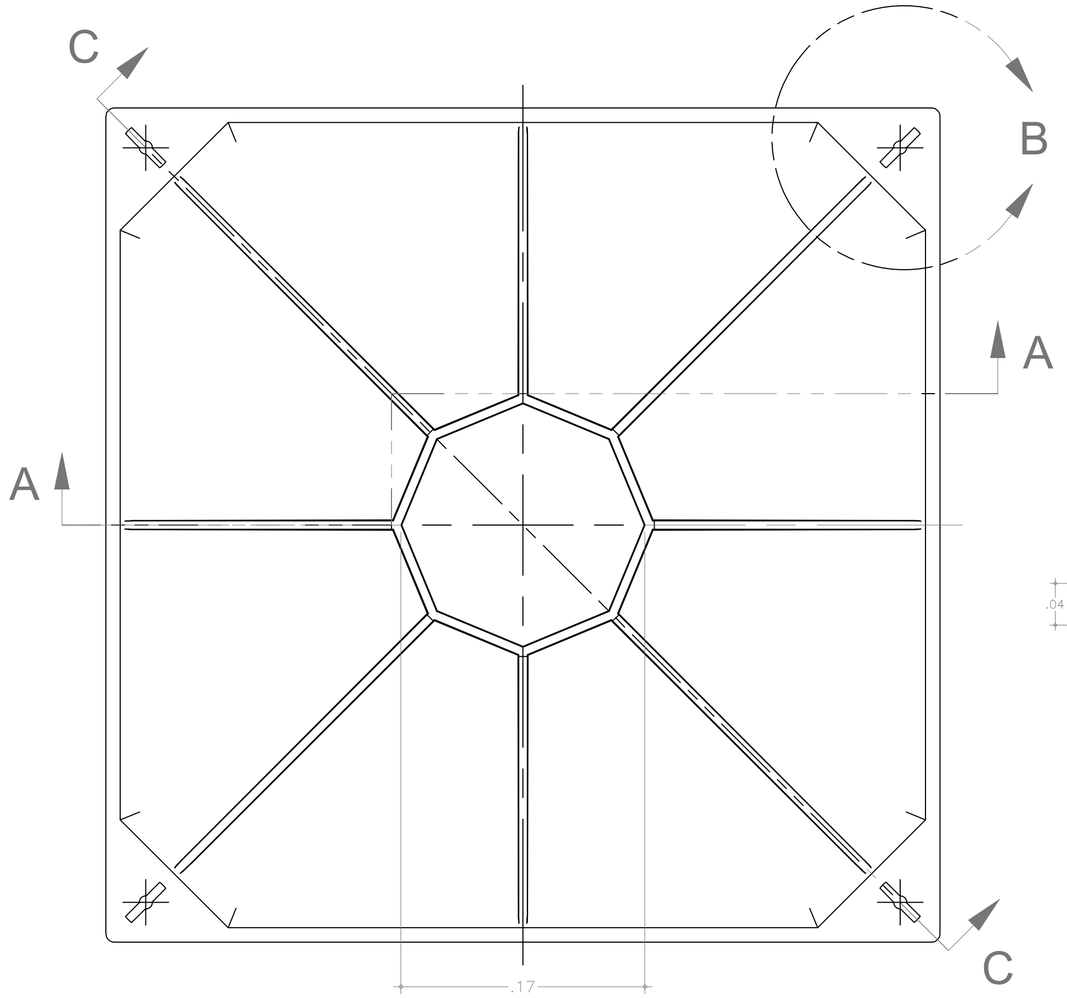

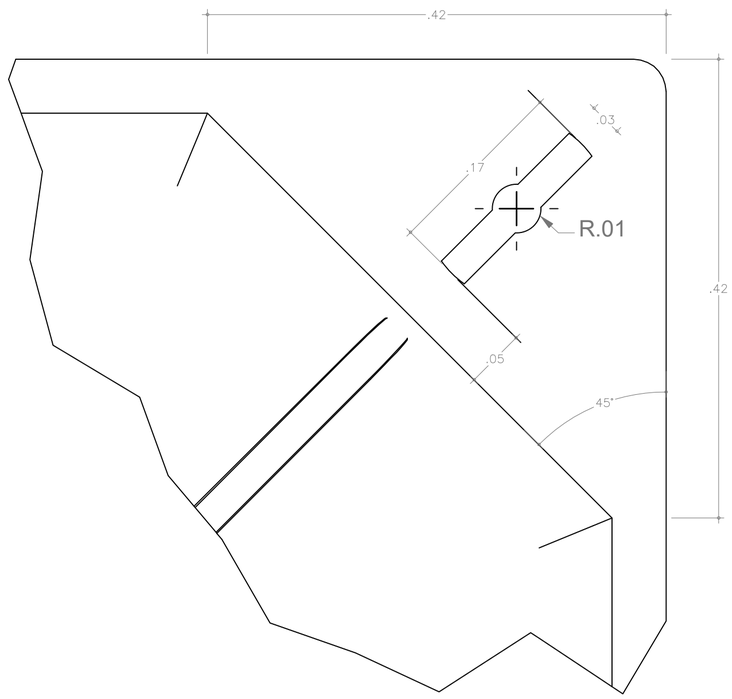

DETALLE B
ESC:1/4

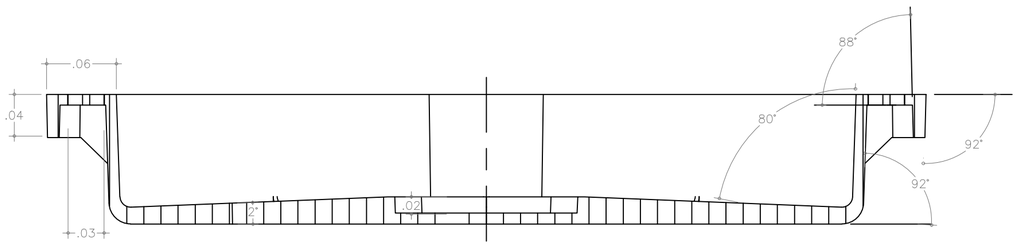

*SE*CCIÓN C-C
ESC:1/3

LISTA DE PARTES			
ITEM	CANT.	NOMBRE PARTE	DESCRIPCIÓN
2/2	2/2	Tapa de Búzon	Hierro Fundido

PROLIMA

PLANCHIL

Acceso Desagüe y Telecomunicaciones

Plaza Dos de Mayo

ANA SOFIA CHAVEZ VILLAR
ARQUITECTO CAP. 22318
CD. 572630
CAP-RL. 12269

Gerente:
ARQ. LUIS MARTIN BOGDANOVICH

Responsable:
Ana Sofía Chávez Villar

Distrito, Provincia, Departamento:
Cercado, Lima, Lima

Fecha: SEPTIEMBRE
Escala: INDICADA

Lámina:
ADT_10

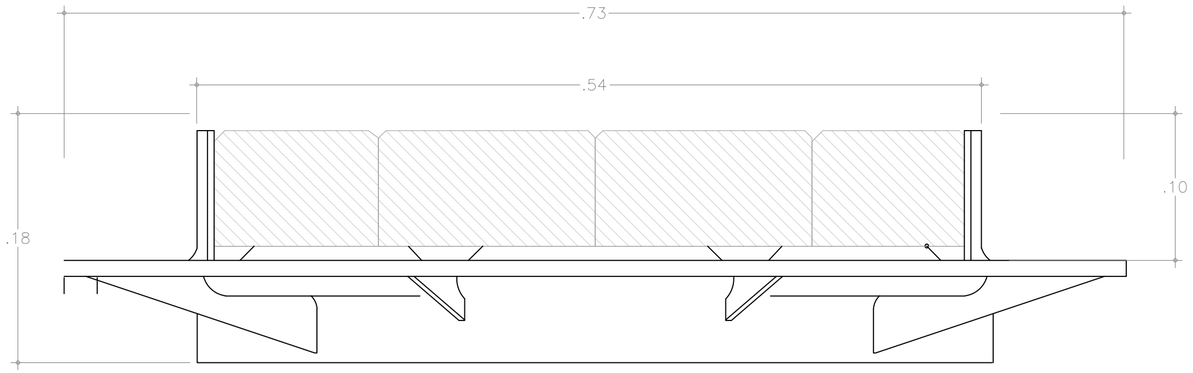

*SE*CCIÓN A-A
ESC:1/5

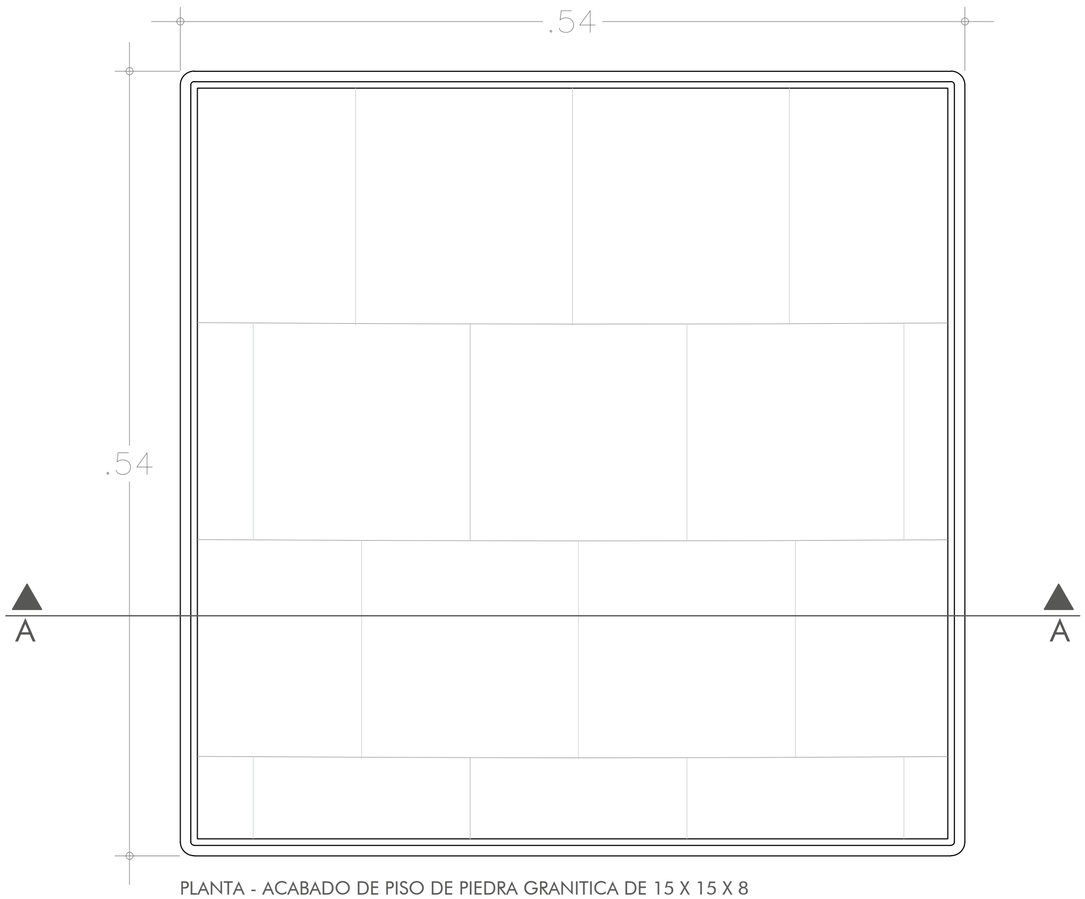

PLANTA - ACABADO DE PISO DE PIEDRA GRANITICA DE 15 X 15 X 8
ESC:1/3

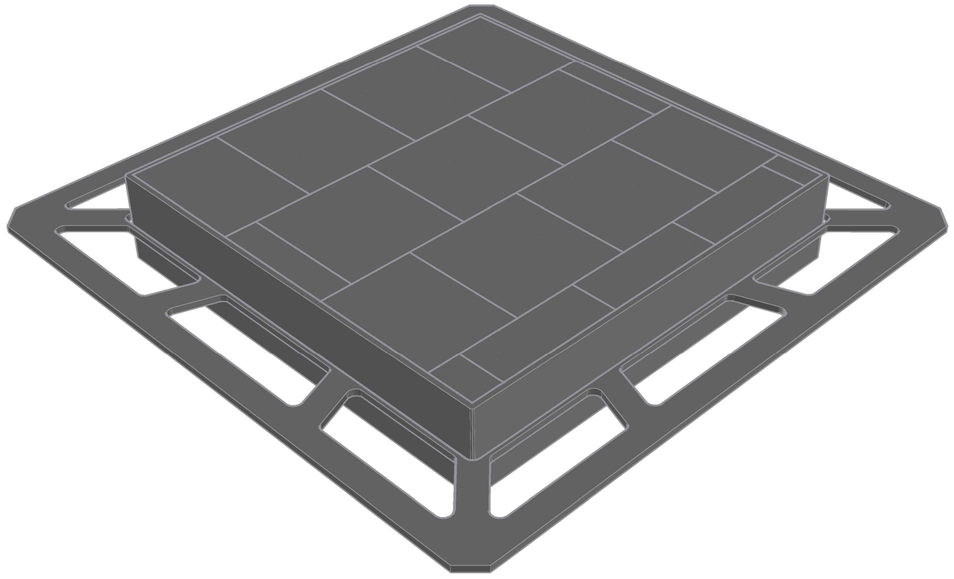

PROLIMA

PLANCHL

Acceso Desagüe y Telecomunicaciones

Plaza Dos de Mayo

ANA SOFIA CHAVEZ VILLAR
ARQUITECTO CAP. 22316
CD. 57030
CAP-RL. 12269

Gerente:
ARQ. LUIS MARTIN BOGDANOVICH

Responsable:
Ana Sofía Chávez Villar

Distrito, Provincia, Departamento:
Cercado, Lima, Lima

Fecha: SEPTIEMBRE
Escala: INDICADA

Lámina:
ADT_11