SISTEMA ECONOMICAMENTE ADAPTADO

MEDIA TENSION

ATBV6

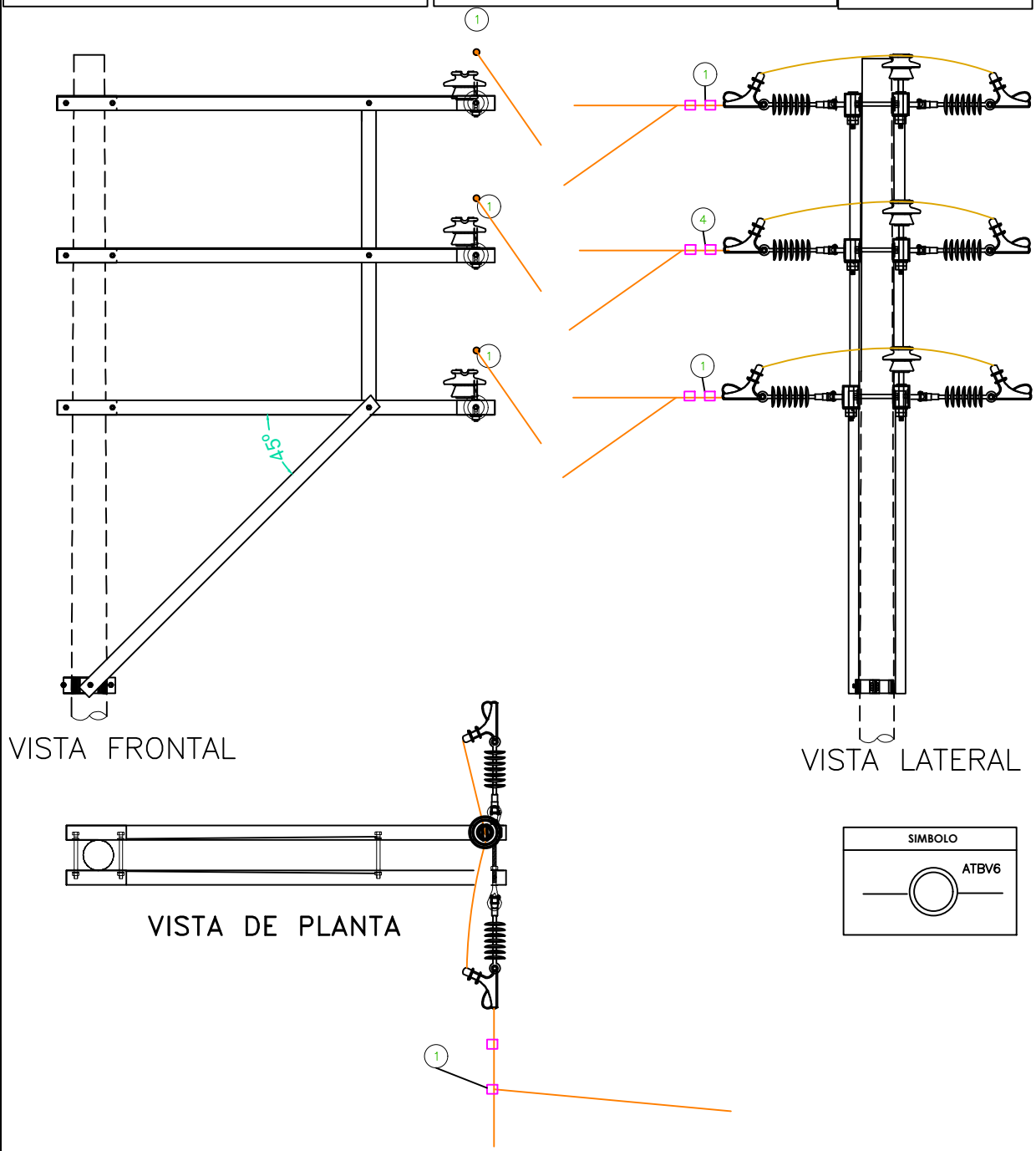

ITEM		DESCRIPCION	CANT.
1		Conector/AL–AL/doble vía/16–120mm2 con dos pernos	6
2			3
3			
4			
5			
6			
7			
8			
9			

LAMINA: 01

RENOVACION RP DMS ABANCAY 2008 II ETAPA

ARMADO TRIFASICO DE ALINEAMIENTO - ANCLAJE (ARMADO DE DERIVACION)

APROB:

REV:

DIS :

FECHA :

ESCALA :

CONSULTOR :

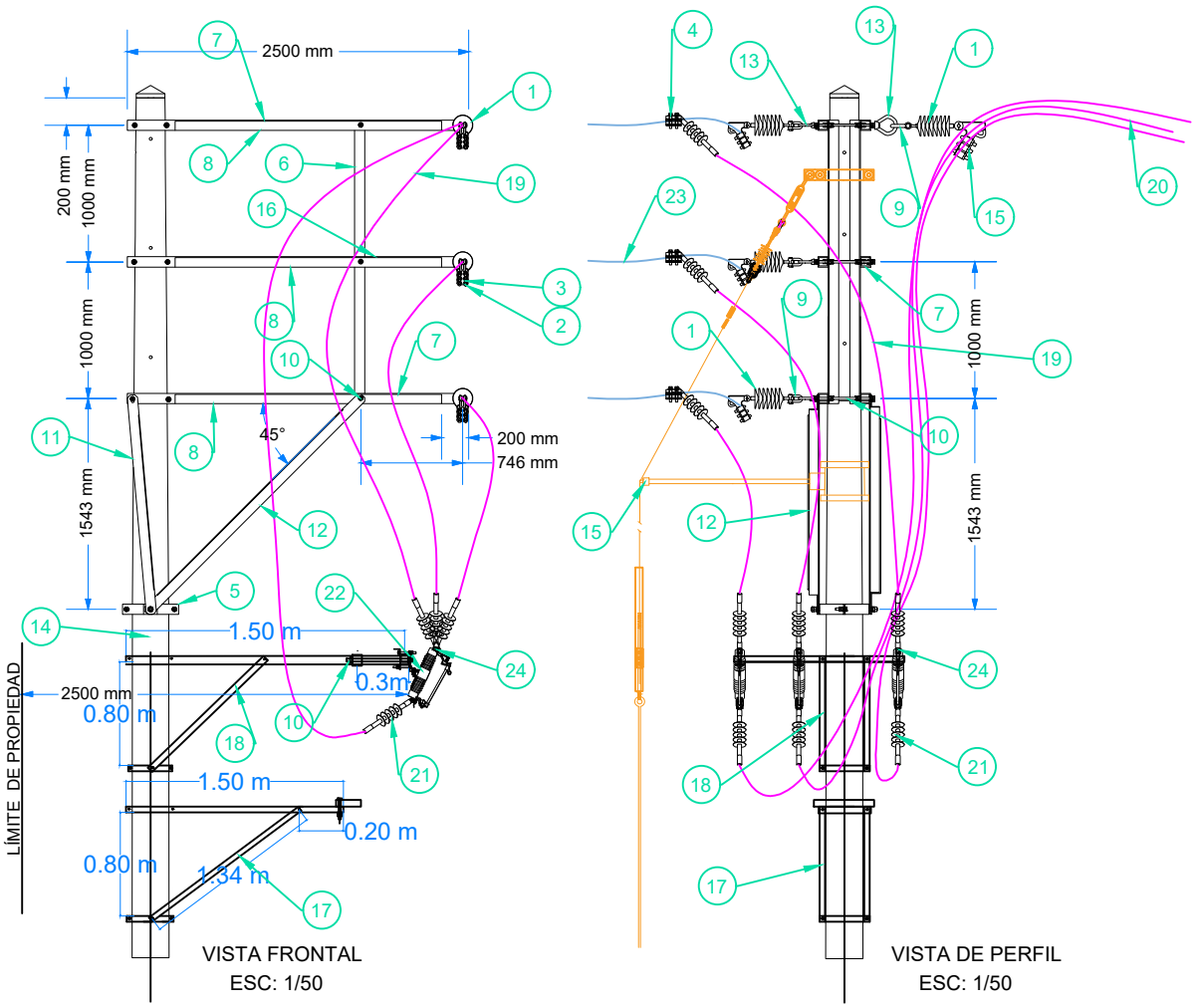

ITEM.	DESCRIPCION	UND.	CANT.
1	AISLADOR POLIMÉRICO TIPO SUSPENSIÓN DE LONGITUD 430 mm. , 25KV	und	4
2	CINTA PLANA DE ARMAR DE ALUMINIO	m	7.2
3	GRAPA DE ANCLAJE TIPO PISTOLA DE DOS PERNOS PARA CONDUCTORES DE SECCIÓN 70 A 120 mm²	und	4
4	CONECTOR DE DOBLE VÍA AL-AL DE DOS PERNOS 16-120 mm²	und	3
5	ABRAZADERA TIPO CAS DOBLE DE 75 mm, E=6.4 mm, D= 235 mm C/4P/4T/4C/8A/4AP	und	1
6	PERFIL ANGULAR DE FIERRO GALVANIZADO DE 64x64x2075 mm, E=6.4 mm	und	2
7	CRUCETA DE PERFIL ANGULAR DE FIERRO GALVANIZADO DE 64x64x2500 mm, E=6.4 mm, 1 DADO 200 mm, 1 DADO 350 mm IZQUIERDA	und	3
8	CRUCETA DE PERFIL ANGULAR DE FIERRO GALVANIZADO DE 64x64x2500 mm, E=6.4 mm, 1 DADO 200 mm, 1 DADO 350 mm DERECHA	und	3
9	GRILLETE DE ANCLAJE TIPO RECTO D=19 mm C/PASADOR DE SEGURIDAD	und	4
10	PERNO DOBLE ARMADO 19 mm, L=508 mm, CR=77 KN C/4T/4C/4A/4AP	und	14
11	RIOSTRA DE PERFIL ANGULAR DE F°G° 64x64x1610 mm, E= 6.4 mm	und	2
12	RIOSTRA DE PERFIL ANGULAR DE F°G° 64x64x2245 mm, E= 6.4 mm	und	2
13	TUERCA OJO, D= 19 mm	und	4
14	POSTE DE CONCRETO ARMADO 15/400/180/405	und	1
15	RETENIDA TIPO "Y" EN CONTRAPUNTA (Lámina 10)	--	
16	CONECTOR TIPO PERNO PARTIDO (SPLIT BOLT) CONDUCTOR 25 mm²	und	2
17	ARMADO PORTAESCALERA (Lámina 9)	und	1
18	ARMADO TRIFÁSICO ASIMÉTRICO DE SECCIONAMIENTO (Lámina 8)	und	1
19	CABLE DE ALUMINIO AUTOPORTANTE DE MEDIA TENSIÓN TIPO NA2XSA2Y-S DE 3x1x50 mm², 18/30 KV	m	8
20	CABLE DE ALUMINIO AUTOPORTANTE DE MEDIA TENSIÓN TIPO NA2XSA2Y-S DE 3x1x50 mm², 18/30 KV	m	8
21	TERMINALES AUTOCONTRAIBLES EXTERIORES 30 KV PARA CONDUCTOR DE 50 mm²	und	9
22	SECCIONADOR UNIPOLAR 22.9 kV DIAM.=438/597 mm., LF>600 mm/pulg., PESO=14 kg., 150 BIL	und	3
23	CONDUCTOR DESNUDO DE ALUMINIO TIPO AAAC DE 7 HILOS 35 mm² LLEGA A LA GRAPA DE ANCLAJE	Según	plano
24	MANGAS TERMOCONTRAIBLES PARA PROTECCIÓN DE PUNTOS DESNUDOS DE CONEXIÓN	m	1.8

LAMINA: 02

FECHA :

ARMADO DE SECCIONAMIENTO POSTE 01 ATBV6

ESCALA :

CONSULTOR :

PROYECTISTA :

APROB:

REV:

DIS :

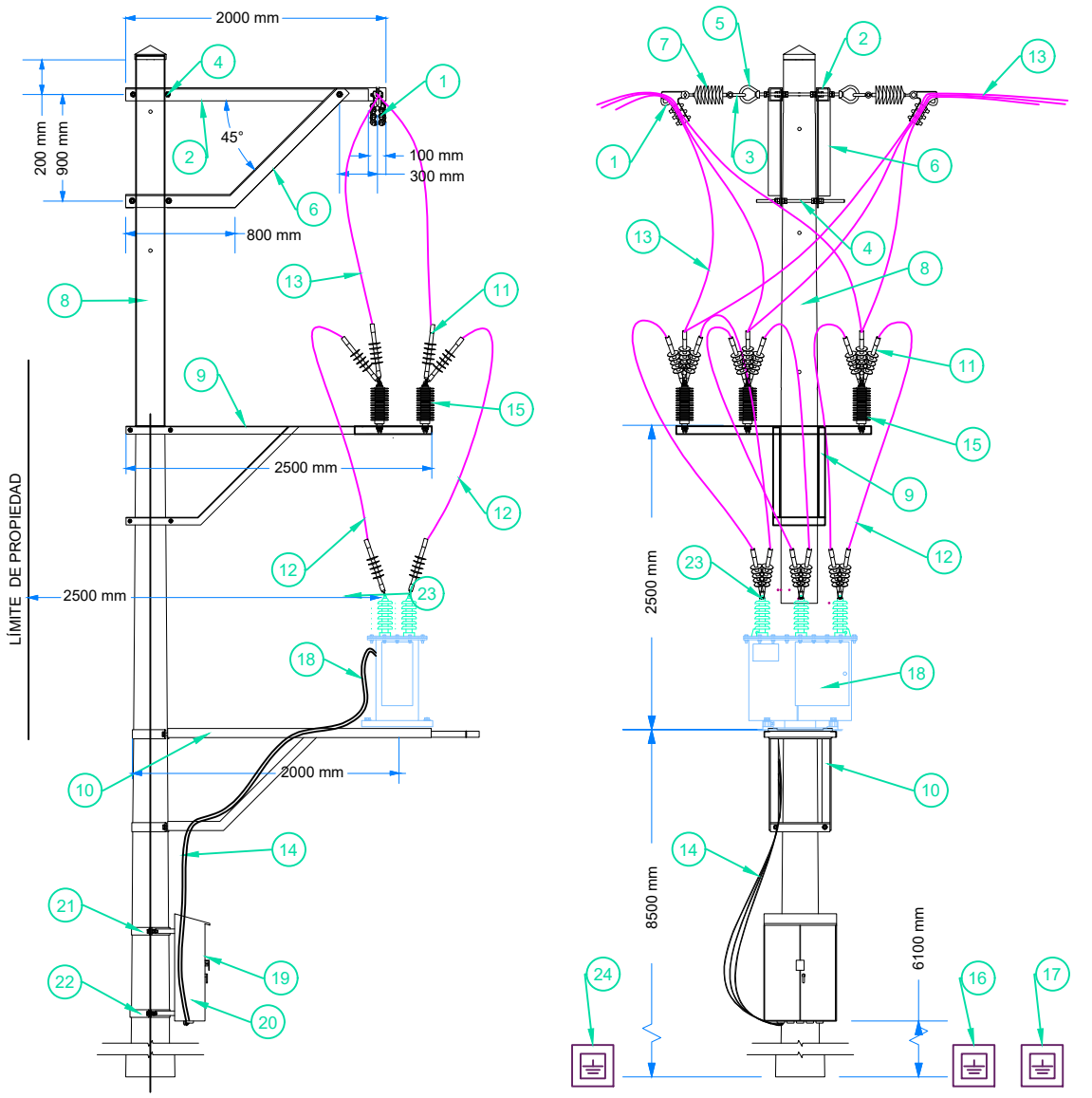

ITEM.	DESCRIPCION	UND.	CANT.
1	GRAPA DE ANCLAJE TIPO PISTOLA DE DOS PERNOS PARA CONDUCTORES DE SECCIÓN 70 A 120 mm²	und	2
2	CRUCETA DE PERFIL ANGULAR DE FIERRO GALVANIZADO DE 75x75x2000 mm, E=6.4 mm, 1 DADO 100 mm IZQUIERDA	und	2
3	GRILLETE DE ANCLAJE TIPO RECTO D=19 mm C/PASADOR DE SEGURIDAD	und	2
4	PERNO DOBLE ARMADO 19 mm, L=508 mm, CR=77 KN C/2T/2C/4A/2AP	und	6
5	TUERCA OJO, D=19 mm	und	2
6	RIOSTRA DE PERFIL ANGULAR DE 75x75x2000 mm, E=6.4 mm	und	2
7	AISLADOR POLIMÉRICO TIPO SUSPENSIÓN DE LONGITUD 430 mm., 25KV	und	2
8	POSTE DE CONCRETO ARMADO 15/400/180/405	und	1
9	ARMADO TRIFASICO ASIMETRICO PARA PARARRAYOS (Lámina 8)	und	1
10	BASE SOPORTE PARA TRANSFORMADOR DE MEDICIÓN EN MONOPOSTE (Lámina 7)	und	1
11	TERMINALES AUTOCONTRAIBLES EXTERIORES 30 KV PARA CONDUCTOR DE 50 mm²	und	18
12	CABLE DE ALUMINIO AUTOPORTANTE DE MEDIA TENSIÓN TIPO NA2XSA2Y-S DE 3x1x50 mm², 18/30 KV	m	12
13	CABLE DE ALUMINIO AUTOPORTANTE DE MEDIA TENSIÓN TIPO NA2XSA2Y-S DE 3x1x50 mm², 18/30 KV	m	15
14	CONDUCTOR RV-K DE 8x14 AWG	m	8
15	PARARRAYOS LF=600.4, 15 KV, 290 A	und	6
16	POZO A TIERRA PARA PARARRAYOS	und	1
17	POZO A TIERRA PARA CARCASA DE TRAFOMIX	und	1
18	TRANSFORMADOR MIXTO DE TENSION Y CORRIENTE	und	1
19	GABINETE DE MEDIDOR	und	1
20	MEDIDOR MULTIFUNCIÓN	und	1
21	ABRAZADERA TIPO CCS DOBLE DE 64 mm, E=6.4 mm, D=300 mm C/2P/2T/2C/4A/2AP	und	1
22	ABRAZADERA TIPO CCS DOBLE DE 64 mm, E=6.4 mm, D=310 mm C/2P/2T/2C/4A/2AP	und	1
23	MANGAS TERMOCONTRAIBLES PARA PROTECCIÓN DE PUNTOS DESNUDOS DE CONEXIÓN	m	3.6
24	POZO A TIERRA PARA MEDIDOR	und	1

LAMINA: 02.1

FECHA :

ARMADO DE MEDICIÓN POSTE 02
ATPB6

ESCALA :

CONSULTOR :

PROYECTISTA :

APROB:

REV:

DIS :

ARMADO TRIFÁSICO DE ALINEAMIENTO PARA CONDUCTOR AUTOPORTANTE

TIPO DE ARMADO

ATPB1

GERENCIA DE PROYECTOS ESPECIALES
OFICINA DE NORMAS Y ESTANDARIZACIÓN

SECTOR TIPICO: 2, 3, 4, 5, 6, SER

MT

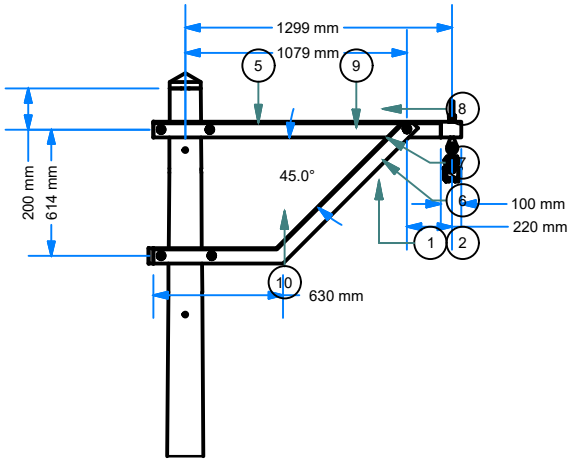

VISTA FRONTAL
ESC: 1 / 35

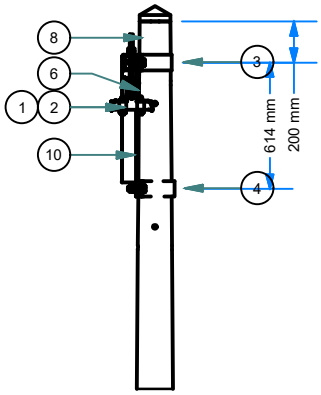

VISTA DE PERFIL
ESC: 1 / 35

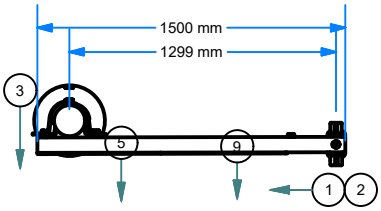

VISTA DE PLANTA
ESC: 1 / 35

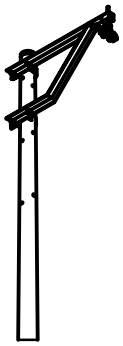

VISTA ISOMETRICA
ESC: 1 / 75

NOTA: Los vanos máximos indicados son referenciales. Los soportes y armados serán calculados en función al tipo de terreno y características de la zona del proyecto, cumpliendo con las DMS.

IT	COD. ELSE	SICODI	DESCRIPCIÓN	UND.	CANT.
1	I-LP151103	AXG30	GRAPA/ANCLAJE TIPO PISTOLA/ALEACIÓN/AL, CON 2 PERNOS/AJUSTE PARA RANGO/CABLES/16-70MM2	und.	1
2	I-LP180506	PAA08	ABRAZADERA TIPO PARTIDO PARA CRUCETA DE 75 mm, E=6,4 mm, D=180 mm C/2P/2T/2C/4A/2AP	und.	1
3	I-LP180508	PAA08	ABRAZADERA TIPO PARTIDO PARA CRUCETA DE 75 mm, E=6,4 mm, D=190 mm C/2P/2T/2C/4A/2AP	und.	1
4	I-LP181018	PCF02	CRUCETA DE PERFIL ANGULAR DE FIERRO GALVANIZADO DE 75x75x1500 mm, E=6,4 mm, 1 DADO 100 mm IZQUIERDA	und.	1
5	I-LP181202	AXA01	GRILLETE DE ANCLAJE TIPO RECTO D=16mm C/PASADOR DE SEGURIDAD	und.	1
6	I-LP181601	FPO01	PERNO CON OJAL D= 16 mm, L= 178 mm, C/T/C/2A/AP	und.	1
7	I-LP182010	FPM02	PERNO MAQUINADO L= 76 mm, D= 16 mm C/T/C/2A/AP	und.	1
8	I-LP183004	PCB14	RIOSTRA DE PERFIL ANGULAR DE 75 x 75 x 1500 mm, e= 6,4 mm IZQUIERDA	und.	1
9	I-LP010105	PCC19	POSTE DE CONCRETO ARMADO 15/400/180/405 (ó SEGUN REQ.)	**und.**	1

DISEÑO:	ELSE	VERSION:	VER.: 02	TENSIÓN:	22.9 kV
CODIGO NIF:	ALINEAM.	ELABORADO:	JLGR	CODIGO TIPO:	MT
CODIGO SID ELSE:	ATPB1	REVISADO:	JJD	ESTRUCTURA:	CONCRETO
CODIGO MINEM:	-	APROBADO:	SCN	ARCHIVO:	MT-ATPB1-22.9
MODIFICADO:	GPN				
PESO FERRETERIA (Kg):	20.637				
PESO AISLADORES (Kg):					

LAMINA:
03

ARMADOS TRIFASICOS EN BANDERA PARA CONDUCTOR AUTOPORTANTE DE MEDIA TENSION
ATPB
(0°-5°)

ARMADO TRIFASICO EN ANGULO PARA CONDUCTOR AUTOPORTANTE

TIPO DE ARMADO

GERENCIA DE PROYECTOS ESPECIALES
OFICINA DE NORMAS Y ESTANDARIZACIÓN

SECTOR TIPICO: 2, 3, 4, 5, 6, SER

MT

ATPB6

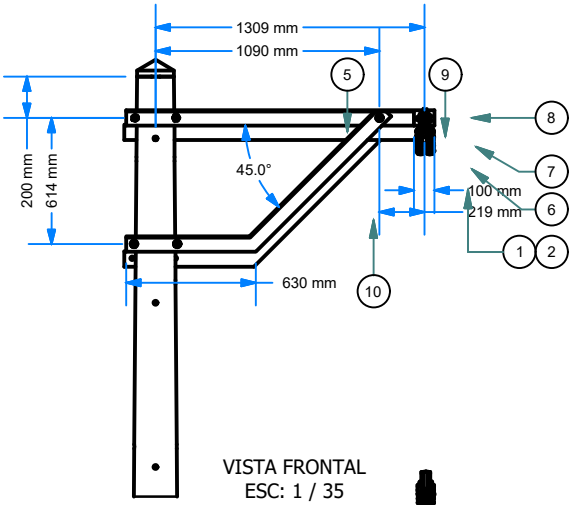

VISTA FRONTAL
ESC: 1 / 35

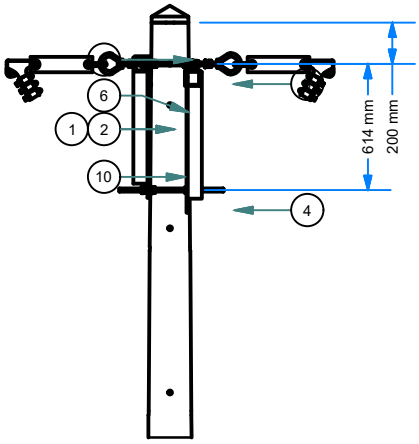

VISTA DE PERFIL
ESC: 1 / 35

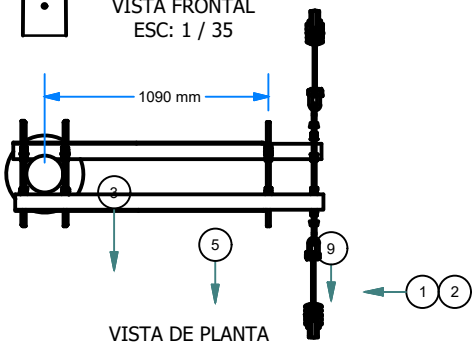

VISTA DE PLANTA
ESC: 1 / 35

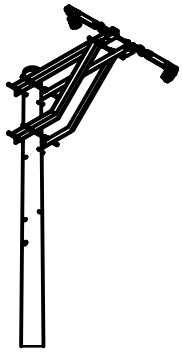

VISTA ISOMETRICA
ESC: 1 / 75

NOTA: Los vanos máximos indicados son referenciales. Los soportes y armados serán calculados en función al tipo de terreno y características de la zona del proyecto, cumpliendo con las DMS.

IT	COD. ELSE	SICODI	DESCRIPCIÓN	UND.	CANT.
1	I-LP151002	AXG21	GRAPA DE ANCLAJE TIPO PISTOLA DE DOS PERNOS PARA CONDUCTORES DE SECCIÓN 70 a 120 mm²	und.	2
2	I-LP181018	PCF02	CRUCETA DE PERFIL ANGULAR DE FIERRO GALVANIZADO DE 75x75x1500 mm, E=6,4 mm, 1 DADO 100 mm IZQUIERDA	und.	1
2	I-LP181018	PCF02	CRUCETA DE PERFIL ANGULAR DE FIERRO GALVANIZADO DE 75x75x1500 mm, E=6,4 mm, 1 DADO 100 mm DERECHO	und.	1
3	I-LP181202	AXA01	GRILLETE DE ANCLAJE TIPO RECTO D=16mm C/PASADOR DE SEGURIDAD	und.	2
4	I-LP181807	FPD06	PERNO DOBLE ARMADO A° G° 16mmøx508mm CR=77kN C/2T/2C/4A/2AP	und.	6
5	I-LP182902	FTO01	TUERCA OJO, D= 16 mm	und.	2
6	I-LP183004	PCB14	RIOSTRA DE PERFIL ANGULAR DE 75 x 75 x 1500 mm, e= 6,4 mm IZQUIERDA	und.	1
6	I-LP183004	PCB14	RIOSTRA DE PERFIL ANGULAR DE 75 x 75 x 1500 mm, e= 6,4 mm DERECHO	und.	1
7	I-LP183101	FXP02	ALARGADERA DE FIERRO GALVANIZADO DE 75 x 300 mm, e= 6,4 mm	und.	4
8	I-LP010106	PCC20	POSTE DE CONCRETO ARMADO 15/400/180/405 (ó SEGUN REQ.)	und.	1

DISEÑO:	ELSE	VERSION:	TENSIÓN: 22.9 kV
CODIGO NIF:	ANCLAJE	ELABORADO:	CODIGO TIPO: MT
CODIGO SID ELSE:	ATPB6	REVISADO:	ESTRUCTURA: CONCRETO
CODIGO MINEM:	-	APROBADO:	ARCHIVO: MT-ATPB6-22.9
		VER.: 02	MODIFICADO: GPN
		JLGR / OCT-2015	PESO FERRETERIA (Kg): 43.64
		JJD / NOV-2015	PESO AISLADORES (Kg):
		SCN / NOV-2015	

LAMINA: 04

ARMADOS TRIFASICOS EN BANDERA PARA CONDUCTOR AUTOPORTANTE DE MEDIA TENSION
ATPB6
(30°-60°)

ARMADO TRIFASICO EN FIN DE LINEA PARA CONDUCTOR AUTOPORTANTE

TIPO DE ARMADO

GERENCIA DE PROYECTOS ESPECIALES
OFICINA DE NORMAS Y ESTANDARIZACIÓN

SECTOR TIPICO: 2, 3, 4, 5, 6, SER

MT

ATPB5

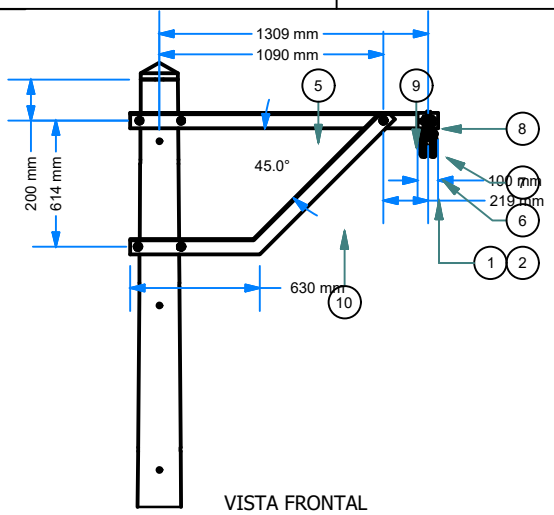

VISTA FRONTAL
ESC: 1 / 35

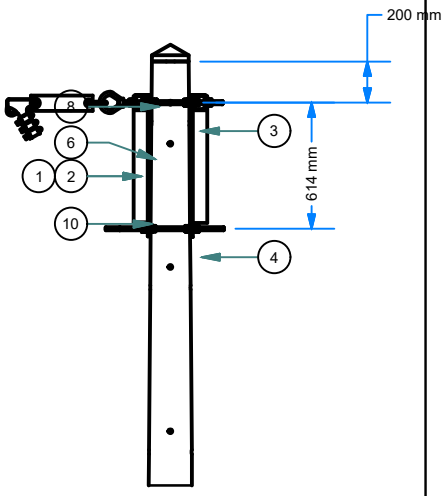

VISTA DE PERFIL
ESC: 1 / 35

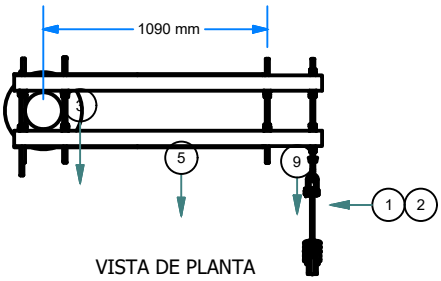

VISTA DE PLANTA
ESC: 1 / 35

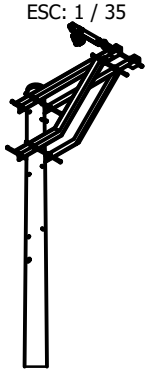

VISTA ISOMTRICA
ESC: 1 / 75

NOTA: Los vanos máximos indicados son referenciales. Los soportes y armados serán calculados en función al tipo de terreno y características de la zona del proyecto, cumpliendo con las DMS.

IT	COD. ELSE	SICODI	DESCRIPCIÓN	UND.	CANT.
1	I-LP151002	AXG21	GRAPA DE ANCLAJE TIPO PISTOLA DE TRES PERNOS PARA CONDUCTORES DE SECCIÓN 70 a 120 mm²	und.	1
2	I-LP181018	PCF02	CRUCETA DE PERFIL ANGULAR DE FIERRO GALVANIZADO DE 75x75x1500 mm, E=6,4 mm, 1 DADO 100 mm IZQUIERDA	und.	2
3	I-LP181202	AXA01	GRILLETE DE ANCLAJE TIPO RECTO D=16mm C/PASADOR DE SEGURIDAD	und.	1
4	I-LP181807	FPD06	PERNO DOBLE ARMADO 16 mm, L= 508 mm, CR=77kN C/2T/2C/4A/2AP	und.	6
5	I-LP182902	FTO01	TUERCA OJO, D= 16 mm	und.	1
6	I-LP183004	PCB14	RIOSTRA DE PERFIL ANGULAR DE 75 x 75 x 1500 mm, e= 6,4 mm IZQUIERDA	und.	2
7	I-LP183101	FXP02	ALARGADERA DE FIERRO GALVANIZADO DE 75 x 300 mm, e= 6,4 mm	und.	2
8	I-LP010106	PCC20	POSTE DE CONCRETO ARMADO 15/400/180/405 (ó SEGUN REQ.)	**und.**	1

DISEÑO:	ELSE	VERSION:	VER. : 02	TENSIÓN:	22.9 kV
CODIGO NIF:	EN	ELABORADO:	JLGR	CODIGO TIPO:	MT
CODIGO SID ELSE:	ATPB5	REVISADO:	JJD	ESTRUCTURA:	CONCRETO
CODIGO MINEM:	-	APROBADO:	SCN	ARCHIVO:	MT-ATPB5-22.9

MODIFICADO:	GPN				
PESO FERRETERIA (Kg):	38.864	OCT-2015	NOV-2015	NOV-2015	
PESO AISLADORES (Kg):					

LAMINA:
05

ARMADOS TRIFASICOS EN BANDERA PARA CONDUCTOR AUTOPORTANTE DE MEDIA TENSION
ATPB

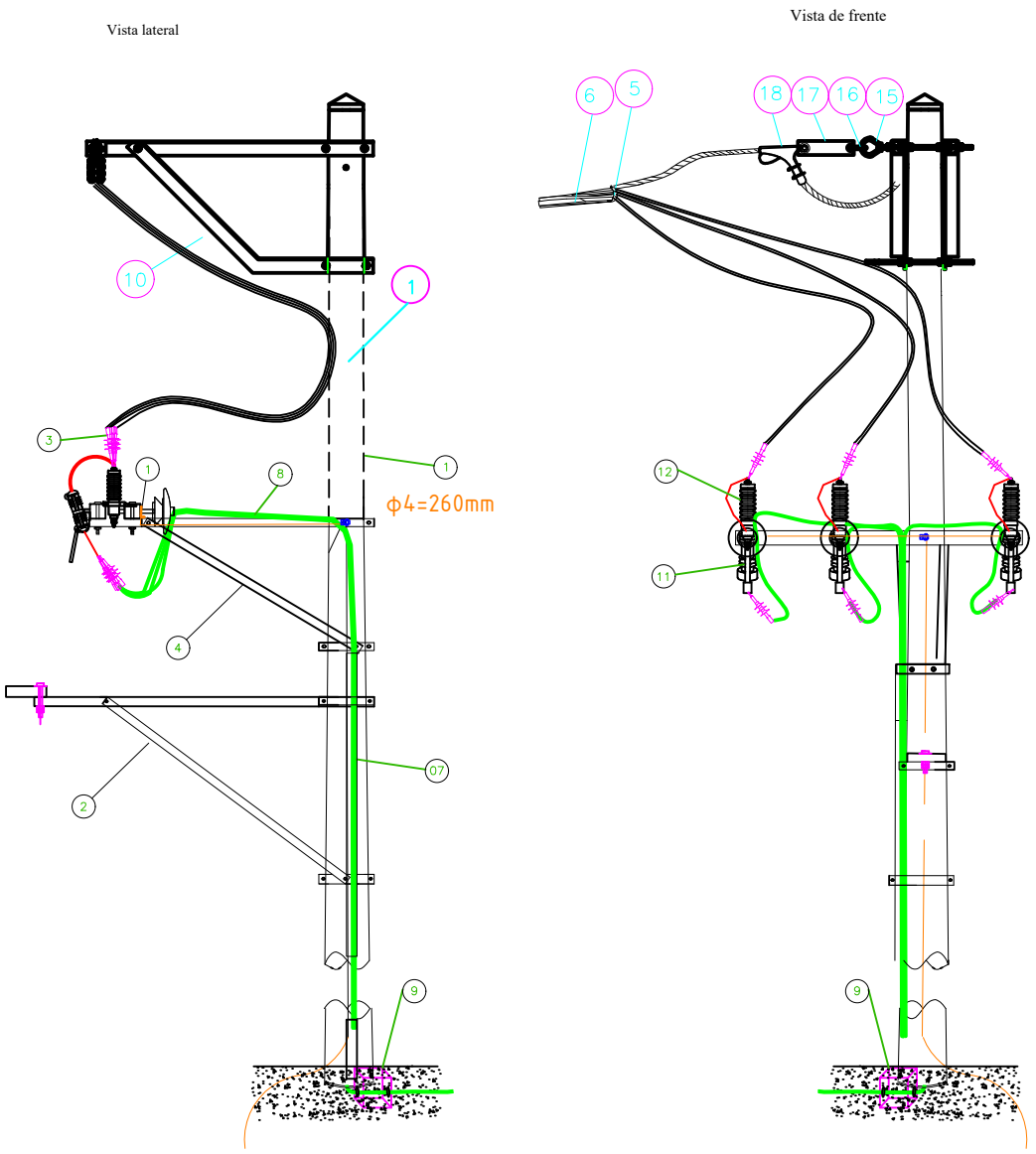

ITEM	DESCRIPCION	CANT.
18	GRAPA DE ANCLAJE TIPO PISTOLA DE DOS PERNOS PARA CONDUCTORES DE SECCIÓN 70 a 120 mm²	1 Unid.
17	ALARGADERA DE FIERRO GALVANIZADO DE 75 x 300 mm, e= 6,4 mm	1 Unid.
16	TUERCA OJO, D= 16 mm	1 Unid.
15	GRILLETE DE ANCLAJE TIPO RECTO D=16mm C/PASADOR DE SEGURIDAD	1 Unid.
14	Cinta bandit de 3/4 pulgada	10 Unid.
13	Hebillas de 3/4 pulgada	3 Unid.
12	PARARRAYOS TIPO POLIMERICO DE OXIDO DE ZINC	3 Unid.
11	Seccionador fusible tipo expulsión	3 Unid.
10	ARMADOS TRIFASICOS EN BANDERA PARA CONDUCTOR AUTOPORTANTE DE MEDIA TENSION ATPB5- LAMINA -05	1 Unid.
9	BUZON DE PAZO Y DUCTO DE 3 VIAS	1 Unid.
8		---
7	TUBO DE FOGO DE 4" MM Ø X 6 M	2 Unid.
6	CONDUCTOR DE ALUMINIO, AISLAMIENTO DE POLIETILENO RETICULADO (XLPE) NA2XSA2Y-S1-3x50mm2	---
5	CINTA PLASTICA DE AMARRE	4 Unid.
4	Detalle de Palomilla para Equipos de Protección del Trafomix ATS-3	1 Unid.
3	Cabeza terminal autocontraíble QTIII para conductor hasta 50mm2, tipo exterior 30kV	6 Unid.
2	ARMADO SOPORTE DE ESCALERA DE SECCIONAMIENTO ATS-3 SEGUN LAMINA 09	6 Unid.
1	PLANCHA DOBLADA DE COBRE TIPO J/ PARA TOMA A TIERRA DE ESPIGAS Y/O PERNOS	1 Unid.

ESTUDIO DE DISTANCIAS MINIMAS DE SEGURIDAD

REVISION N°	FECHA	APROB.	PROPIETARIO:	SOPORTE DE RETENSION VERTICAL TRIFASICO SUBTERRANEO ARMADO ESPECIAL PSUB - 1A	DISEÑO:	ESCALA: S/E
					DIBUJO:	LAMINA N°:
		V°B°	CONTRATISTA:		REVISADO:	06
					APROBADO:	

CRUCETA DE APOYO ESCALERA

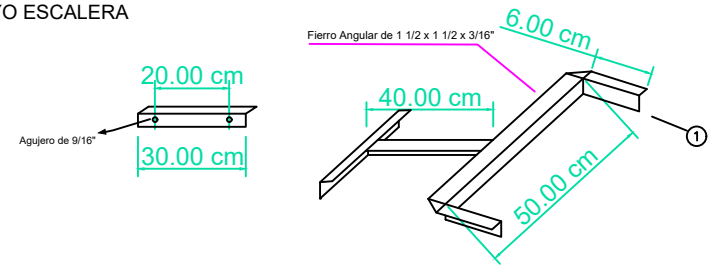

SOPORTE DE TRAFOMIX

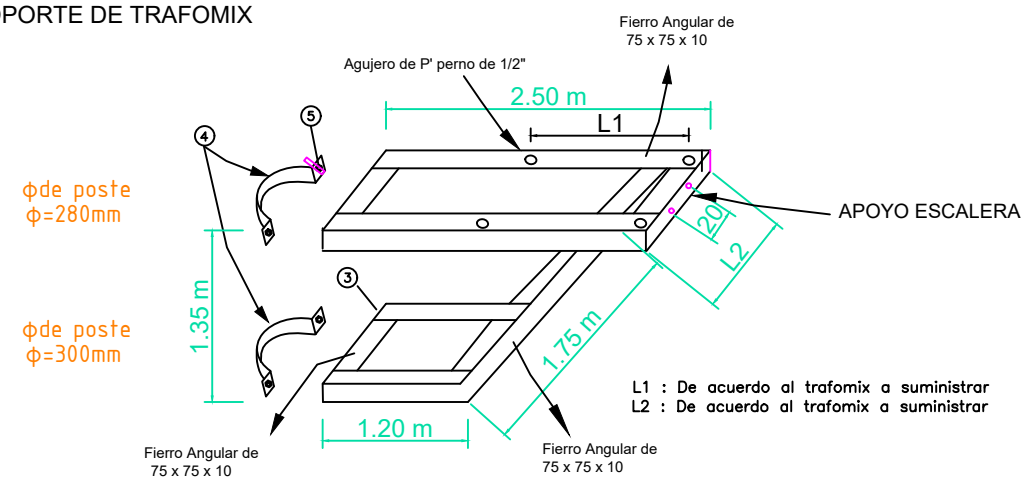

2 PLATINAS Fe.Go. DE 2"X1/4"X0.60 m

CODIGO	ITEM REA	DESCRIPCION	CANT.
	1	CRUCETA DE APOYO ESCALERA CON PERNOS DE 1/2" x 2"	1
	2	PALOMILLA DE PROTECCION Y SECCIONAMIENTO CON 2 ABRAZADERAS DE 2 1/2" x 1/4" DIAM SEGUN POSTE SUMINISTRADO	1
	3	SOPORTE DE TRANSFORMADOR	1
	4	ABRAZADERAS PARTIDA DE 75 x 10, DIAMETRO SEGUN POSTE SUMINISTRADO	2
	5	PERNO DE FoGo DE 25Ø x 100 mm, HILO CORRIDO	4

COMO CONSTRUIDO | APROBACIÓN | DESCRIPCION | REV. N°

PROPIETARIO:

DIS.	----	SUPERVISOR	ARMADO SOPORTE DE TRAFOMIX MONOPOSTE, SECCIONAMIENTO Y PORTAESCALERA PARA SAM-3	HOJA:
DIB.				ESC.:
REV.		CONSULTOR:		DET. ARM. N°
APR.		— —		07
FECHA				

SISTEMA ECONOMICAMENTE ADAPTADO

MEDIA TENSION

ATS-3

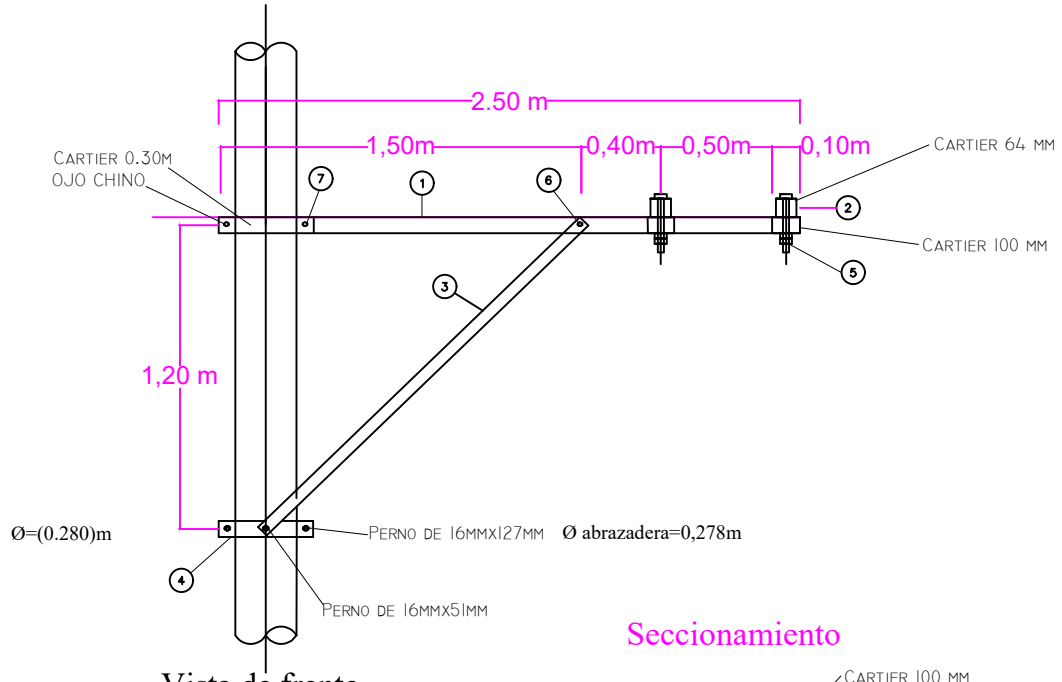

Vista de frente

Seccionamiento

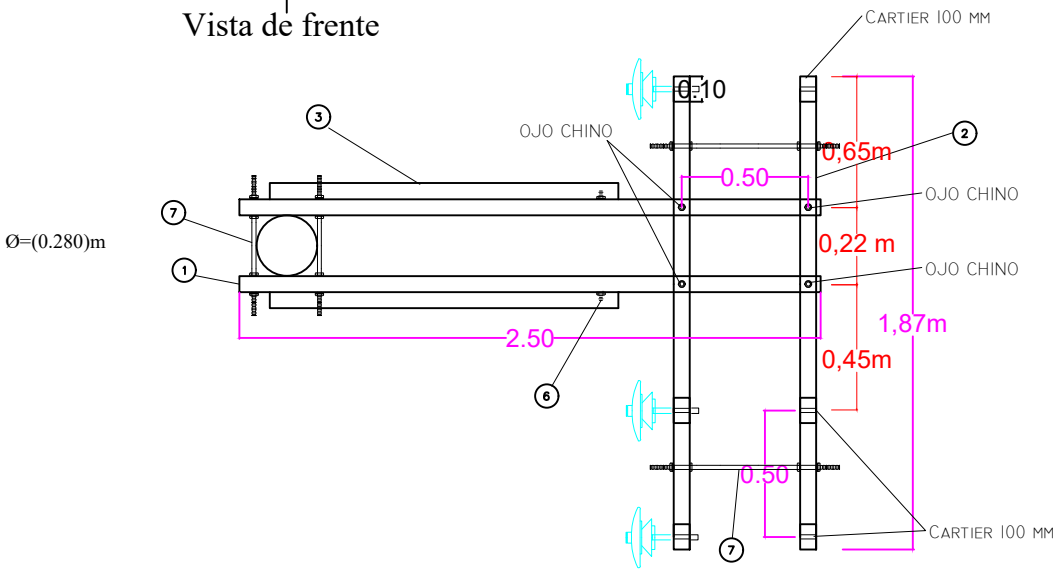

Vista de planta

ITEM		DESCRIPCION	CANT.
1		Perfil angular de F°G° 64x64x8mm x 2500mm con 2 cartier de 0.10 y uno de 0.35m, huecos de 19mm	2
2		Perfil angular de F°G° 64x64x6.4mm x 1870mm con 3 cartier de 0.10m y 02 de 0.06m, huecos de 19mm	2
3		Riostra angular de F°G° 64x64x6.4mm x 1.80m, huecos de 19mm para perno de 16x102mm	2
4		Abrazadera tipo CAS Doble de 75 mm, E=6,4 mm, D=(280)mmø C/4P/4T/4C/8A	1
5		Pernos de F°G° de 16mmx165mm C/1T/1C/2A	4
6		Pernos de F°G° de 16mmx50mm C/1T/1C/2A	2
7		Perno doble armado de F°G° de 16mm ø x508mm, C/4T/4C/8A	2
8		Perno doble armado de F°G° de 16mm ø x560mm, C/4T/4C/8A	2

LAMINA: 08	DETALLE DE PALOMILLA PARA EQUIPOS DE PROTECCIÓN DEL TRAFOMIX		APROB: ELSE
			REV: ELSE
FECHA :	ESCALA :	CONSULTOR : -----	DIS : H.Q.L.

SISTEMA ECONOMICAMENTE ADAPTADO

MEDIA TENSION

ATS-3

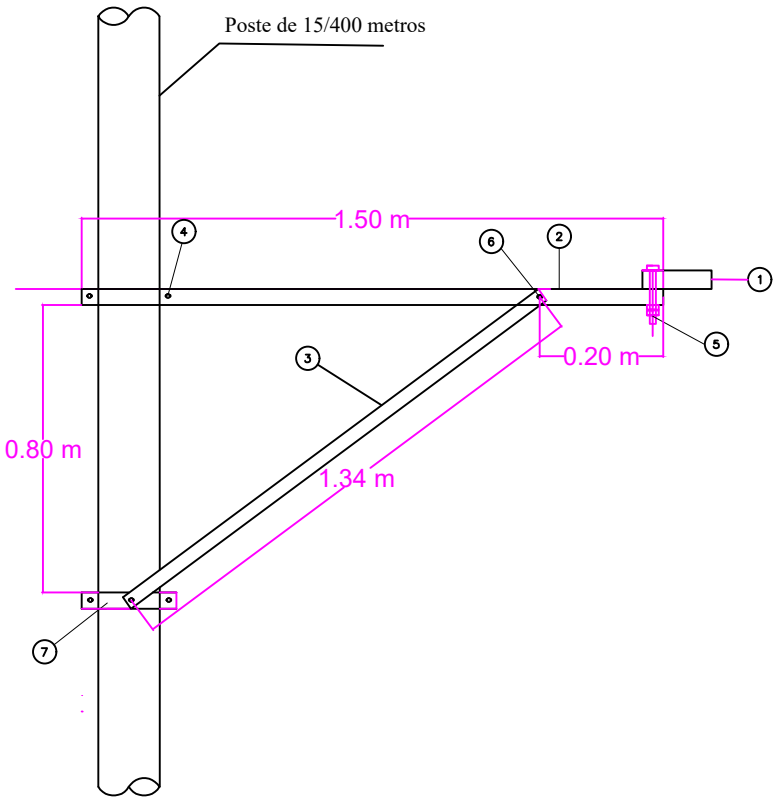

Vista de frente

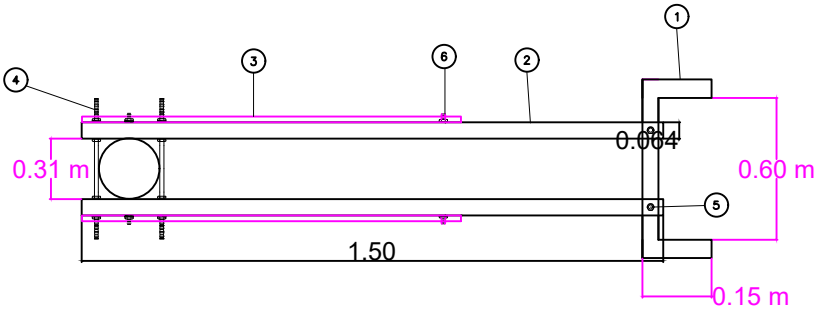

Vista de planta

ITEM		DESCRIPCION	
1		PALOMILLA PORTA ESCALERA DE 64 mm x 64 mm x 6 mm de 0.60 x 0.150 m	1
2		Perfil angular de F°G° 64x64x6mm x 1500mm con 01 cartier de 0.10m, huecos de 19 mm	2
3		Riostra angular de F°G° 64x64x6mm x 1.34m, huecos para perno de 19 mm	2
4		Perno doble armado de F°G° de 16mmx460mm, con tuerca contratuerca y arandela plana y de presion, rosca completa	2
5		Pernos de F°G° de 16mmx150 mm, con T/CT/P planas y de presion	2
6		Pernos de F°G° de 16mmx50 mm, con T/CT/P planas y de presion	2
7		Jgo. abrazadera tipo CAS de platina de F°G° 76mmx6mmx280 mm , c/2 pernos 19mmx127mm + 2 arandelas + 2 tuercas + perno central de 19 x51 mm (ó según diámetro del poste)	1

PLANO N° : 09	TITULO: ARMADO SOPORTE DE ESCALERA DE SECCIONAMIENTO	APROB:
		REV:
FECHA :	ESCALA : / CONSULTOR :	DIS :

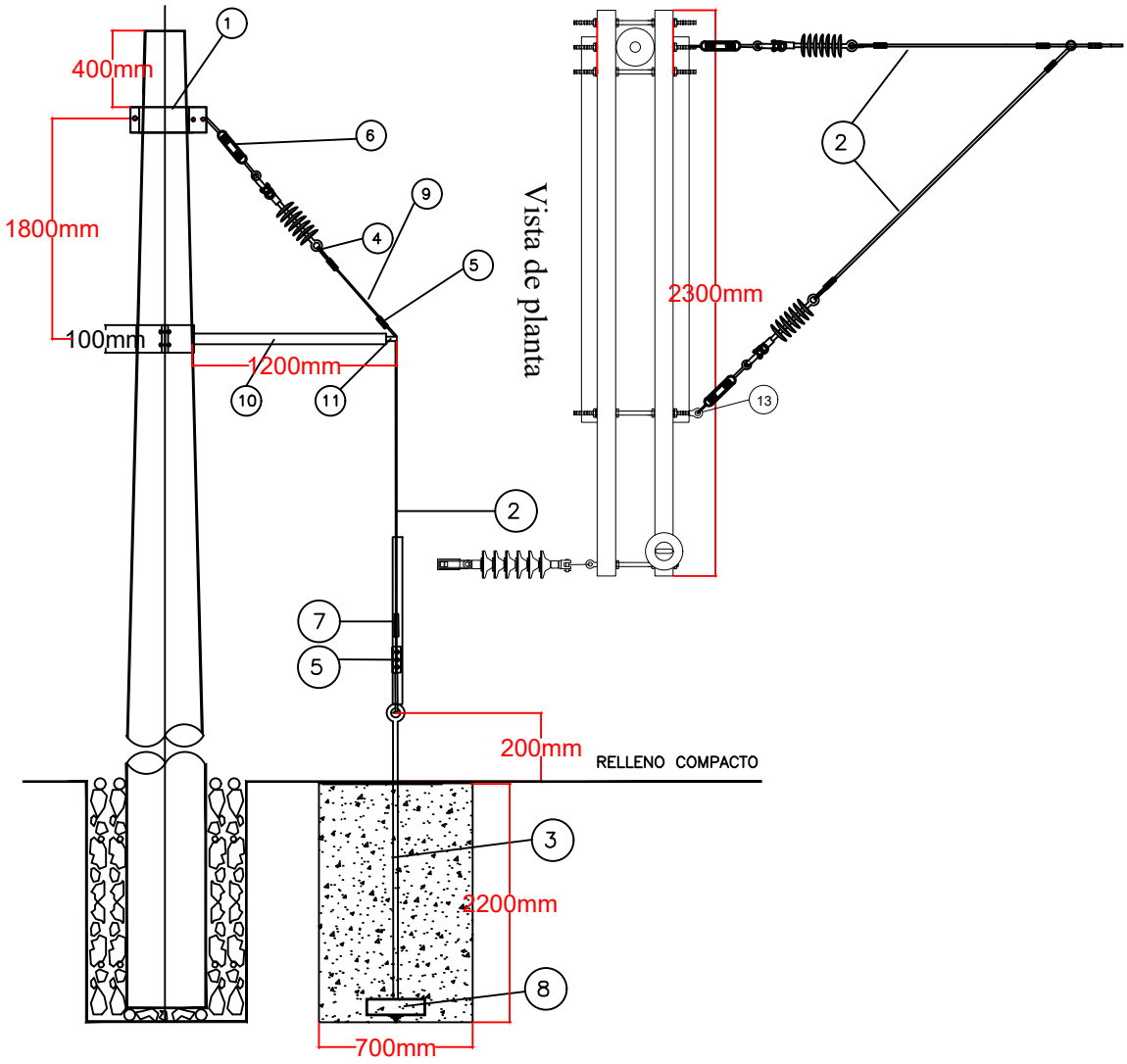

CODIGO	ITEM REA	DESCRIPCION	CANT.
	13	Tuerca ojo de F°G°, 16 mm forjado	1
	12	Canaleta guarda cable	1
	11	TERMINAL DE CONTRAPUNTA PROVISTO DE GRAPA DE AJUSTE PARA CABLE DE 10mm	1
	10	CONTRAPUNTA DE A°G° DE 1200 x 50 x 6 mm CON ABRAZADERA	1
	9	Aislador polimérico tipo suspensión	2
	8	PLANCHA DE F°G° DE 305X305X6mm	1
	7	ALAMBRE DE A°G° # 14 PARA ENTORCHADO	8 m.
	6	TEMPLADOR DE A°G° DE 19mmø	2
	5	GRAPA DOBLE VIA DE A°G° DE 3 PERNOS PARA CABLE DE 10mm	6
	4	GUARDA CABO DE F°G° PARA CABLE DE 10 mm DE DIAMETRO	6
	3	VARILLA DE ANCLAJE A°G° 19mm X 2.40m PROV. OJAL EN UN EXTREMO, TUERCA Y CONTRATUERCA EN EL OTRO EXTREMO	1
	2	CABLE DE ACERO GRADO SIEMENS MARTIN DE 10mm DE DIAMETRO DE 7 HILOS	19m
	1	ABRAZADERA DE FoGo 3/4"x 4" CON 03 PERNOS DE FoGo DE 3/4" DE DIAMETRO 180mm SEGUN POSTE	1

COMO CONSTRUIDO | APROBACIÓN | DESCRIPCION | REV. N°

PROPIETARIO:

DIS.		SUPERVISOR	RETENIDA EN CONTRAPUNTA RV	HOJA:
DIB.				ESC.:
REV.		CONSULTOR:		N° PLANO
APR.				10
FECHA				

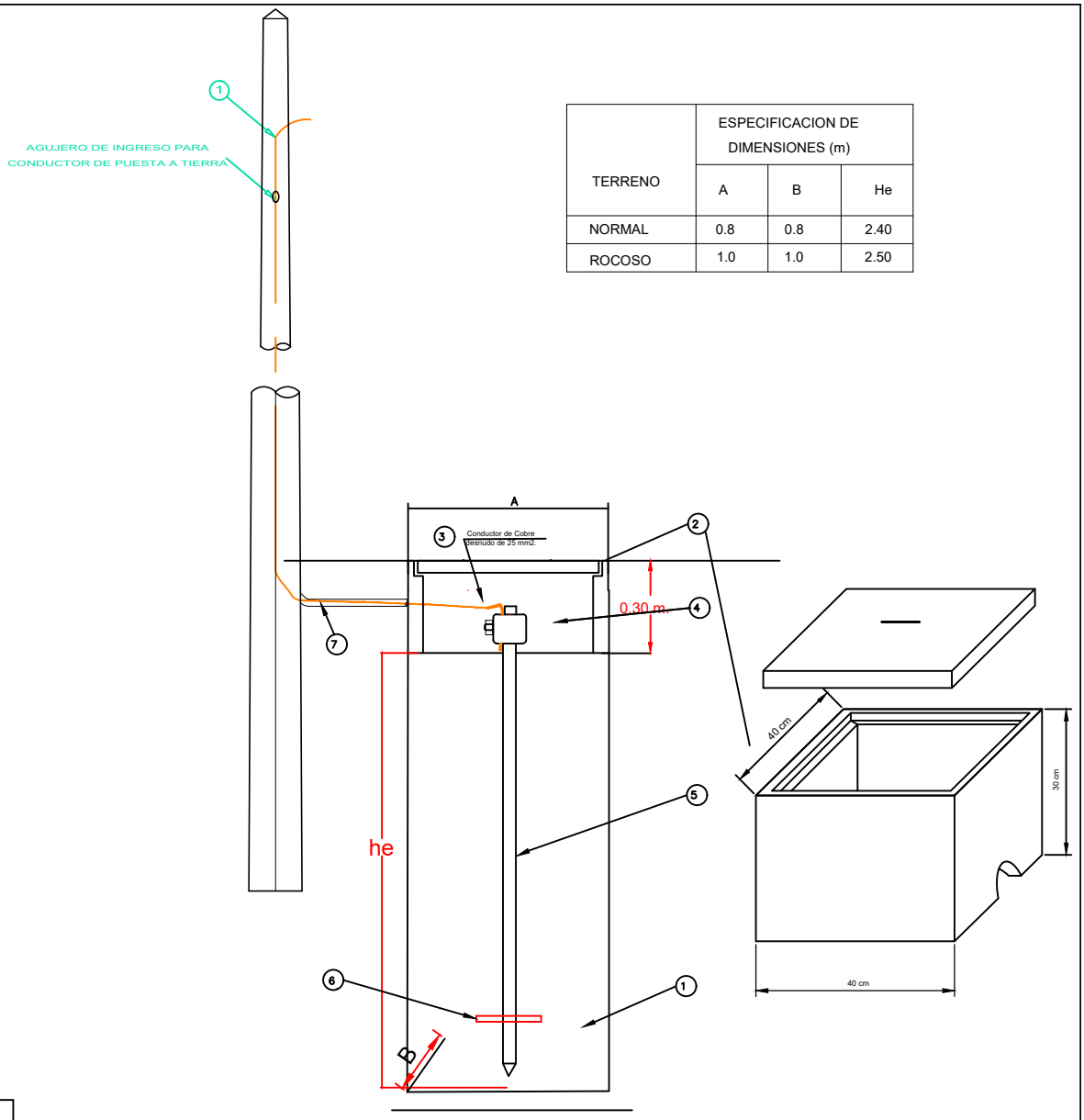

TERRENO	ESPECIFICACION DE DIMENSIONES (m)		
	A	B	He
NORMAL	0.8	0.8	2.40
ROCOSO	1.0	1.0	2.50

		DIB.				
		DIS.		9		
				8		1
				7	Tubo de PVC SAP de 0.60m de longitud x 13mm de Ø	1
		DESCRIPCION		6	Plancha de FoGo de 150 x 150 x 6.35 mm, con agujero central para varilla de 19mm	1
				5	Varilla de Cobre de 19mm x 2.40 m.	1
				4	Conector de Cu Anderson de 19mm	2
				3	Conductor de cobre desnudo de 25 mm2	18m
				2	Caja registro de concreto con tapa 0.4x0.4x0.35m	1
				1	Bolsa de Cemento Conductivo de 25 kg	2
			CODIGO	ITEM REA	DESCRIPCION	CANT.
		REV. N°	PROPIETARIO:			

DIS.		SUPERVISOR	PUESTA A TIERRA TIPO PAT–1	HOJA:
DIB.				ESC.: S/E
REV.		------		N° PLANO
APR.				II
FECHA				

DETALLE DE INSTALACION DE CABLES DE ENERGIA
DE M.T, ENTERRADO, BAJO JARDIN Y VEREDAS

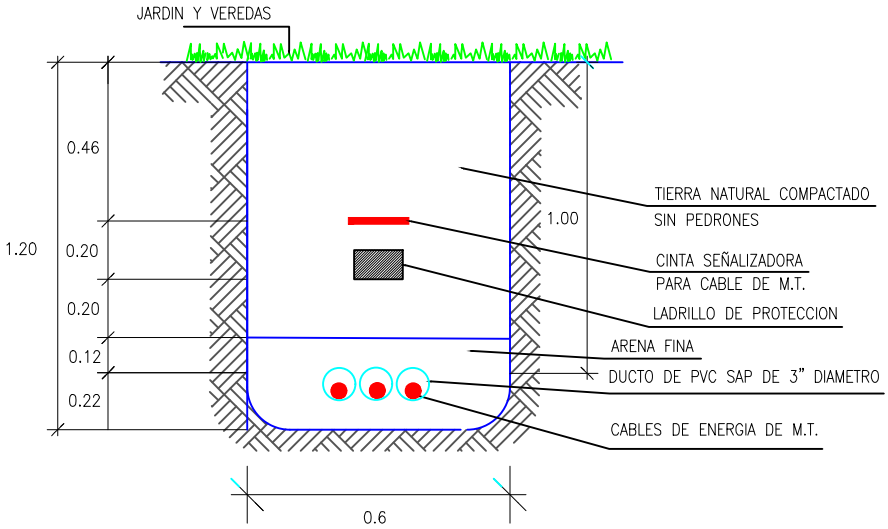

DETALLE DE INSTALACION DE CABLES DE ENERGIA
DE M.T, ENTERRADO, BAJO INGRESOS DE
VEHICULOS Y ESTACIONAMIENTOS

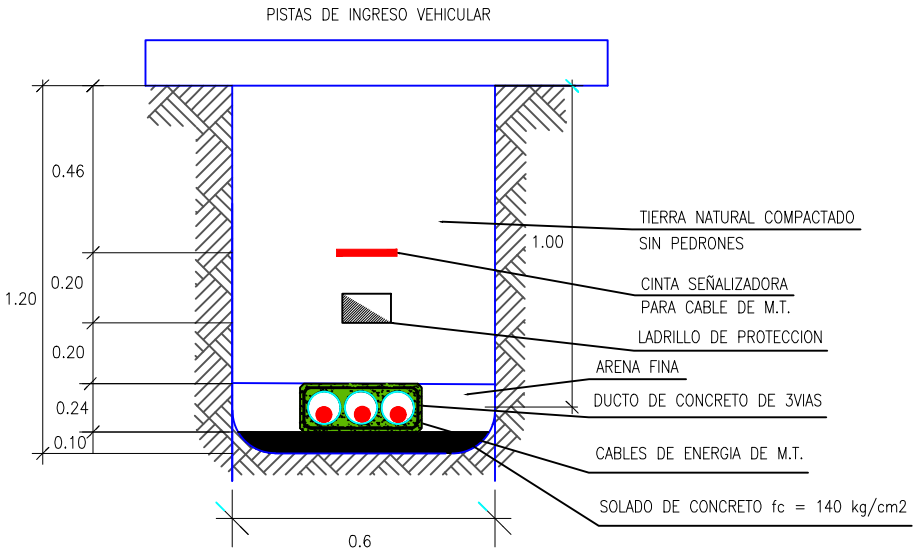

GOBIERNO REGIONAL DE APURIMAC	**DETALLE DUCTOS PARA CABLES DE MEDIA TENSION (01 terna)**	LAMINA N°: **12**

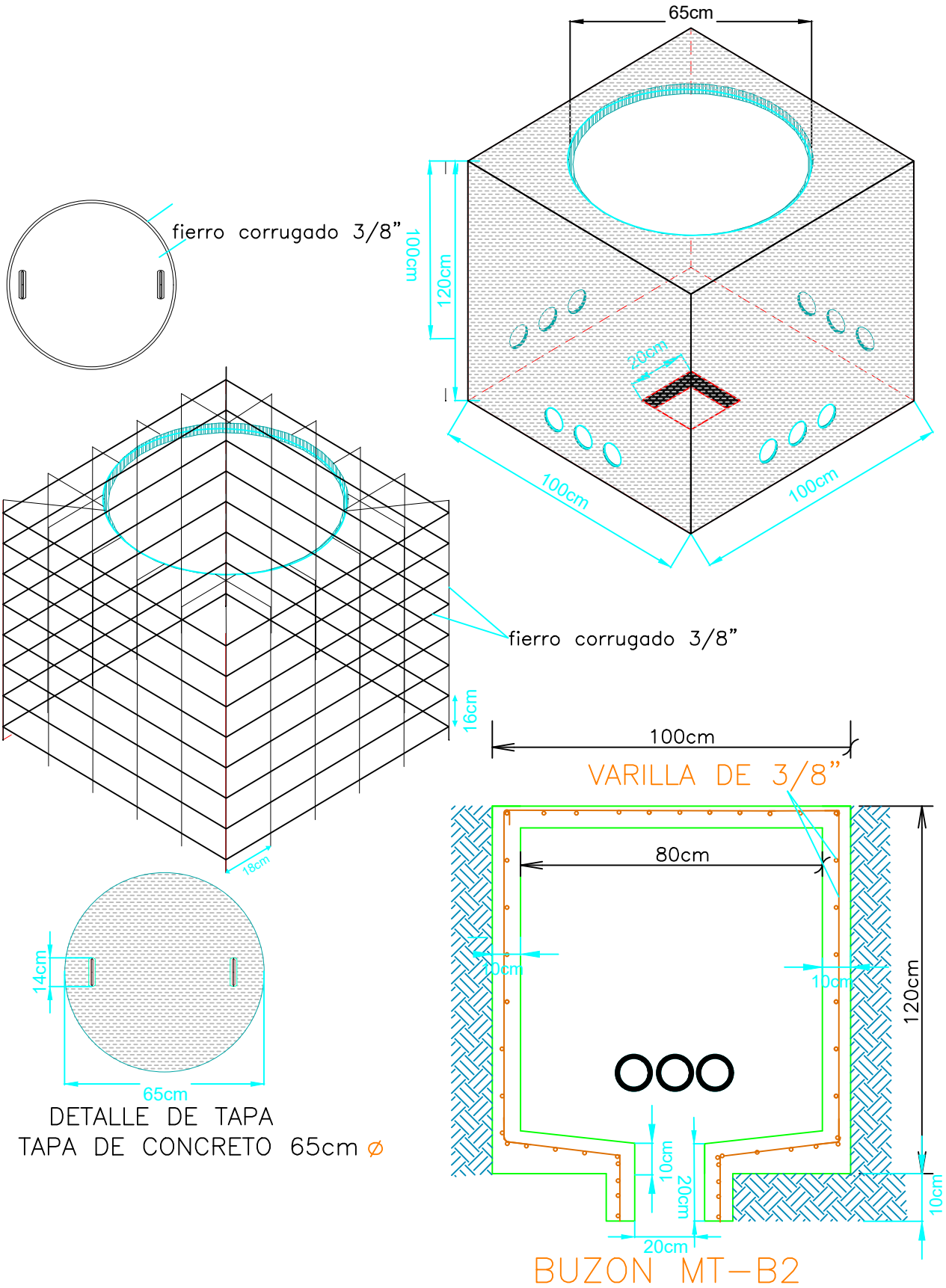

GOBIERNO REGIONAL DE APURIMAC

DETALLE DE BUZON DE MEDIA TENSION PARA 1 TERNAS

LAMINA N°:

13

LEYENDA

CELDA REMONTE	CELDA DE PROTECCION
	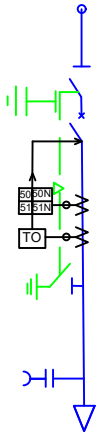

TO	TRANSFORMADOR TOROIDAL	50 50N 51 51N	RELE DE SOBRECORRIENTE CON FUNCION 50/51 Y 50N/51N. CON BOBINA DE DISPARO EN 24 kV
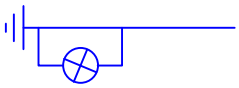	INDICADOR LUMINOSO DE PRESENCIA DE TENSION		TERMINA DE CABLES SUBTERRANEO N2XSY
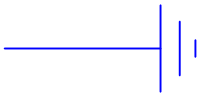	PUESTA A TIERRA R<25		BORNE DE PUESTA A TIERRA

NOTA:
DIMENSIONES APERTURA DE HOYO PARA POSTES DE CONCRETO ARMADO CENTRIFUGADO ES EN FORMA DE CUBO RECTANGULAR

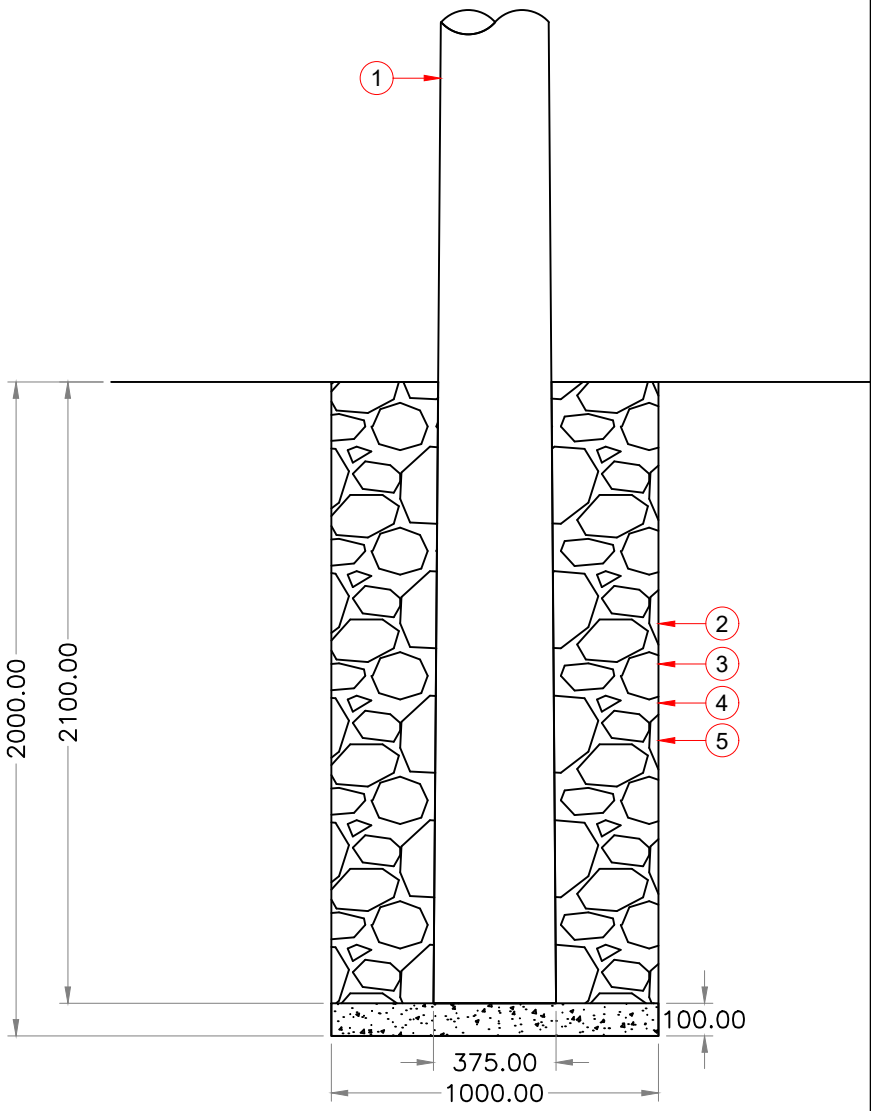

LEYENDA			
ITEM	DESCRIPCION	CANT	UNID.
1	Poste/concreto armado centrifugado/15/400/2/180/405 + perilla (¹)	1	Pza.
2	Cemento portland tipo I	4	Bolsa
3	Arena fina	0.6	m3
4	Piedra chancada tamaño máximo 19.05mm (3/4")	1	m3
5	Piedra tamaño máximo 254mm (10")	0.7	m3

GOBIERNO REGIONAL DE APURIMAC

Cimentación de postes de concreto armado centrifugado