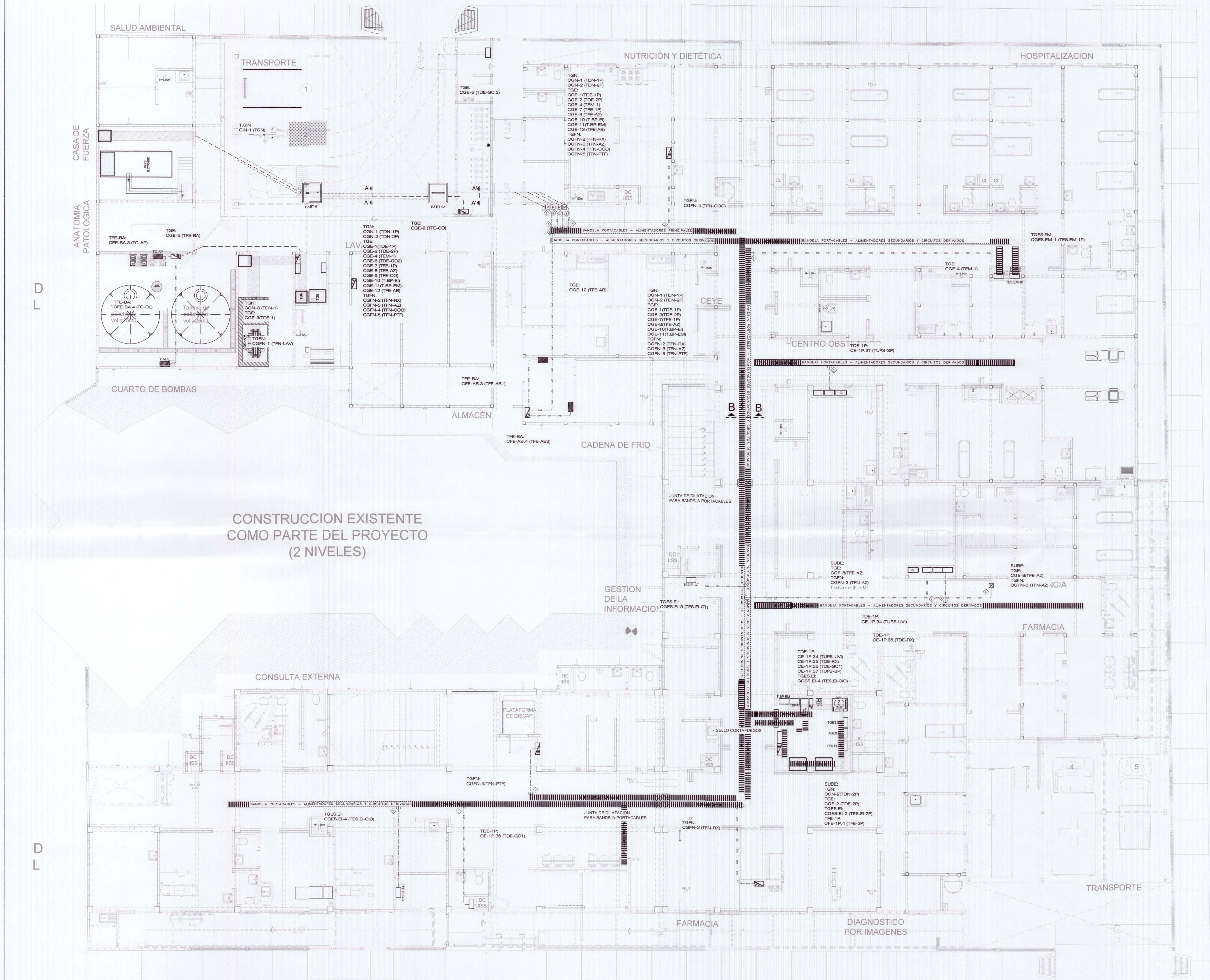

PLANTA 1er NIVEL ESC. 1:100

LISTA DE BUZONES DE CONCRETO	
BZ.BT-1	1.30 x 1.30 x 1.00 (m)
BZ.BT-2	1.30 x 1.30 x 1.00 (m)

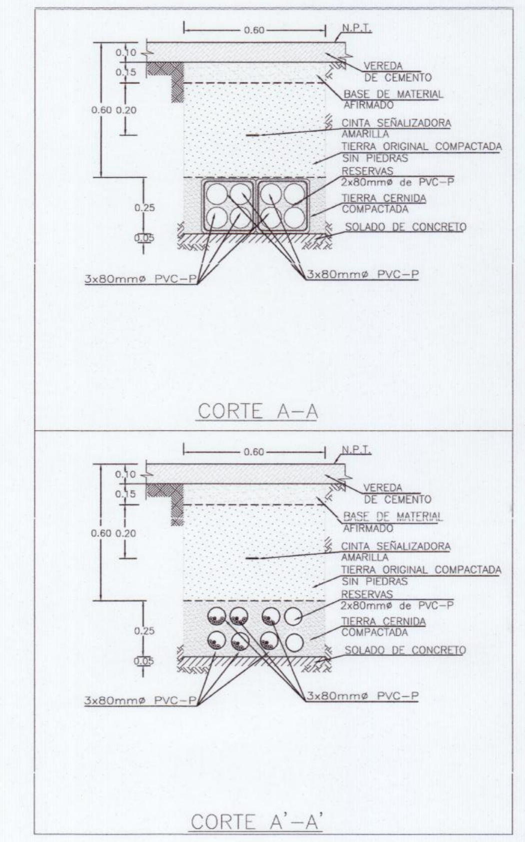

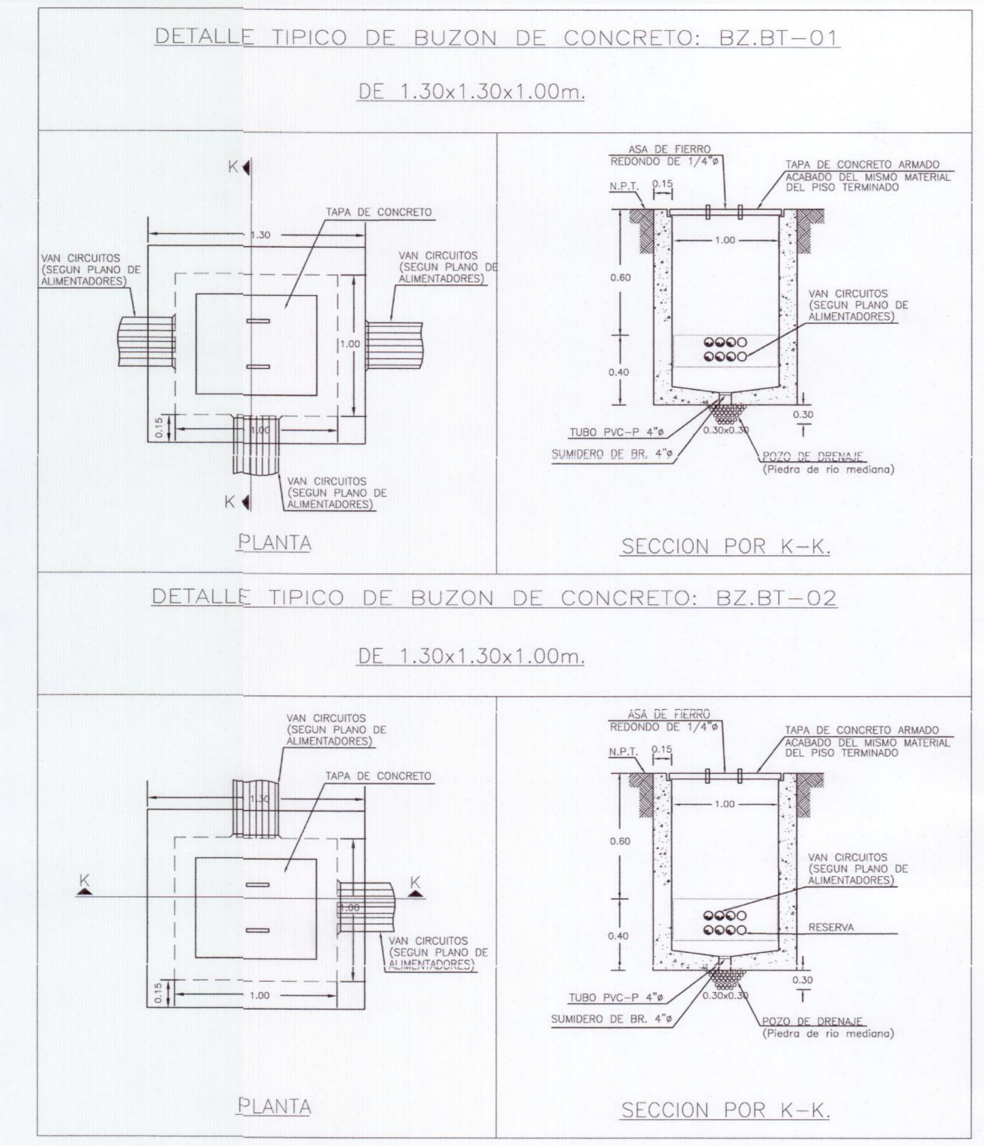

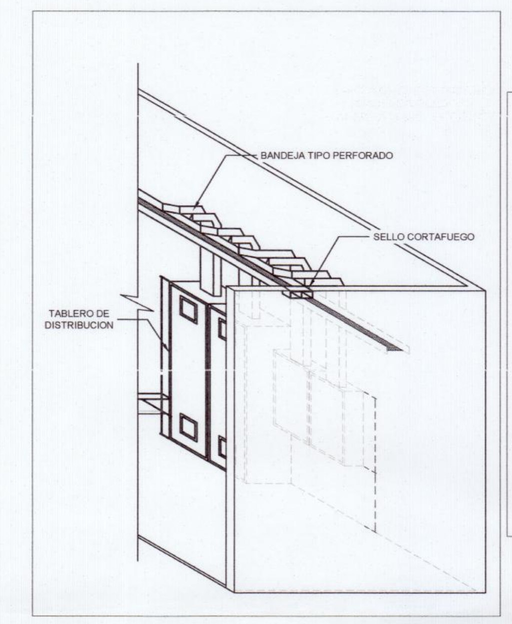

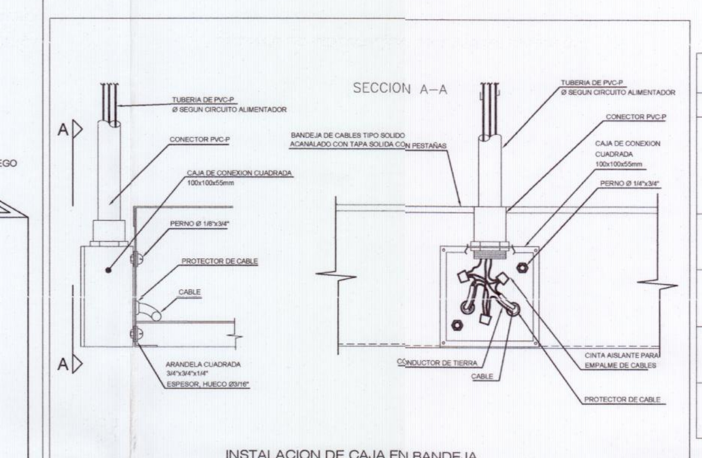

CUADRO DE CAJAS	
TIPO	DESCRIPCION
1	150x150x100mm F°G° PESADA
2	200x200x100mm F°G° PESADA
3	250x250x100mm F°G° PESADA
4	300x300x100mm F°G° PESADA
P	CAJA CUADRADA DE F°G° 100x100x50mm CON TAPA CIEGA, SALVO INDICACION, DE MONTAJE EMPOTRADO EN MURO (h=0.40mSNPT)
☒	CAJA CUADRADA DE F°G° 100x100x50mm CON TAPA CIEGA, SALVO INDICACION, DE MONTAJE ADOSADO EN TECHO (DENTRO DE F.C.R.) O EMPOTRADO EN TECHO (AMBIENTES SIN F.C.R.)
⧗	CAJA CUADRADA DE F°G° 100x100x50mm CON TAPA CIEGA, SALVO INDICACION, DE MONTAJE EMPOTRADO EN PISO (INTERIORES) O ADOSADO EN PISO DE AZOTEAS O AMBIENTES A LA INTEMPERIE
☒	CAJA CUADRADA DE F°G° 100x100x50mm CON TAPA CIEGA, SALVO INDICACION, ADOSADA EN BANDEJA PORTACABLES

LEYENDA DE TABLEROS Y ALIMENTADORES			
SIMBOLO	DESCRIPCION	CAJAS (mm)	ALTURA (mSNPT)
	TABLERO ELECTRICO DEL TIPO AUTOSOPORTADO DE DIMENSIONES REFERENCIALES DE 0.60x0.60x1.80m/0.80x0.80x2.00m, EN CTOS. TECNICOS SALVO INDICACION	ESPECIAL	---
	TABLERO ELECTRICO DE MONTAJE ADOSADO/EMPOTRADO EN MUROS, DENTRO/FUERA DE CTOS. TECNICOS PARA SISTEMA NORMAL Y/O EMERGENCIA SALVO INDICACION	ESPECIAL	1.80 B.S.
	TABLERO ELECTRICO DE MONTAJE ADOSADO/EMPOTRADO EN MUROS, DENTRO/FUERA DE CTOS. TECNICOS PARA SISTEMA ESTABILIZADO DE EQUIPOS INFORMATICOS O BIOMEDICOS SALVO INDICACION	ESPECIAL	1.80 B.S.
	TABLERO ELECTRICO DE MONTAJE ADOSADO/EMPOTRADO EN MUROS, DENTRO/FUERA DE CTOS. TECNICOS PARA SISTEMA DE FUERZA NORMAL Y/O EMERGENCIA SALVO INDICACION	ESPECIAL	1.80 B.S.
	TABLERO ELECTRICO DE CONTROL DE MONTAJE ADOSADO EN MUROS/ADOSADO EN MURETE DE CONCRETO PARA EQUIPOS DE FUERZA EN GENERAL SALVO INDICACION	ESPECIAL	1.80 B.S.
	BUZON DE CONCRETO (DIMENSIONES INDICADAS EN PLANO), PARA SISTEMA DE ALIMENTADORES ELECTRICOS SUBTERRANEOS, SALVO INDICACION		
	DUCTO DE PAREDES DE CONCRETO, EN PISO, EN CTO. TECNICO GENERAL		
	BANDEJA PORTACABLES DEL TIPO FONDO ESCALERILLA (DENTRO DE CTOS. TECNICOS) O DEL TIPO FONDO PERFORADO (FUERA DE CTOS. TECNICOS DENTRO DE F.C.R.), DE MONTAJE SUSPENDIDO DESDE EL TECHO, PARA SISTEMA DE ALIMENTADORES ELECTRICOS Y CIRCUITOS DERIVADOS, SALVO INDICACION, DE DIMENSIONES INDICADAS EN PLANOS.		
	TUBERIA PVC-P, DE MONTAJE ENTERRADO EN ZANJA SUBTERRANEA (AMBIENTES EXTERIORES) O EMPOTRADO EN PISO (AMBIENTES INTERIORES) PARA SISTEMA DE ALIMENTADORES, DIMENSIONES SEGUN CONDUCTORES ELECTRICOS Y DIAGRAMAS UNIFILARES		
	TUBERIA EMT, DE MONTAJE ADOSADO EN TECHOS DENTRO DE F.C.R. O ADOSADO EN PISO DE AZOTEAS O AMBIENTES A LA INTEMPERIE, PARA SISTEMA DE ALIMENTADORES, DIMENSIONES SEGUN CONDUCTORES ELECTRICOS Y DIAGRAMAS UNIFILARES		
	TUBERIA PVC-P, DE MONTAJE EMPOTRADO EN TECHOS FUERA DE F.C.R., PARA SISTEMA DE ALIMENTADORES, DIMENSIONES SEGUN CONDUCTORES ELECTRICOS Y DIAGRAMAS UNIFILARES		
UPS	UNIDAD DE SUMINISTRO ELECTRICO ININTERRUMPIBLE DE ENERGIA ELECTRICA ESTABILIZADA (UPS)		
	TRANSFORMADOR DE AISLAMIENTO		
	JUNTA DE DILATACION PARA BANDEJA PORTACABLES O TUBERIAS SEGUN SE INDIQUE (VER LAMINA DE DETALLES)		
	SELLO CORTAFUEGOS (VER LAMINA DE DETALLES)		

350

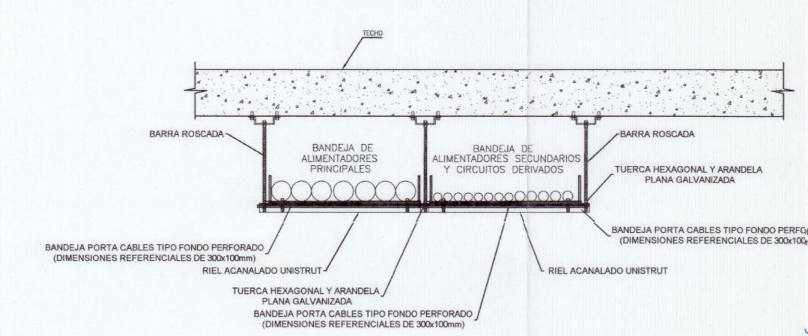

CORTE B–B

MARCO A. NIETO HUAYCUCH INGENIERO ELECTRICISTA CIP 117905

NOTAS

1. LA INFORMACIÓN CONTENIDA EN TODOS LOS PLANOS DE ESTA ESPECIALIDAD SE COMPLEMENTA CON LO INDICADO EN SUS MEMORIA DESCRIPTIVA, MEMORIA DE CÁLCULO Y ESPECIFICACIONES TÉCNICAS; SIENDO OBLIGATORIO PARA EL CONTRATISTA LA CONSTRUCCIÓN Y/O INSTALACIÓN Y/O PUESTA EN MARCHA DE MATERIALES, SISTEMAS Y EQUIPOS SI ESTÁN INDICADOS EN CUALQUIERA DE LOS DOCUMENTOS SEÑALADOS.
2. EN CASO DE DISCREPANCIAS ENTRE LA INFORMACIÓN CONTENIDA EN LOS PLANOS, MEMORIA DESCRIPTIVA Y ESPECIFICACIONES TÉCNICAS DE ESTA Y OTRAS ESPECIALIDADES, ÉSTAS SERÁN ACLARADAS POR EL CONSULTOR. SOLO EL CONSULTOR PODRÁ AUTORIZAR CAMBIOS DE ESPECIFICACIONES TÉCNICAS DE MATERIALES, SISTEMAS Y/O EQUIPOS.

ENTIDAD: PRONIS Programa Nacional de Inversiones en Salud

CONSULTOR: CONSORCIO LOS OLIVOS

SELLO Y FIRMA: CONSORCIO LOS OLIVOS Eduardo Dextre Morimoto REPRESENTANTE LEGAL

PROYECTO:
"MEJORAMIENTO DE LOS SERVICIOS DE SALUD DEL HOSPITAL SAN MARTIN DE PORRES DE IBERIA, DISTRITO DE IBERIA, PROVINCIA DE TAHUAMANU - MADRE DE DIOS"
CODIGO DE PROYECTO 2344621 (SNIP N° 383146)
PLAN DE CONTINGENCIA

ESPECIALIDAD: **INSTALACIONES ELÉCTRICAS**

DESCRIPCION: ALIMENTADORES PLANTA PRIMER PISO

ESPECIALISTA: ING. CARLOS H. GARCIA HUAYANEY CIP: 48966

SELLO Y FIRMA: CARLOS HIPOLITO GARCIA HUAYANEY INGENIERO ELECTRICISTA Reg. del Colegio de Ingenieros N° 48966

GERENTE DE PROYECTO: ARQ.MARTIN FERNANDO DIAZ GARCIA CAP: 4026

SELLO Y FIRMA: MARTIN F. DIAZ GARCIA ARQUITECTO CAP N° 4026

UBICACION:
Departamento: MADRE DE DIOS
Provincia: TAHUAMANU
Distrito: IBERIA

LÁMINA: IE-02

ESCALA: 1/100 | FECHA: FEBRERO 2019 | ETAPA: 3ER ENTREGABLE