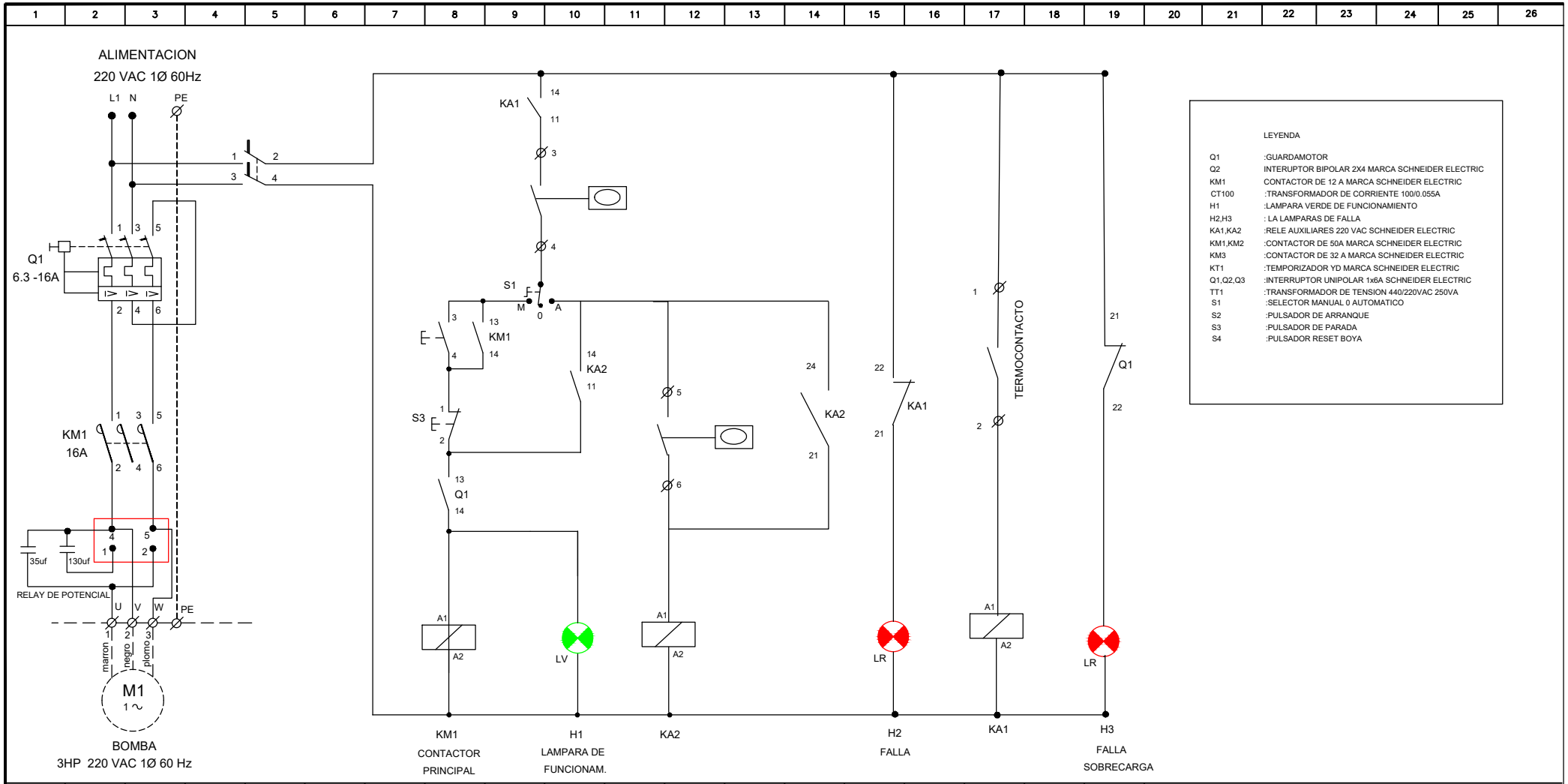

LEYENDA

Q1	:GUARDAMOTOR
Q2	INTERUPTOR BIPOLAR 2X4 MARCA SCHNEIDER ELECTRIC
KM1	CONTACTOR DE 12 A MARCA SCHNEIDER ELECTRIC
CT100	:TRANSFORMADOR DE CORRIENTE 100/0.055A
H1	:LAMPARA VERDE DE FUNCIONAMIENTO
H2,H3	: LA LAMPARAS DE FALLA
KA1,KA2	:RELE AUXILIARES 220 VAC SCHNEIDER ELECTRIC
KM1,KM2	:CONTACTOR DE 50A MARCA SCHNEIDER ELECTRIC
KM3	:CONTACTOR DE 32 A MARCA SCHNEIDER ELECTRIC
KT1	:TEMPORIZADOR YD MARCA SCHNEIDER ELECTRIC
Q1,Q2,Q3	:INTERRUPTOR UNIPOLAR 1x6A SCHNEIDER ELECTRIC
TT1	:TRANSFORMADOR DE TENSION 440/220VAC 250VA
S1	:SELECTOR MANUAL 0 AUTOMATICO
S2	:PULSADOR DE ARRANQUE
S3	:PULSADOR DE PARADA
S4	:PULSADOR RESET BOYA

PROYECTO : OBRA

ARRANQUE DIRECTO
3HP 220 VAC 1Ø 60 Hz
DIAGRAMA DE FUERZA Y CONTROL

O/S.: O/S

REV	PAG

DISEÑ. N°: 01

FECHA	EJECUTO	APROBÓ	REV.
FECHA03	EJCT3	APROB3	03
FECHA02	EJCT2	APROB2	02
FECHA01	EJCT1	APROB1	01
FECHA00	EJCT0	APROB0	00

OBSERVACIONES: