Callao, 06 ENE. 2025

Oficio N° 012 /61

Del: Directora de Normas Técnicas del Material

Al: Presidente del Comité de Selección de la Licitación Pública N° 009 -2024 MGP/DIRCOMAT

Asunto: Resultados de evaluación de muestras

Referencia: a) Su Oficio N° 003/61 de fecha 27 de diciembre del 2024
b) Licitación Pública N° 009-2024 MGP/DIRCOMAT "Adquisición de uniforme de verano para el kit de ingreso año académico 2025"

Anexo: 1) OCHO (8) cuadros de resultados de evaluación

1.- En relación al documento de referencia (a), por anexo remito a Ud., señor Técnico 2° Sad., OCHO (8) cuadros de resultados de evaluación de las muestras presentadas correspondiente a la Licitación Pública de referencia (b), para los fines que estime pertinente.

Dios guarde a Ud.
Capitán de Navío ING.
Helen Ivett HUAMBO Chávez
01972716

MARINA DE GUERRA DEL PERÚ - REPÚBLICA DEL PERÚ - Dirección de Normas Técnicas del Material

DISTRIBUCIÓN:
Copia: DIRCOMAT (s/a)
DIABASTE (s/a)
Archivo

Proceso de Adquisición:	**LP N° 009-2024 MGP/DIRCOMAT**	Item:	**1.1**
Nombre prenda:	**UNIFORME DE CUARTEL DE VERANO CADETE NAVAL FEMENINO**	FT MGP	**099036 V7**

VERIFICACIÓN DE LA CALIDAD DE LAS MUESTRAS DE UN PROCESO DE SELECCIÓN				
PARÁMETRO	REQUISITO	**CÓDIGO DE MUESTRA**		Observación
		12 A	**13 A**	
A.	**EVALUACIÓN FÍSICA DE LA PRENDA**			
A.1	DISEÑO DE LAS PARTES CHAQUETA			
1)	Delantero	1	Cumple	Cumple	--
2)	Espalda	1	Cumple	Cumple	--
3)	Capelo	1	Cumple	Cumple	--
4)	Mangas	2	Cumple	Cumple	--
A.1.1	DISEÑO DE LOS DELANTEROS				
1)	DOS (2) piezas	Delantero superior o pechera	Cumple	Cumple	--
		Delantero inferior	Cumple	Cumple	--
2)	Superior o Pechera				
	Tela	Doble, al final de la abertura lleva un pasador de 9 cm. de largo por 1.5 cm. de ancho	Cumple	Cumple	--
	Cubre	Desde el hombro hasta 8-9 cm bajo la sisa	Cumple	Cumple	--
	Base	Forma de escudo	Cumple	Cumple	--
		Pespunte doble en todo su contorno de base	Cumple	Cumple	--
	Presenta	Bolsillo tipo parche en el interior del pecho del lado izquierdo	Cumple	Cumple	--
	Pespunte del bolsillo	2 mm.	Cumple	Cumple	--
	Basta superior del bolsillo	doblada bastillada de 2.5 cm. de ancho	Cumple	Cumple	--
3)	DISEÑO DE LOS BOLSILLO INTERIOR				
	Piezas	1	--	--	--
	Ubicación	Extremo superior del delantero izquierdo	Cumple	Cumple	--
	Tipo	Parche cocido por el revés	Cumple	Cumple	--
	Pespunte	Simple a 2 mm	Cumple	Cumple	--
	Basta superior	Doblada bastillada de 2.5 cm			
	Alto	13cm	Cumple	Cumple	--
	Ancho	11cm	Cumple	Cumple	--
4)	Cuello	Forma ojal con pespunte con 2mm.	Cumple	Cumple	--
5)	Basta	Remallada	Cumple	Cumple	--
A.1.2	DISEÑO DE LA ESPALDA				
1)	Piezas	Posterior superior y inferior	Cumple	Cumple	--
2)	Superior				
	Tela	Doble	Cumple	Cumple	--
	Cubre	Desde el hombro hasta 8-9 cm bajo la sisa	Cumple	Cumple	--
	Base	Forma de escudo	Cumple	Cumple	--
		Pespunte doble en todo su contorno	Cumple	Cumple	--

DIRNOTEL Jr. Opto. COCINA V°B°

Proceso de Adquisición:	**LP N° 009-2024 MGP/DIRCOMAT**	Item:	**1.1**
Nombre prenda:	**UNIFORME DE CUARTEL DE VERANO CADETE NAVAL FEMENINO**	FT MGP	**099036 V7**

VERIFICACIÓN DE LA CALIDAD DE LAS MUESTRAS DE UN PROCESO DE SELECCIÓN					
PARÁMETRO		REQUISITO	**CÓDIGO DE MUESTRA**		Observación
			12 A	**13 A**	
3)	Inferior				
	Basta	Remallada	Cumple	Cumple	--

A.1.3	DISEÑO DE CAPELO				
1)	Partes	Son 2 de una pieza cada uno	Cumple	Cumple	--
2)	Alto	32-34 cm	Cumple	Cumple	--
3)	Ancho	33-36 cm	Cumple	Cumple	--
4)	Tela	Doble	Cumple	Cumple	--
5)	Pespunte	A 2 mm todo el contorno	Cumple	Cumple	--
6)	Cinta borlón	Color negra, visible desde la abertura cuando cae a la espalda	Cumple	Cumple	--

A.1.4	DISEÑO DE LAS MANGAS				
1)	Piezas	Una pieza cada manga	Cumple	Cumple	--
2)	Pliegues	Son 2, en costura union con el puño	Cumple	Cumple	--
3)	Puño	Recto de doble tela	Cumple	Cumple	--
		Con refuerzo de entretela Adhesiva	Cumple	Cumple	--
		Alto: 8cm	Cumple	Cumple	--
		Pespunte de 6mm todo el borde, cerrado y embolsado	Cumple	Cumple	--

A.2	DISEÑO DE LAS PARTES (PANTALÓN)				
1)	Pretina	1	Cumple	Cumple	--
2)	Delanteros	2	Cumple	Cumple	--
3)	Posteriores	2	Cumple	Cumple	--

A.2.B	DISEÑO DE LA PRETINA				
1)	Ojiados	Centro posterior	Cumple	Cumple	--
2)	Refuerzo	Entretela Adhesiva	Cumple	Cumple	--
3)	Cierra	Botón centrado	Cumple	Cumple	--
4)	Acabado	con costura recta	Cumple	Cumple	--
5)	Pasadores				
	Delanteros	2	Cumple	Cumple	--
	Laterales	2	Cumple	Cumple	--
	Posteriores	3	Cumple	Cumple	--
	Embolsados	Con dos pespuntes	Cumple	Cumple	--
	Atraque	Superior individual			
	Ancho	1.2 cm	Cumple	Cumple	--
	Largo	5 cm	Cumple	Cumple	--

A.2.2	DISEÑO DE LOS DELANTEROS DEL PANTALÓN				
1)	Secreta	de la misma tela principal	Cumple	Cumple	--
	Ubicación	Parte inferior de la pretina delantero derecho	Cumple	Cumple	--
	Corte	Recto paralelo al orillo	Cumple	Cumple	--
	con remalle	pespunte y atraque en sus extremos	Cumple	Cumple	--
2)	Jareta y Jaretón	Pespunte y atraques	Cumple	Cumple	--
3)	Cerrado por botones	Orientados a la izquierda	Cumple	Cumple	--

Proceso de Adquisición:	LP N° 009-2024 MGP/DIRCOMAT	Item:	1.1
Nombre prenda:	UNIFORME DE CUARTEL DE VERANO CADETE NAVAL FEMENINO	FT MGP	099036 V7

VERIFICACIÓN DE LA CALIDAD DE LAS MUESTRAS DE UN PROCESO DE SELECCIÓN					
PARÁMETRO		REQUISITO	CÓDIGO DE MUESTRA		Observación
			12 A	13 A	
4)	Pieza adicional				
	Ubicación	Bajo la jareta se cose una pieza adicional doble para los ojales	Cumple	Cumple	--
	Tela	Doble	Cumple	Cumple	--
	Reforzada	Con costura al ancho de la jareta entre los ojales	Cumple	Cumple	--
	Ojales	Orientación horizontal 1,8 cm de corte	Cumple	Cumple	--

A.2.3	DISEÑO DE LOS POSTERIORES DEL PANTALÓN				
1)	Ensanche central posterior de la cintura	4 cm por lado y van disminuyendo hasta 1.5 cm al llegar al fundillo, orillado con remalle	Cumple	Cumple	--
	Ensanche en las entrepiernas	va en el posterior, inicia a 3.5cm en el superior hasta la rodilla,reduciendose igual que el delantero a 1 cm incluido el remalle	Cumple	Cumple	--
2)	Bolsillos posteriores				
	cantidad	02 (uno en cada posterior)	Cumple	Cumple	--
	Tipo	Ojal	Cumple	Cumple	--
	2 vivos	0.5 cm cada uno	Cumple	Cumple	--
	Presilla (tipo flecha invertida)	Alto 3 cm; ancho 0.8 cm	Cumple	Cumple	--
	Botón blanco	Centrado	Cumple	Cumple	--
3)	Bolsa de bolsillo				
	Tela	Popelina	Cumple	Cumple	--
	Color	Al tono de la tela del pantalon	Cumple	Cumple	--
	Pespunte de seguridad	Presenta	Cumple	Cumple	--
	Sesgo	De la misma popelina bolsillera	Cumple	Cumple	--
	Pinzas para entalle	6.5 cm	Cumple	Cumple	--

A.3	APARIENCIA (forma, medidas y ubicación) DE LAS PARTES (DOLMAN)				
1)	Capelo	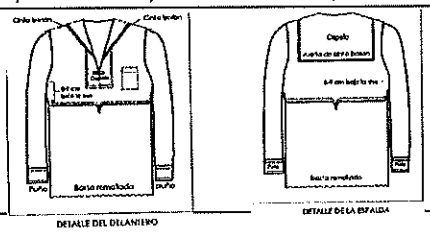	Cumple	Cumple	--
2)	Delanteros		Cumple	Cumple	--
3)	Espalda		Cumple	Cumple	--
4)	Mangas		Cumple	Cumple	--

A.4	APARIENCIA (forma, medidas y ubicación) DE LAS PARTES (PANTALÓN)				
1)	Delanteros	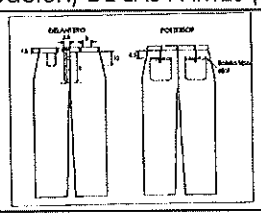	Cumple	Cumple	--
2)	Posteriores		Cumple	Cumple	--
3)	Pretina		Cumple	Cumple	--

A.5	CONFECCION Y COSTURA				
1)	Corte y confección	Estándar	Cumple	Cumple	--

Proceso de Adquisición:	**LP N° 009-2024 MGP/DIRCOMAT**	Item:	**1.1**
Nombre prenda:	**UNIFORME DE CUARTEL DE VERANO CADETE NAVAL FEMENINO**	FT MGP	**099036 V7**

VERIFICACIÓN DE LA CALIDAD DE LAS MUESTRAS DE UN PROCESO DE SELECCIÓN					
PARÁMETRO		REQUISITO	**CÓDIGO DE MUESTRA**		Observación
			12 A	**13 A**	
2)	Tipo de costuras y puntadas:	Regulares y uniformes	Cumple	Cumple	--
		11-12 ppp	Cumple	Cumple	--
		Simetría de las piezas pares	Cumple	Cumple	--
		No sontirantes ni cortan la tela	Cumple	Cumple	--
		Resistente al estiramiento	Cumple	Cumple	--
		Union de las partes con remalle de seguridad con 2 agujas	Cumple	Cumple	--

A.6	Cuadro medida Talla "M" en cm.				
1)	**Dollman**				
	Largo	64	Cumple	Cumple	--
	Espalda	42	Cumple	Cumple	--
	Hombro	14	Cumple	Cumple	--
	Busto	52	Cumple	Cumple	--
	Cintura	50			
	Largo Manga	58	Cumple	Cumple	--
	Puño cerrado	12			
2)	**Pantalón**				
	Ancho cintura	39	Cumple	Cumple	--
	Largo de pantalón	104	Cumple	Cumple	--
	tiro	73	Cumple	Cumple	--
	Cadera	50			
	Ancho de boca	22	Cumple	Cumple	--
	Ancho de pretina	4,5	Cumple	Cumple	--
	Largo de jareta	17	Cumple	Cumple	--
	Largo de pasadores	5	Cumple	Cumple	--
	Ancho de pasadores	1,2	Cumple	Cumple	--
	Distancia del bolsillo a la pretina	6	Cumple	Cumple	--
	Bolsillo porterior		Cumple	Cumple	--
	Ancho de bolsillo	12	Cumple	Cumple	--
	Largo de bolsillo	15	Cumple	Cumple	--
	Lado de secreta	8	Cumple	Cumple	--

A.7	ACABADO				
1)	Vaporizado	Presenta	Cumple	Cumple	--
2)	Planchado	Presenta	Cumple	Cumple	--
3)	Pantalón	Con raya central anterior y posterior	Cumple	Cumple	--

B.	**EVALUACIÓN FÍSICA DE LOS PARÁMETROS SELECCIONADOS (1)**

B.1	Características estructurales de la tela principal				
1)	Tipo de tela	Dril	Cumple	Cumple	--
2)	Color	Blanco Pantone ® 11-0601 TP	Cumple	Cumple	--
3)	Peso g/m^2	229 gr/m2 ± 5%	Cumple	Cumple	--
4)	Ligamento	Sarga 2/1 "Z"	Cumple	Cumple	--
5)	Urdiembre (Hilos/cm)	51 +/-2	Cumple	Cumple	--
6)	Trama (Pasadas/ cm)	23 +/-2	Cumple	Cumple	--

DIRNOTEMA V° B° Jf. Dpto. LOGÍSTICA

Proceso de Adquisición:	**LP N° 009-2024 MGP/DIRCOMAT**	Item:	**1.1**
Nombre prenda:	**UNIFORME DE CUARTEL DE VERANO CADETE NAVAL FEMENINO**	FT MGP	**099036 V7**

VERIFICACIÓN DE LA CALIDAD DE LAS MUESTRAS DE UN PROCESO DE SELECCIÓN					
PARÁMETRO		REQUISITO	**CÓDIGO DE MUESTRA**		Observación
			12 A	**13 A**	
B.2	CARACTERISTICAS ESTRUCTURALES DE LA CINTA BORLON				
1)	Diseño	Lineal en alto relieve transversal a la cinta	Cumple	Cumple	--
2)	Color	negro	Cumple	Cumple	--
3)	ancho	15mm +/- 1mm	Cumple	Cumple	--
4)	Peso	3.32 g/m +/- 0.1g/m	Cumple	Cumple	--
5)	tejido	Plano	Cumple	Cumple	--
6)	Densidad de nervadura en trama	31	Cumple	Cumple	--
B.3	CARACTERISTICAS ESTRUCTURALES DE LA ENTRETELA				
	Tela	Entretela tejida adhesiva	Cumple	Cumple	--
2)	Color	Blanco	Cumple	Cumple	--
3)	Tejido	Plano tafetan 1/1	Cumple	Cumple	--
4)	Tipo de resina	Termofusionable	Cumple	Cumple	--
B.4	CARACTERÍSTICAS ESTRUCTURALES DE LOS BOTONES				
1)	Composición	Poliéster de alta resistencia	Cumple	Cumple	--
2)	Modelo	Presidente	Cumple	Cumple	--
3)	Color	Blanco al tono de la tela principal	Cumple	Cumple	--
4)	N° de líneas	24	Cumple	Cumple	--
5)	Diametro	15 mm +/- 0.3mm	Cumple	Cumple	--
6)	N° de huecos	4	Cumple	Cumple	--
B.5	CARACTERISTICAS ESTRUCTURALES DEL HILO DE COSTURA				
1)	Composición	100% poliéster texturizado	Cumple	Cumple	--
2)	Color	Blanco al tono de la tela principal	Cumple	Cumple	--
3)	Título	40/2	Cumple	Cumple	--
4)	Tipo de torsión	S o Z	Cumple	Cumple	--
	RESULTADOS DE LA EVALUACIÓN FÍSICA DE LA PRENDA		Cumple	Cumple	--
C.	**EVALUACIÓN DOCUMENTARIA DE LOS PARÁMETROS SELECCIONADOS (2)**				
C.1	CARACTERISTICAS ESTRUCTURALES				
1)	Composición global	65% algodón ± 5%	Cumple	Cumple	--
		35 % poliéster ± 5%	Cumple	Cumple	--
2)	Título de urdiembre	40/2 ± 2 Ne	Cumple	Cumple	--
3)	Título de trama	40/2± 2 Ne	Cumple	Cumple	--
C.2	CARAACTERISTICAS MECANICAS				
1)	Resistencia a la tensión(urdiembre)	500 N	Cumple	Cumple	--
	Resistencia a la tensión(urdimbre)	200 N	Cumple	Cumple	--
2)	Grado Pilling	4	Cumple	Cumple	--
C.3	PRUEBA DE SOLIDEZ				
1)	Solidez al lavado	4	Cumple	Cumple	--

Proceso de Adquisición:	**LP N° 009-2024 MGP/DIRCOMAT**	Item:	**1.1**
Nombre prenda:	**UNIFORME DE CUARTEL DE VERANO CADETE NAVAL FEMENINO**	FT MGP	**099036 V7**

VERIFICACIÓN DE LA CALIDAD DE LAS MUESTRAS DE UN PROCESO DE SELECCIÓN					
PARÁMETRO		REQUISITO	**CÓDIGO DE MUESTRA**		Observación
			12 A	**13 A**	
2)	Solidez a la luz (40 horas)	4	Cumple	Cumple	--
3)	Solidez al frote húmedo	2	Cumple	Cumple	--
4)	Solidez al frote seco	2	Cumple	Cumple	--
5)	Solidez al agua clorada	4	Cumple	Cumple	--
RESULTADOS DE LA EVALUACIÓN DOCUMENTARIA			Cumple	Cumple	--
RESULTADO FINAL			**CUMPLE**	**CUMPLE**	--

RECOMENDACIONES.-

Callao, 06 ENE 2025

Evaluador del Laboratorio de Vestuario
E/C ingeniero Textil
Moises TRUJILLO Vargas
02915911

Técnico de Cargo de Laboratorio de Vestuario
Técnico 8° Electrónico
Miguel Alejandro TRADO Mendoza
01015539

V°B°
Teniente Segundo ING.
Jefe del Departamento de Control de Calidad de la Dirección de Normas Técnicas del Material
Jorge Ivan SANTOS Aquino
00200256

DIRNOTEMAT V° B°

Proceso de Adquisición:	**LP N° 009-2024 MGP/DIRCOMAT**	Item:	**1.2**
Nombre prenda:	**UNIFORME DE CUARTEL DE VERANO CADETE NAVAL MASCULINO**	FT MGP	**0990B0 V7**

VERIFICACIÓN DE LA CALIDAD DE LAS MUESTRAS DE UN PROCESO DE SELECCIÓN				
PARÁMETRO	REQUISITO	**CÓDIGO DE MUESTRA**		Observación
		12B	**13B**	
A.	**EVALUACIÓN FÍSICA DE LA PRENDA**			
A.1	DISEÑO DE LAS PARTES (DOLMAN)			
1)	Delanteros	1	Cumple	Cumple	--
2)	Espalda	1	Cumple	Cumple	--
3)	Capelo	1	Cumple	Cumple	--
4)	Mangas	2	Cumple	Cumple	--
A.1.1	DISEÑO DE LOS DELANTEROS			
1)	Piezas	Delantero superior o pechera y delantero inferior	Cumple	Cumple	--
		Delantero superior	Cumple	Cumple	--
2)	Superior o Pechera			
	Tela	Doble	Cumple	Cumple	--
	Cubre	Desde el hombro hasta 8-9 cm bajo la sisa	Cumple	Cumple	--
	Base	Forma de escudo	Cumple	Cumple	--
		Pespunte doble de 7 mm	Cumple	Cumple	--
	cuello	con pespunte a 2mm del contorno	Cumple	Cumple	--
	Pasador forma horizontal	Largo:9cm, ancho:1.5cm, bajo el extremo serrado de abertura tipo ojal	Cumple	Cumple	--
3)	Inferior			
	Basta	Remallada	Cumple	Cumple	--
4)	DISEÑO DE LOS BOLSILLO INTERIOR			
	Piezas	1	Cumple	Cumple	--
	Ubicación	Extremo superior del delantero izquierdo	Cumple	Cumple	--
	Tipo	Parche cocido por el revés	Cumple	Cumple	--
	Pespunte	Simple a 2 mm	Cumple	Cumple	--
	Alto	13cm	Cumple	Cumple	--
	Ancho	11cm	Cumple	Cumple	--
	Basta superior	2.5 cm	Cumple	Cumple	--
A.1.2	DISEÑO DE LA ESPALDA			
1)	Piezas	Posterior superior y inferior	Cumple	Cumple	--
2)	Superior			
	Tela	Doble	Cumple	Cumple	--
	Cubre	Desde el hombro hasta 8-9 cm bajo la sisa	Cumple	Cumple	--
	Base	Forma de escudo	Cumple	Cumple	--
		Pespunte doble en todo su contorno	Cumple	Cumple	--
3)	Inferior			
	Basta	Remallada	Cumple	Cumple	--
A.1.3	DISEÑO DE CAPELO			
1)	Partes	Son 2 de una pieza cada uno	Cumple	Cumple	--
2)	Alto	32-34 cm	Cumple	Cumple	--
3)	Ancho	33-36 cm	Cumple	Cumple	--
4)	Tela	Doble	Cumple	Cumple	--

DIRNOTEMA V°B° J.E. DIRCOMAT

Proceso de Adquisición:	**LP N° 009-2024 MGP/DIRCOMAT**	Item:	**1.2**
Nombre prenda:	**UNIFORME DE CUARTEL DE VERANO CADETE NAVAL MASCULINO**	FT MGP	**0990B0 V7**

VERIFICACIÓN DE LA CALIDAD DE LAS MUESTRAS DE UN PROCESO DE SELECCIÓN					
PARÁMETRO		REQUISITO	**CÓDIGO DE MUESTRA**		Observación
			12B	**13B**	
5)	Pespunte	A 2 mm todo el contorno	Cumple	Cumple	--
6)	Cinta borlón	Color negra, visible desde la abertura cuando cae a la espalda	Cumple	Cumple	--
A.1.4	DISEÑO DE LAS MANGAS				
1)	Piezas	Una pieza cada manga	Cumple	Cumple	--
2)	Pliegues	Son 2, en costura union con el puño	Cumple	Cumple	--
3)	Puño	Recto de doble tela	Cumple	Cumple	--
		entretela Adhesiva	Cumple	Cumple	--
		Alto: 8cm	Cumple	Cumple	--
		Pespunte de 6mm todo el borde, cerrado y embolsado	Cumple	Cumple	--
A.2	DISEÑO DE LAS PARTES (PANTALÓN)				
1)	Pretina	1	Cumple	Cumple	--
2)	Delanteros	2	Cumple	Cumple	--
3)	Posteriores	2	Cumple	Cumple	--
A.2.1	DISEÑO DE LA PRETINA				
1)	Unidos	Centro posterior	Cumple	Cumple	--
2)	Refuerzo	Entretela Adhesiva	Cumple	Cumple	--
3)	Cierra	Botón centrado	Cumple	Cumple	--
4)	Acabado	con costura recta	Cumple	Cumple	--
5)	Pasadores				
	Delanteros	2	Cumple	Cumple	--
	Laterales	2	Cumple	Cumple	--
	Posteriores	3	Cumple	Cumple	--
	Embolsados	Con dos pespuntes	Cumple	Cumple	--
	Atraque	Superior individual			
	Ancho	1.2 cm	Cumple	Cumple	--
	Largo	5 cm	Cumple	Cumple	--
A.2.2	DISEÑO DE LOS DELANTEROS DEL PANTALÓN				
1)	Secreta	de la misma tela principal	Cumple	Cumple	--
	Ubicación	Parte inferior de la pretina delantero derecho	Cumple	Cumple	--
	Corte	Recto paralelo al orillo	Cumple	Cumple	--
	Ribete	Presenta	Cumple	Cumple	--
	Atraque	En los extremos	Cumple	Cumple	--
2)	Jareta y Jaretón	Pespunte y atraques	Cumple	Cumple	--
3)	Cerrado por botones	Orientados a la derecha	Cumple	Cumple	--
4)	Pieza adicional				
	Ubicación	Bajo la jareta se cose una pieza adicional doble para los ojales	Cumple	Cumple	--
	Tela	Doble	Cumple	Cumple	--
	Reforzada	Con costura al ancho de la jareta entre los ojales	Cumple	Cumple	--
	Ojales	Orientación horizontal 1,8 cm de corte	Cumple	Cumple	--
A.2.3	DISEÑO DE LOS POSTERIORES DEL PANTALÓN				
	Ensanche central posterior de la cintura	4 cm por lado y van disminuyendo hasta 1.5 cm al llegar al fundillo, orillado con remalle	Cumple	Cumple	--

DIRNOTEMAT V°B° JEFE DE COMPRAS

Proceso de Adquisición:	**LP N° 009-2024 MGP/DIRCOMAT**	Item:	**1.2**
Nombre prenda:	**UNIFORME DE CUARTEL DE VERANO CADETE NAVAL MASCULINO**	FT MGP	**0990B0 V7**

VERIFICACIÓN DE LA CALIDAD DE LAS MUESTRAS DE UN PROCESO DE SELECCIÓN

PARÁMETRO		REQUISITO	CÓDIGO DE MUESTRA		Observación
			12B	**13B**	
1)	Ensanche en las entrepiernas	va en el posterior, inicia a 3.5cm en el superior hasta la rodilla,reduciendose igual que el delantero a 1 cm incluido el remalle	Cumple	Cumple	--
2)	Bolsillos				
	Ubicación	Parte superior	Cumple	Cumple	--
	Tipo	Ojal	Cumple	Cumple	--
	2 vivos	0.5 cm cada uno	Cumple	Cumple	--
	Presilla (tipo flecha invertida)	Alto 3 cm; ancho 0.8 cm	Cumple	Cumple	--
	Botón blanco	Centrado	Cumple	Cumple	--
3)	Bolsa de bolsillo				
	Tela	Popelina	Cumple	Cumple	--
	Color	Al tono de la tela del pantalon	Cumple	Cumple	--
	Pespunte de seguridad	Presenta	Cumple	Cumple	--
	Sesgo	De la misma popelina bolsillera	Cumple	Cumple	--
4)	Pinzas para entalle	6.5 cm	Cumple	Cumple	--

A.3	APARIENCIA (forma, medidas y ubicación) DE LAS PARTES (DOLMAN)				
1)	Capelo	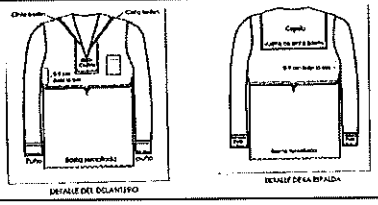	Cumple	Cumple	--
2)	Delanteros		Cumple	Cumple	--
3)	Espalda		Cumple	Cumple	--
4)	Mangas		Cumple	Cumple	--

A.4	APARIENCIA (forma, medidas y ubicación) DE LAS PARTES (PANTALÓN)				
1)	Delanteros	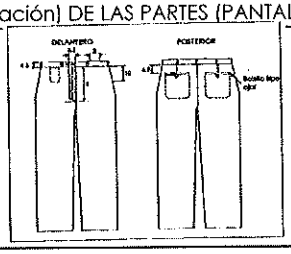	Cumple	Cumple	--
2)	Posteriores		Cumple	Cumple	--
3)	Pretina		Cumple	Cumple	--

A.5	CONFECCION Y COSTURA				
1)	Corte y confección	Estándar	Cumple	Cumple	--
		Regulares y uniformes	Cumple	Cumple	--
		11-12 ppp	Cumple	Cumple	--
	Tipo de costuras y	Simetría de las piezas pares	Cumple	Cumple	--

DIRNOTEMAT V° B° A.S.L. LOGÍSTICA

Proceso de Adquisición:	**LP N° 009-2024 MGP/DIRCOMAT**	Item:	**1.2**
Nombre prenda:	**UNIFORME DE CUARTEL DE VERANO CADETE NAVAL MASCULINO**	FT MGP	**0990B0 V7**

VERIFICACIÓN DE LA CALIDAD DE LAS MUESTRAS DE UN PROCESO DE SELECCIÓN					
PARÁMETRO		REQUISITO	**CÓDIGO DE MUESTRA**		Observación
			12B	**13B**	
2)	Tipo de costuras y puntadas:	No sontirantes ni cortan la tela	Cumple	Cumple	--
		Resistente al estiramiento	Cumple	Cumple	--
		Union de las partes con remalle de seguridad con 2 agujas	Cumple	Cumple	--

A.6	Cuadro medida Talla "M" en cm.				
1)	Dollman				
	Largo	72	Cumple	Cumple	--
	Espalda	46	Cumple	Cumple	--
	Hombro	16	Cumple	Cumple	--
	Pecho	55	Cumple	Cumple	--
	Largo Manga	60	Cumple	Cumple	--
2)	Pantalón				
	Ancho cintura	45	Cumple	Cumple	--
	Largo de pantalón	104	Cumple	Cumple	--
	Cadera	50	Cumple	Cumple	--
	tiro	77	Cumple	Cumple	--
	Ancho de boca	23	Cumple	Cumple	--
	Ancho de pretina	4,5	Cumple	Cumple	--
	Largo bolsillo posterior	17	Cumple	Cumple	--
	Ancho bolsillo posterior	14	Cumple	Cumple	--
A.7	ACABADO				
1)	Vaporizado	Presenta	Cumple	Cumple	--
2)	Planchado	Presenta	Cumple	Cumple	--
3)	Pantalón	Con raya central anterior y posterior	Cumple	Cumple	--

B.	**EVALUACIÓN FÍSICA DE LOS PARÁMETROS SELECCIONADOS (1)**				
B.1	Características estructurales de la tela principal				
1)	Tipo de tela	Dril	Cumple	Cumple	--
2)	Color	Blanco Pantone ® 11-0601 TP	Cumple	Cumple	--
3)	Peso g/m^2	229 gr/m2 ± 5%	Cumple	Cumple	--
4)	Ligamento	Sarga 2/1 "Z"	Cumple	Cumple	--
5)	Urdiembre (Hilos/cm)	51 +/-2	Cumple	Cumple	--
6)	Trama (Pasadas/ cm)	23 +/-2	Cumple	Cumple	--
B.2	CARACTERISTICAS ESTRUCTURALES DE LA CINTA BORLON				
1)	Diseño	Lineal en alto relieve transversal a la cinta	Cumple	Cumple	--
2)	Color	negro	Cumple	Cumple	--
3)	ancho	15mm +/- 1mm	Cumple	Cumple	--
4)	Peso	3.32 g/m +/- 0.1g/m	Cumple	Cumple	--
5)	tejido	Plano	Cumple	Cumple	--
6)	Densidad de nervadura en trama	31	Cumple	Cumple	--

B.3	CARACTERISTICAS ESTRUCTURALES DE LA ENTRETELA				
1)	Tela	Entretela tejida adhesiva	Cumple	Cumple	--
2)	Color	Blanco	Cumple	Cumple	--

Proceso de Adquisición:	**LP N° 009-2024 MGP/DIRCOMAT**	Item:	**1.2**
Nombre prenda:	**UNIFORME DE CUARTEL DE VERANO CADETE NAVAL MASCULINO**	FT MGP	**0990B0 V7**

VERIFICACIÓN DE LA CALIDAD DE LAS MUESTRAS DE UN PROCESO DE SELECCIÓN					
PARÁMETRO		REQUISITO	**CÓDIGO DE MUESTRA**		Observación
			12B	**13B**	
3)	Tejido	Plano tafetan 1/1	Cumple	Cumple	--
4)	Tipo de resina	Termofusionable	Cumple	Cumple	--
B.4	CARACTERÍSTICAS ESTRUCTURALES DE LOS BOTONES				
1)	Composición	Poliéster de alta resistencia	Cumple	Cumple	--
2)	Modelo	Presidente	Cumple	Cumple	--
3)	Color	Blanco al tono de la tela principal	Cumple	Cumple	--
4)	N° de líneas	24	Cumple	Cumple	--
5)	Diametro	15 mm +/- 0.3mm	Cumple	Cumple	--
6)	N° de huecos	4	Cumple	Cumple	--
B.5	CARACTERISTICAS ESTRUCTURALES DEL HILO DE COSTURA				
1)	Composición	100% poliéster texturizado	Cumple	Cumple	--
2)	Color	Blanco al tono de la tela principal	Cumple	Cumple	--
3)	Título	40/2	Cumple	Cumple	--
4)	Tipo de torsión	S o Z	Cumple	Cumple	--
	RESULTADOS DE LA EVALUACIÓN FÍSICA DE LA PRENDA		Cumple	Cumple	--
C.	**EVALUACIÓN DOCUMENTARIA DE LOS PARÁMETROS SELECCIONADOS (2)**				
C.1	CARACTERISTICAS ESTRUCTURALES				
1)	Composición global	65% algodón ± 5%	Cumple	Cumple	--
		35 % poliéster ± 5%	Cumple	Cumple	--
2)	Título de urdiembre	40/2 ± 2 Ne	Cumple	Cumple	--
3)	Título de trama	40/2± 2 Ne	Cumple	Cumple	--
C.2	CARAACTERISTICAS MECANICAS				
1)	Resistencia a la tensión(urdiembre)	500 N	Cumple	Cumple	--
	Resistencia a la tensión(urdimbre)	200 N	Cumple	Cumple	--
2)	Grado Pilling	4	Cumple	Cumple	--
C.3	PRUEBA DE SOLIDEZ				
1)	Solidez al lavado	4	Cumple	Cumple	--
2)	Solidez a la luz (40 horas)	4	Cumple	Cumple	--
3)	Solidez al frote húmedo	2	Cumple	Cumple	--
4)	Solidez al frote seco	2	Cumple	Cumple	--
5)	Solidez al agua clorada	4	Cumple	Cumple	--

DIRNOTEMAT V° B°

Proceso de Adquisición:	**LP N° 009-2024 MGP/DIRCOMAT**	Item:	**1.2**
Nombre prenda:	**UNIFORME DE CUARTEL DE VERANO CADETE NAVAL MASCULINO**	FT MGP	**0990B0 V7**

VERIFICACIÓN DE LA CALIDAD DE LAS MUESTRAS DE UN PROCESO DE SELECCIÓN				
PARÁMETRO	REQUISITO	**CÓDIGO DE MUESTRA**		Observación
		12B	**13B**	
RESULTADOS DE LA EVALUACIÓN DOCUMENTARIA		Cumple	Cumple	--
RESULTADO FINAL		**CUMPLE**	**CUMPLE**	--

RECOMENDACIONES.-

Callao, 06 ENE 2025

Evaluador del Laboratorio
de Vestuario
E/C ingeniero Textil
Moises TRUJILLO Vargas
02915911

Técnico de Cargo de Laboratorio de
Vestuario
Técnico 3° Electrónico
Miguel Alejandro TRADO Mendoza
01015539

V°B°
Teniente Segundo ING.
Jefe del Departamento de Control de Calidad de la
Dirección de Normas Técnicas del Material
Jorge Ivan SANTOS Aquino
00200256

Proceso de Adquisicion:	**LP N° 009-2024 MGP/DIRCOMAT**	ITEM	**2.1**
Nombre de prenda:	**UNIFORME DE DIARIO DE VERANO CADETE NAVAL FEMENINO**	FT MGP	**099074 V5**

VERIFICACIÓN DE LA CALIDAD DE LA MUESTRA DE UN PROCESO DE SELECCIÓN			
PARÁMETRO	REQUISITO	**CODIGO DE MUESTRA**	**Observaciones**
		14A	

A.	**EVALUACIÓN FÍSICA DE LA PRENDA**			
A.1	DISEÑO GENERAL			
1)	Dolmán (saco)	1	Cumple	---
2)	Pantalón	1	Cumple	---
A.2	DISEÑO DE LA PRENDA (DOLLMAN)			
1)	Cuello	1	Cumple	---
2)	Delantero	2	Cumple	---
3)	Espalda	1	Cumple	---
4)	Mangas	2	Cumple	---
			Cumple	---
A.2.1	DISEÑO DEL CUELLO			
1)	Pieza	Es de una sola pieza internamente llevara refuerzos de lona la misma que sera entretelada con entretela adhesiva termofusionable color blanco por ambos lados	Cumple	---
2)	Pespunte	a 5 mm en todo su contorno		
3)	interiormente llevara	2 corchetes paralelos para el cerrado		
	Lengüeta	Llevara una lengüeta con la misma tela del cuello y con forro de tela popelina blanca	Cumple	---
		con las puntas redondeadas que inicia a 3 cm del termino superior y mide 7 cm de largo		
5)	Entretela	Tejido fusionable	Cumple	---
6)	Punta de cuello	4.5 cm	Cumple	---
7)	Parte central	4.5 cm	Cumple	---

A.2.2	DISEÑO DE LOS DELANTEROS			
1)	Piezas	son dos delanteros de 2 piezas iguales cada uno	Cumple	---
2)	pinza de entalle	en cada uno de los delanteros, e inicia a 5.5 cm del cuello y baja diagonalmente	Cumple	---
3)	pespunte	A 0.5 cm del borde del cerrado	Cumple	---
4)	Refuerzo interior	Entretela Tejida adhesiva	Cumple	---
5)	base	recta con basta de 4 cm	Cumple	---

A.2.3	DISEÑO DEL DELANTERO DERECHO			
1)	Ojales	5	Cumple	---
2)	Distancia desde el borde inferior del cuello al primer ojal	2.5 cm	Cumple	---
3)	Distancia entre ojales	9 cm	Cumple	---

DIRNOTEMAT V° B°

Proceso de Adquisicion:	LP N° 009-2024 MGP/DIRCOMAT	ITEM	2.1
Nombre de prenda:	UNIFORME DE DIARIO DE VERANO CADETE NAVAL FEMENINO	FT MGP	099074 V5

VERIFICACIÓN DE LA CALIDAD DE LA MUESTRA DE UN PROCESO DE SELECCIÓN

PARÁMETRO		REQUISITO	CODIGO DE MUESTRA 14A	Observaciones
A.2.5	DISEÑO DEL DELANTERO IZQUIERDO			
1)	Ojalillos	5 redondos	Cumple	---
2)	Botones navales dorados	22 mm	Cumple	---
		Sujetos con argollas metálicas doradas	Cumple	---
4)	lleva exteriormente	Refuerzo rectángular de 3 cm de ancho, desde la altura del primer boton hasta el quinto, que cubre las argollas de los botones	Cumple	---
A.2.6	DISEÑO DE LOS BOLSILLOS			
1)	Piezas	2 sobrepuestos	Cumple	---
2)	Ubicación	Parte superior de los delanteros	Cumple	---
3)	Tipo	Parche con tapa sobrepuesta tipo escudo	Cumple	---
4)	Cerrado	Con botón dorado de 16mm	Cumple	---
5)	Dobladillo	2cm con pespunte en la boca	Cumple	---
6)	Ojalillo	Bordado en centro sostiene botón dorado	Cumple	---
7)	Base	Con puntas redondeadas	Cumple	---
8)	Tapa	Con entretela adhesiva parte interna(la contratapa no lleva entretela)	Cumple	---
9)	Pespunte	A 2mm todo contorno	Cumple	---
10)	Ojal	Orientación vertical centrada	Cumple	---
A.2.7	DISEÑO DE LA ABERTURA LATERAL			
1)	Tipo de abertura	Ojal	Cumple	---
2)	Ubicación	Unión lateral izquierda altura de la cintura	Cumple	---
3)	Medida abertura	4 cm	Cumple	---
4)	Interiormente de la abertura	Lleva una lengüeta de 4 cm de ancho por 4 cmde largo de la misma tela principal forrada con tela popelina	Cumple	---
A.2.8	DISEÑO DE LAS PORTA CAPONA			
1)	Ubicación	En cada hombro a 2.5 cm de la costura de la manga con el hombro	Cumple	---
2)	medidas de los pasadores	1.5 cm de ancho y 3 cm de largo, con pespunte en el extremo superior o extremo inferior	Cumple	---
3)	separacion entre pasdores	5 cm	Cumple	---
A.2.9	DISEÑO DE LAS MANGAS			
1)	Piezas	Son 2 cada uno(manga mayor y manga menor)	Cumple	---

DIRNOTEMAT V° B° J. Dpto. Confecc.

Proceso de Adquisicion:	**LP N° 009-2024 MGP/DIRCOMAT**	ITEM	**2.1**
Nombre de prenda:	**UNIFORME DE DIARIO DE VERANO CADETE NAVAL FEMENINO**	FT MGP	**099074 V5**

VERIFICACIÓN DE LA CALIDAD DE LA MUESTRA DE UN PROCESO DE SELECCIÓN

PARÁMETRO		REQUISITO	**CODIGO DE MUESTRA 14A**	**Observaciones**
A.2.10	DISEÑO DE LA ESPALDA			
1)	Partes	SEIS (6) piezas, de TRES (3) cortes iguales	cumple	---
2)	Basta	4 cm, remallada en el borde	cumple	---
3)	Desanche	Central espalda 4 cm por lado y costados 3 cm por lado	cumple	---
4)	Costura de los laterales	Tiene una abertura de 15 cm desde el borde de la base	cumple	---

A.3	DISEÑO DE LA PRENDA (PANTALÓN)			
1)	Delanteros	2	Cumple	--
2)	Posteriores	2	Cumple	--
3)	Pretina	1	Cumple	--

A.3.1	DISEÑO DE LA PRETINA DEL PANTALÓN			
1)	Diseño	2 pieza unidas en el centro posterior	Cumple	--
2)	Unión	Parte central posterior	Cumple	---
2)	Refuerzo	entretela adheviva	Cumple	--
3)	Refuerzo van roll y jebe de pretina	En todo el contorno	Cumple	--
4)	Parte superior gareta	No lleva ban roll	Cumple	--
5)	Forro	Con tela popelina	Cumple	--
6)	Cerrado	Por un botón blanco de 24 lineas	Cumple	--
7)	Acabado	Costura recta o bastillada no hilvanado	Cumple	--
8)	Ojal	gota de lagrima u ojo de chancho con orientacion horizontal de 2 cm de corte	Cumple	--
9)	Pasadores	DOS (2) delanteros cercanos a la linea de planchado sin obstruir la misma	Cumple	--
		DOS (2) laterales, altura de la union de los delanteros con los posteriores	Cumple	--
		DOS (2) posteriores, cercanos de las pinzas de entalle	Cumple	--
		UNO (1) en la union de los posteriores	Cumple	--
		Son Embolsados, sin pespuntes	Cumple	--
		Atraque Superior individual	Cumple	--
		Ancho: 1.2 cm	Cumple	--
		Largo: 5 cm	Cumple	--

A.3.2	DISEÑO DE LA SECRETA			
1)	Ubicación	Delantero derecho sobre la pretina, entre el bolsillo principal y el delantero	Cumple	--
2)	Abertura	De 7 cm, con atraque de 1cm en sus extremos	Cumple	--

DIRNOTEMAT V° B°

Proceso de Adquisicion:	LP N° 009-2024 MGP/DIRCOMAT	ITEM	2.1
Nombre de prenda:	UNIFORME DE DIARIO DE VERANO CADETE NAVAL FEMENINO	FT MGP	099074 V5

VERIFICACIÓN DE LA CALIDAD DE LA MUESTRA DE UN PROCESO DE SELECCIÓN				
PARÁMETRO		REQUISITO	CODIGO DE MUESTRA 14A	Observaciones
3)	Bolsa	Embolsada , confeccionada en tela de popelina, de 10 cm de profundidad	Cumple	--

A.3.3	DISEÑO DE LOS DETALLES DE LOS DELANTEROS			
1)	Piezas	Son 2, presentan una pinza	Cumple	--
2)	Cerrado	Orientado a la izquierda por un cierre	Cumple	--
3)	Gareta	Lleva pespunte figurado de 3.5 cm de ancho y atraque vertical en la parte inferior de bragueta de 1 cm y sesgo de tela bolsillera, con atraque final	Cumple	--
4)	Garetón	Esta embolsado con popelina bolsillera, con atraque final y ojal para botón de enganche	Cumple	--

A.3.4	DISEÑO DE LOS BOLSILLOS LATERALES (PANTALON)			
1)	Formados	UNA (1) sola pieza de tela principal del delantero	Cumple	--
2)	Bolsillo	Inclinados y empiezan a 4.5 cm con union a los costados	Cumple	--
3)	Pespunte	5mm del borde con atraques horizontales de 1cm en ambos extremos	Cumple	--
4)	Forros o bolsas	Son de tela popelina , con pespunte de seguridad remallado o sesgo de la misma popelina bolsillera.	Cumple	--

A.3.5	DISEÑO DE LOS POSTERIORES			
1)	Piezas	DOS (2)	Cumple	--
2)	Dos (2) Pinzas	Para entalle de 6.5 cm	Cumple	--
3)	Ensanche en el posterior	4 por lado y van desminuyendo hasta 15 cm hasta llegar al fundillo, orillado con remalle	Cumple	--
	Ensanche en las entrepiernas	Va en el posterior, inicia con 3.5 en el superior hasta la rodilla, reduciendose a 1 cm incluido el remalle	Cumple	--

A.3.6	DISEÑO DE LOS BOLSILLOS POSTERIORES			
	Bolsillo posteriores	DOS (2), UNO (1) en cada posterior, con vista de la tela principal	Cumple	--
	Tipo	Cartera con tapa	Cumple	--
	Forma de Base	Poligonal	Cumple	--
	Pespunte	de 2mm en su perimetro	Cumple	--
		Base recta y las puntas en forma poligonal	Cumple	--

DIRNOTEMAT V° B° Ejecutivo

Proceso de Adquisicion:	**LP N° 009-2024 MGP/DIRCOMAT**	ITEM	**2.1**
Nombre de prenda:	**UNIFORME DE DIARIO DE VERANO CADETE NAVAL FEMENINO**	FT MGP	**099074 V5**

VERIFICACIÓN DE LA CALIDAD DE LA MUESTRA DE UN PROCESO DE SELECCIÓN

	PARÁMETRO	REQUISITO	CODIGO DE MUESTRA 14A	Observaciones
1)	Tapa	Con pespunte de 2 mm en todo su perimetro y reforzada con entretela adhesiva	Cumple	--
	Presilla tipo ojalete	Alto: 3 cm	Cumple	--
	Boton	Blanco centrado en la mitad del bolsillo	Cumple	--
	Bolsa o forro	Tela popelina con pespunte de seguridad y sesgo de la misma popelina bolsillera	Cumple	--
	Detalle	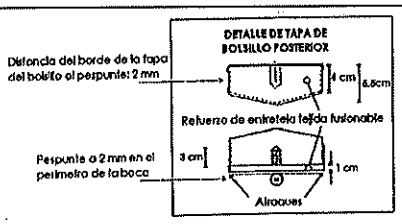	Cumple	--

A.4	MEDIDA (TALLA M)			
1)	**DOLLMAN**			
	Cuello	38	Cumple	---
	Largo medida desde la base del cuello	70	Cumple	---
	Ancho de espalda	38	Cumple	---
	Pecho medida a 1" bajo la sisa	52	Cumple	---
	Largo manga	58	Cumple	---
	Hombro	13	Cumple	---
	Boca manga	13,5	Cumple	---
2)	**PANTALÓN**			
	Contorno cintura	80	Cumple	---
	Contorno cadera	100	Cumple	---
	Largo pantalon	109	Cumple	---
	Tiro del largo de pantalón	80	Cumple	---
	Ancho boca	23	Cumple	---
	Largo pasador	5	Cumple	---
	Ancho pasador	1,5	Cumple	---
	Largo pinza	6,5	Cumple	---
	BOLISILLO DELANTERO			
	Posición, medido desde la costura del costado	4,5	Cumple	---
	Largo	16	Cumple	---
	Ancho de bolsa	17	Cumple	---
	Largo de bolsa	29	Cumple	---
	BOLISILLO POSTERIOR			
	Ancho bolsillo	13,5	Cumple	---

DIRNOTEMAT 1° Jf. Dpto. COCALMAT

Proceso de Adquisicion:	**LP N° 009-2024 MGP/DIRCOMAT**	ITEM	**2.1**
Nombre de prenda:	**UNIFORME DE DIARIO DE VERANO CADETE NAVAL FEMENINO**	FT MGP	**099074 V5**

VERIFICACIÓN DE LA CALIDAD DE LA MUESTRA DE UN PROCESO DE SELECCIÓN

PARÁMETRO		REQUISITO	CODIGO DE MUESTRA 14A	Observaciones
	Posición, medído desde base de la pretina	6,5	Cumple	---
	Largo de bolsa	23	Cumple	---
	Ancho de bolsa	17	Cumple	---
	SECRETA			
	Largo	10	Cumple	---
	Ancho	7	Cumple	---

A.5	APARIENCIA (FORMA, MEDIDAS Y UBICACIÓN)			
A.5.1	APARIENCIA (FORMA, MEDIDAS Y UBICACIÓN) DE LAS PARTES DOLLMAN			
1)	Cuello	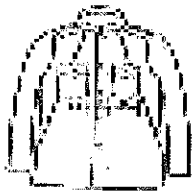	Cumple	---
2)	Delanteros		Cumple	---
3)	Espalda		Cumple	---
4)	Mangas		Cumple	---
5)	Simetría de los pares	Presenta	Cumple	---

A.5.2	APARIENCIA (FORMA, MEDIDAS Y UBICACIÓN) DE LAS PARTES PANTALÓN			
1)	Pretina		Cumple	
2)	Delanteros		Cumple	
3)	Posteriores		Cumple	
4)	Simetría de los pares	Presenta	Cumple	

A.6	CONFECCIÓN Y COSTURAS			
1)	Corte y confección	Estandar	Cumple	
2)	Tipo de costuras y puntadas	Regulares y uniformes	Cumple	
3)	Costura y unión	11-12 ppp	Cumple	
		Sin fruncidos, resistentes al estiramiento, no tirantes, sin cortes en la tela y resistentes al lavado continuo	Cumple	
		Ancho pestaña de tela uniones internas no menor al ancho de la prensatela de la máquina	Cumple	
		Costura de union mangas, hombros laterales y central de saco son con puntada recta tumbada con pespunte de la clase 301	Cumple	
		Costura fundillos y bolsas de bolsillo de pantalón costura clase 401	Cumple	
		Costura bordes u orillosabiertos clase 6 con puntada clase 504	Cumple	

DIRNOTEMAT V° B° Tcno. COCHAMA

Proceso de Adquisicion:	**LP N° 009-2024 MGP/DIRCOMAT**	ITEM	**2.1**
Nombre de prenda:	**UNIFORME DE DIARIO DE VERANO CADETE NAVAL FEMENINO**	FT MGP	**099074 V5**

VERIFICACIÓN DE LA CALIDAD DE LA MUESTRA DE UN PROCESO DE SELECCIÓN				
PARÁMETRO		REQUISITO	**CODIGO DE MUESTRA 14A**	**Observaciones**
		en el saco,el bordado de los ojales es del tipo ojo de chancho o tipo gota de lagrima con atraque de 0,5 cm. De orientacion horizontal de 3 cm de corte, inician a 1.5 cm del borde del delantero	Cumple	

A.7	ACABADO			
1)	Libre de brillo	Presenta	Cumple	
2)	Limpieza	Libre de defectos	Cumple	
3)	Vaporizado y planchado	Presenta	Cumple	
4)	Cuello y bolsillos del saco	Armado y alineados	Cumple	
5)	Raya central del pantalón	Delantero y posterior	Cumple	

B.	**EVALUACIÓN FÍSICA DE LOS PARÁMETROS SELECCIONADOS (1)**			

B.1	CARACTERÍSTICAS ESTRUCTURALES DE LA TELA PRINCIPAL			
1)	Tipo de tela	Gabardina texturizada	Cumple	
2)	Color de Pantone ®	Blanco 11-0601 TP	Cumple	
3)	Peso g/m129	235 ± 5 %	Cumple	
4)	Sarga	2/2	Cumple	

B.2	CARACTERÍSTICAS ESTRUCTURALES DEL FORRO DE PRETINA Y BOLSILLO			
1)	Tipo de tela	Popelina	Cumple	
2)	Color	Blanco al tono de la tela principal	Cumple	
3)	Armadura	Tafetán 1/1	Cumple	
4)	Peso g/m²	116 ± 5 %	Cumple	

B.3	CARACTERÍSTICAS ESTRUCTURALES DE LOS BOTONES PARA EL SACO			
1)	Color	Oro amarillo	Cumple	
2)	Acabado	Pulido alta rigidez, anverso: semi brillante, reverso: semi mate	Cumple	
3)	Medidas	*Ø: 22, Altura: 9, ± 2mm *Ø: 16, Altura: 6, ± 2mm	Cumple	

B.4	CARACTERÍSTICAS ESTRUCTURALES DEL CIERRE DEL PANTALÓN			
1)	Composición diente	Bronce	Cumple	
2)	Color cinta	Blanco al tono de tela principal	Cumple	
3)	Cremallera	Diente fino	Cumple	
4)	N° diente por cm	6	Cumple	
5)	Longitud	15 ± 1cm	Cumple	

DIRAMEMAT V° B° Jf. Dpto. COCAMAT

Proceso de Adquisicion:	**LP N° 009-2024 MGP/DIRCOMAT**	ITEM	**2.1**
Nombre de prenda:	**UNIFORME DE DIARIO DE VERANO CADETE NAVAL FEMENINO**	FT MGP	**099074 V5**

VERIFICACIÓN DE LA CALIDAD DE LA MUESTRA DE UN PROCESO DE SELECCIÓN				
PARÁMETRO		REQUISITO	**CODIGO DE MUESTRA 14A**	**Observaciones**
B.5	CARACTERÍSTICAS ESTRUCTURALES DE LOS BOTONES MGP PARA PANTALÓN			
1)	Materia prima	Poliéster de alta resistencia	Cumple	
2)	Modelo	Presidente	Cumple	
3)	Color	Al tono de la tela principal	Cumple	
4)	N° de líneas	23 (pantalón)	Cumple	
5)	N° de huecos	4	Cumple	
6)	Teñido	En masa durante la polimerización	Cumple	
B.6	CARACTERÍSTICAS ESTRUCTURALES DEL JEBE DE PRETINA			
1)	Color	Blanco	Cumple	
2)	Armadura	Tafetán	Cumple	
3)	Peso lineal g/m	7	Cumple	
4)	Ancho	25 ± 1mm	Cumple	
5)	N° total de hilo elástico	6	Cumple	
6)	Nervadura en urdimbre	2 con separación 7± 1mm	Cumple	
B.7	CARACTERÍSTICAS ESTRUCTURALES DEL HILO DE COSTURA			
1)	Composición	100% poiéster texturizado	Cumple	
2)	Color	Blanco al tono de la tela	Cumple	
3)	Título (Ne)	40/2	Cumple	
		RESULTADO DE LA EVALUACIÓN FÍSICA DE LA PRENDA	Cumple	
C.	**EVALUACIÓN DOCUMENTARIA DE LOS PARÁMETROS SELECCIONADOS (2)**			
C.1	CARACTERÍSTICAS ESTRUCTURALES			
1)	Composición Global	35% Algodón ± 5 % 65% Algodón ± 5 %	Cumple	
2)	Título de urdimbre	36/1Ne	Cumple	
3)	Título de trama	36/1Ne	Cumple	
C.2	ESTABILIDAD DIMENSIONAL AL LAVADO			
1)	Cambio dimensional urdimbre	-2% máx.	Cumple	
2)	Cambio dimensional trama	-2% máx.	Cumple	
C.3	PRUEBAS DE SOLIDEZ			
1)	Solidez al lavado	3.5 mín.	Cumple	
2)	Solidez al sudor	3.5 mín.	Cumple	
3)	Solidez a la luz (20 AFU)	3.5 mín.	Cumple	
4)	Solidez al frote húmedo	3.0 mín.	Cumple	
5)	Solidez al frote seco	3.5 mín.	Cumple	

DIRNAOTEMAT V° B° Jf. Dpto. COCALMAT

Proceso de Adquisicion:	**LP N° 009-2024 MGP/DIRCOMAT**	ITEM	**2.1**
Nombre de prenda:	**UNIFORME DE DIARIO DE VERANO CADETE NAVAL FEMENINO**	FT MGP	**099074 V5**

VERIFICACIÓN DE LA CALIDAD DE LA MUESTRA DE UN PROCESO DE SELECCIÓN				
PARÁMETRO		REQUISITO	**CODIGO DE MUESTRA**	**Observaciones**
			14A	
6)	Solidez al agua clorada	3.5 mín.	Cumple	

C.4	ACABADOS			
1)	Textura suavizada al tacto	Simple	Cumple	
2)	Termofijado	Presenta	Cumple	

RESULTADOS DE LA EVALUACIÓN DOCUMENTARIA DE LA PRENDA	Cumple	

RESULTADO FINAL	**CUMPLE**	

RECOMENDACIONES.-

Callao, 06 ENE 2025

Evaluador del Laboratorio de Vestuario
E/C ingeniero Textil
Moises TRUJILLO Vargas
02915911

Técnico de Cargo de Laboratorio de Vestuario
Técnico 3º Electrónico
Miguel Alejandro TIRADO Mendoza
01015539

V°B°
Teniente Segundo ING.
Jefe del Departamento de Control de Calidad de la Dirección de Normas Técnicas del Material
Jorge Ivan SANTOS Aquino
00200256

Proceso de Adquisicion:	**LP N° 009-2024 MGP/DIRCOMAT**	ITEM	**2.2**
Nombre de prenda:	**UNIFORME DE DIARIO DE VERANO CADETE NAVAL MASCULINO**	FT MGP	**099075 V4**

VERIFICACIÓN DE LA CALIDAD DE LA MUESTRA DE UN PROCESO DE SELECCIÓN			
PARÁMETRO	REQUISITO	**CODIGO DE MUESTRA**	**Observaciones**
		14B	

A.	**EVALUACIÓN FÍSICA DE LA PRENDA**			
A.1	DISEÑO DE LA PRENDA (DOLLMAN)			
1)	Cuello	1	Cumple	---
2)	Delanteros	2	Cumple	---
3)	Espalda	1	Cumple	---
4)	Mangas	2	Cumple	---
A.1.1	DISEÑO DE CUELLO			
1)	Pieza	Es de una sola pieza internamente llevara refuerzos de lona la misma que sera entretelada con entretela adhesiva termofusionable color blanco por ambos lados	Cumple	---
2)	Pespunte	a 5 mm en todo su contorno	Cumple	---
3)	interiormente llevara	2 corchetes paralelos para el cerrado	Cumple	---
4)	Lengüeta	Llevara una lengüeta con la misma tela del cuello y con forro de tela popelina blanca	Cumple	---
		con las puntas redondeadas que inicia a 3 cm del termino superior y mide 7 cm de largo	Cumple	---
5)	Entretela	Tejido fusionable	Cumple	---
6)	Punta de cuello	4.5 cm	Cumple	---
7)	Parte central	4.5 cm	Cumple	---
A.1.2	DISEÑO DE DELANTEROS			
1)	Conformado	Son 2, de 2 piezas iguales cada uno	Cumple	---
2)	Pinzas de entalle	Uno en cada uno	Cumple	---
		Inicia a 5.5 cm del cuello y baja diagonalmente	Cumple	---
3)	Delantero izquierdo	Con 5 ojales, 1° botón a 2.5 cm del cuello	Cumple	---
4)	Delantero derecho	Con 5 ojalillos redondos para llevar los botones	Cumple	---
		Refuerzo rectangular a 3 cm ancho,va desde el 1° botón hasta el 5°. Cubre las argollas	Cumple	---
5)	Botones	De color dorado de 22 mm sujetos con argollas metálicas doradas	Cumple	---
6)	Pespunte	A 0.5 cm del borde del cerrado	Cumple	---
7)	Base	Recta	Cumple	---
8)	Basta	De 4 cm	Cumple	---
9)	Refuerzo interior	Entre tela adhesiva	Cumple	---
A.1.3	DISEÑO DE LOS BOLSILLOS			
1)	Piezas	2 sobrepuestos	Cumple	---

DIRNOTEMAT V° B°

Proceso de Adquisicion:	**LP N° 009-2024 MGP/DIRCOMAT**	ITEM	**2.2**
Nombre de prenda:	**UNIFORME DE DIARIO DE VERANO CADETE NAVAL MASCULINO**	FT MGP	**099075 V4**

VERIFICACIÓN DE LA CALIDAD DE LA MUESTRA DE UN PROCESO DE SELECCIÓN				
PARÁMETRO		REQUISITO	**CODIGO DE MUESTRA**	**Observaciones**
			14B	
2)	Ubicación	Parte superior de los delanteros	Cumple	---
3)	Tipo	Parche con tapa sobrepuesta forma de escudo	Cumple	---
4)	Cerrado	Con botón dorado de 16mm	Cumple	---
5)	Dobladillo	2cm con pespunte en la boca	Cumple	---
6)	Ojalillo	Bordado en centro sostiene botón dorado	Cumple	---
7)	Base	Con puntas redondeadas	Cumple	---
8)	Tapa	Con entretela adhesiva parte interna	Cumple	---
9)	Pespunte	A 2mm todo contorno	Cumple	---
10)	Ojal	Orientación vertical centrada	Cumple	---

A.1.4	DISEÑO DE LA ABERTURA LATERAL			
1)	Tipo de abertura	Ojal	Cumple	---
2)	Ubicación	Unión lateral izquierda altura de la cintura	Cumple	---
3)	Medida abertura	4 cm	Cumple	---
4)	Interiormente de la abertura	Lleva una lengüeta de 4 cm de ancho por 4 cmde largo de la misma tela principal forrada con tela popelina	Cumple	---

A.1.5	DISEÑO DE LAS PORTA CAPONA			
1)	Ubicación	En cada hombro a 2.5 cm de la costura del hombro	Cumple	---
2)	longuitud	3cm como minimo	Cumple	---
3)	medidas de los pasadores	1.5 cm de ancho y 3 cm de largo, con pespunte en el extremo superior o extremo inferior	Cumple	---
4)	separacion entre pasadores	5 cm	Cumple	---

A.1.6	DISEÑO DE LAS MANGAS			
1)	Piezas	Son 2 cada uno(manga mayor y manga menor)	Cumple	---

A.1.7	DISEÑO DE LA ESPALDA			
1)	Partes	SEIS (6) piezas, de TRES (3) cortes iguales	Cumple	---
2)	Basta	4 cm, remallada en el borde	Cumple	---
3)	Desanche	Central espalda 4 cm por lado y costados 3 cm por lado	Cumple	---
4)	Costura de los laterales	Tiene una abertura de 15 cm desde el borde de la base	Cumple	---

A.2	DISEÑO DE LA PRENDA PANTALÓN			
1)	Delanteros	2	Cumple	---
2)	Posteriores	2	Cumple	---
3)	Pretina	1	Cumple	---

DIRNOTEMAT V° B°

Proceso de Adquisicion:	**LP N° 009-2024 MGP/DIRCOMAT**	ITEM	**2.2**
Nombre de prenda:	**UNIFORME DE DIARIO DE VERANO CADETE NAVAL MASCULINO**	FT MGP	**099075 V4**

VERIFICACIÓN DE LA CALIDAD DE LA MUESTRA DE UN PROCESO DE SELECCIÓN				
PARÁMETRO		REQUISITO	**CODIGO DE MUESTRA**	**Observaciones**
			14B	
A.2.1	DISEÑO DE LA PRETINA			
1)	Diseño	2 piezas	Cumple	---
2)	Unión	Parte central posterior	Cumple	---
3)	Entretela	Adhesiva fusionada taltón o ban roll	Cumple	---
4)	Forro	Popelina al tono de la tela	Cumple	---
5)	Jebe de pretina	Presenta	Cumple	---
6)	Cerrado	Botón blanco	Cumple	---
7)	Acabado	Costura recta, no hilvanado	Cumple	---
8)	Parte superior gareta	Sin ban roll, permite bordado ojal	Cumple	---
9)	Pasadores			
	Cantidad	7 equidistantes	Cumple	---
	Distribución	Delanteras 2	Cumple	---
		Laterales 2	Cumple	---
		Posteriores 3	Cumple	---
	Forma	Embolsadas, sin pespuntes	Cumple	---
	Atraques	Superior individual	Cumple	---
	Medida	Ancho: 1.2 cm	Cumple	---
		Largo: 5 cm	Cumple	---
A.2.2	DISEÑO DE LA SECRETA			
1)	Ubicación	Delantero derecho bajo la pretina, entre el bolsillo principal y el delantero	Cumple	--
2)	Abertura	De 9 cm, con atraque de 1cm en sus extremos	Cumple	--
3)	Bolsa	Embolsada , confeccionada en tela de popelina, de 10 cm de profundidad	Cumple	--
1)	Ubicación	Delantero derecho de la pretina	Cumple	---
2)	Atraque	De 1 cm en extremos	Cumple	---
3)	Bolsa	Embolsada de popelina	Cumple	---
A.2.3	DISEÑO DE LOS DETALLES DE LOS DELANTEROS			
1)	Bolsillos	1 en cada lateral, 1 secreta	Cumple	---
2)	Gareta			
	Cerrado	Orientado a la derecha por cierre	Cumple	---
	Figurado	4 cm	Cumple	---
	Sesgo	Tela bolsillera	Cumple	---
3)	Garetón			
	Embolsado	Con popelina bolsillera	Cumple	---
	Ojal	Para botón de enganche	Cumple	---
A.2.4	DISEÑO DE LOS BOLSILLOS LATERALES			
1)	Tipo	Ojal	Cumple	---
2)	Pespunte	Vertical en delantero a 8 mm borde	Cumple	---
3)	Atraque	En extremos	Cumple	---
	Bolsas			
	Tela	Popelina	Cumple	---

Proceso de Adquisicion:	**LP N° 009-2024 MGP/DIRCOMAT**	ITEM	**2.2**
Nombre de prenda:	**UNIFORME DE DIARIO DE VERANO CADETE NAVAL MASCULINO**	FT MGP	**099075 V4**

VERIFICACIÓN DE LA CALIDAD DE LA MUESTRA DE UN PROCESO DE SELECCIÓN				
PARÁMETRO		REQUISITO	**CODIGO DE MUESTRA**	**Observaciones**
			14B	
4)	Cinta Ribete	Mismo tono de la tela	Cumple	---
	Pespunte	Seguridad y sesgo de popelina bolsillera	Cumple	---

A.2.5	DISEÑO DE LOS DETALLES DE LOS POSTERIORES			
1)	Pinzas			
	Función	Entalle	Cumple	---
	Medida	6.5 cm	Cumple	---
2)	Ensanche posterior (con sesgo bolsillero)	Parte central posterior de la cintura	Cumple	---
		Inicio 4 cm, disminuyen: 1.5 cm (fundillo)	Cumple	---
3)	Ensanche laterales	1 cm por lado incluido remalle	Cumple	---
4)	Ensanche entrepiernas	va en el posterior	Cumple	---
		Inicia superior hasta rodilla de 3.5 cm	Cumple	---
		Reduce: 1 cm incluido remalle	Cumple	---

A.2.6	DISEÑO DE LOS BOLSILLOS POSTERIORES			
1)	Tipo	Cartera	Cumple	---
2)	Ancho	1 cm de base	Cumple	---
3)	Forma	Poligonal	Cumple	---
4)	Pespunte	A 2 mm perímetro	Cumple	---
5)	Tapa angular	Con entretela fusionable (solo en tapa externa)	Cumple	---
6)	Presilla			
	Ancho	0.8 cm	Cumple	---
	Alto	3 cm	Cumple	---
	Botón	Blanco	Cumple	---
7)	Bolsas			
	Tela	Popelina al tono pantalón	Cumple	---
	Pespunte	Seguridad	Cumple	---
	Sesgo	Popelina bolsillera	Cumple	---
8)	Etiqueta de talla	Bolsa del bolsillo posterior	Cumple	

A.3	CUADRO DE MEDIDAS EN cm (TALLA "M")			
1)	**DOLLMAN**			
	Cuello	40	Cumple	---
	Pargo medida desde la base del cuello	74	Cumple	---
	Ancho de espalda	40	Cumple	---
	Pecho medida a 1" bajo la sisa	56	Cumple	---
	Largo manga	62	Cumple	---
	Hombro	16	Cumple	---
	Boca manga	14,5	Cumple	---
	PANTALÓN			
	Contorno cintura	92	Cumple	---
	Contorno cadera	108	Cumple	---
	Largo pantalon	109	Cumple	---

DIRNOTEMAT V° B°

Proceso de Adquisicion:	**LP N° 009-2024 MGP/DIRCOMAT**	ITEM	**2.2**
Nombre de prenda:	**UNIFORME DE DIARIO DE VERANO CADETE NAVAL MASCULINO**	FT MGP	**099075 V4**

VERIFICACIÓN DE LA CALIDAD DE LA MUESTRA DE UN PROCESO DE SELECCIÓN				
PARÁMETRO		REQUISITO	**CODIGO DE MUESTRA**	**Observaciones**
			14B	
2)	Tiro del largo de pantalón	83	Cumple	---
	Ancho boca	24	Cumple	---
	Largo pasador	5	Cumple	---
	Ancho pasador	1,2	Cumple	---
	Largo pinza	6,5	Cumple	---
	BOLISILLO DELANTERO			
	Largo abertura	16,5	Cumple	---
	Ancho de bolsa	18	Cumple	---
	Largo de bolsa	30	Cumple	---
	BOLISILLO POSTERIOR			
	Ancho bolsillo	14	Cumple	---
	Posición, medído desde base de la pretina	6,5	Cumple	---
	Largo de bolsa	23	Cumple	---
	Ancho de bolsa	18	Cumple	---
	Largo pasadores	3	Cumple	---
	SECRETA			
	Largo	10	Cumple	---
	Ancho	9	Cumple	---

A.4	APARIENCIA (FORMA, MEDIDAS Y UBICACIÓN)			
A.4.1	APARIENCIA (FORMA, MEDIDAS Y UBICACIÓN) DE LAS PARTES DOLLMAN			
1)	Cuello		Cumple	---
2)	Delanteros		Cumple	---
3)	Espalda		Cumple	---
4)	Mangas		Cumple	---
5)	Simetría de los pares	Presenta	Cumple	---

A.4.2	APARIENCIA (FORMA, MEDIDAS Y UBICACIÓN) DE LAS PARTES PANTALÓN			
1)	Pretina	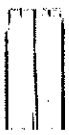	Cumple	---
2)	Delanteros		Cumple	---
3)	Posteriores		Cumple	---
4)	Simetría de los pares	Presenta	Cumple	---

A.5	CONFECCIÓN Y COSTURAS			
1)	Corte y confección	Estandar	Cumple	---
2)	Tipo de costuras y puntadas	Regulares y uniformes	Cumple	---
		11-12 ppp	Cumple	---
		Sin fruncidos, resistentes al estiramiento, no tirantes, sin cortes en la tela y resistentes al lavado continuo	Cumple	---

Proceso de Adquisicion:	**LP N° 009-2024 MGP/DIRCOMAT**	ITEM	**2.2**
Nombre de prenda:	**UNIFORME DE DIARIO DE VERANO CADETE NAVAL MASCULINO**	FT MGP	**099075 V4**

VERIFICACIÓN DE LA CALIDAD DE LA MUESTRA DE UN PROCESO DE SELECCIÓN				
PARÁMETRO		REQUISITO	**CODIGO DE MUESTRA**	**Observaciones**
			14B	
3)	Costura y unión	Ancho pestaña de tela uniones internas no menor al ancho de la prensatela de la máquina	Cumple	---
		Costura de union mangas, hombros laterales y central de saco son con puntada recta tumbada con pespunte de la clase 301	Cumple	---
		Costura fundillos y bolsas de bolsillo de pantalón costura clase 401	Cumple	---
		Costura bordes u orillosabiertos clase 6 con puntada clase 504	Cumple	---
		en el saco,el bordado de los ojales es del tipo ojo de chancho o tipo gota de lagrima con atraque de 0,5 cm. De orientacion horizontal de 3 cm de corte, inician a 1.5 cm del borde del delantero	Cumple	---

A.6	ACABADO			
1)	Libre de brillo	Presenta	Cumple	
2)	Limpieza	Libre de defectos	Cumple	
3)	Vaporizado y planchado	Presenta	Cumple	
4)	Cuello y bolsillos del saco	Armado y alineados	Cumple	
5)	Raya central del pantalón	Delantero y posterior	Cumple	
		RESULTADO DE EVALUACIÓN FÍSICA DE LA PRENDA	Cumple	---

B.	**EVALUACIÓN FÍSICA DE LOS PARÁMETROS SELECCIONADOS (1)**

B.1	CARACTERÍSTICAS ESTRUCTURALES DE LA TELA PRINCIPAL			
1)	Tipo de tela	Gabardina texturizada	Cumple	---
2)	Color de Pantone ®	Blanco 11-0601 TP	Cumple	---
3)	Peso g/m²	235 ± 5 %	Cumple	---
4)	Sarga	2/2	Cumple	

B.2	CARACTERÍSTICAS ESTRUCTURALES DEL FORRO DE PRETINA Y BOLSILLO			
1)	Tipo de tela	Popelina	Cumple	---
2)	Color	Blanco al tono de la tela principal	Cumple	---
3)	Armadura	Tafetán 1/1	Cumple	---

Proceso de Adquisicion:	**LP N° 009-2024 MGP/DIRCOMAT**	ITEM	**2.2**
Nombre de prenda:	**UNIFORME DE DIARIO DE VERANO CADETE NAVAL MASCULINO**	FT MGP	**099075 V4**

VERIFICACIÓN DE LA CALIDAD DE LA MUESTRA DE UN PROCESO DE SELECCIÓN				
PARÁMETRO		REQUISITO	**CODIGO DE MUESTRA**	**Observaciones**
			14B	
4)	Peso g/m²	116 ± 5 %	Cumple	---

B.3	CARACTERÍSTICAS ESTRUCTURALES DE LOS BOTONES PARA EL SACO			
1)	Color	Oro amarillo	Cumple	---
2)	Acabado	Pulido alta rigidez, anverso: semi brillante , reverso: semi mate	Cumple	---
3)	Medidas	*Ø: 22, Altura: 9, ± 2mm *Ø: 16, Altura: 6, ± 2mm	Cumple	---

B.4	CARACTERÍSTICAS ESTRUCTURALES DEL CIERRE DEL PANTALÓN			
1)	Composición diente	Bronce	Cumple	---
2)	Color cinta	Blanco al tono de tela principal	Cumple	---
3)	Cremallera	Diente fino	Cumple	---
4)	Longitud	18 ± 1cm	Cumple	---
5)	Acabado	Pulido	Cumple	---

B.5	CARACTERÍSTICAS ESTRUCTURALES DE LOS BOTONES MGP PARA PANTALÓN			
1)	Materia prima	Poliéster de alta resistencia	Cumple	---
2)	Modelo	Presidente	Cumple	---
3)	Color	Al tono de la tela principal	Cumple	---
4)	N° de líneas	23 (pantalón)	Cumple	---
5)	N° de huecos	4	Cumple	---
6)	Teñido	En masa durante la polimerización	Cumple	---

B.6	CARACTERÍSTICAS ESTRUCTURALES DEL JEBE DE PRETINA			
1)	Color	Blanco	Cumple	---
2)	Armadura	Tafetán	Cumple	---
3)	Peso lineal g/m	7	Cumple	---
4)	Ancho	25 ± 1mm	Cumple	---
5)	N° total de hilo elástico	6	Cumple	---
6)	Nervadura en urdimbre	2 con separación 7± 1mm	Cumple	---

B.7	CARACTERÍSTICAS ESTRUCTURALES DEL HILO DE COSTURA			
1)	Composición	100% poiéster texturizado	Cumple	---
2)	Color	Blanco al tono de la tela	Cumple	---
3)	Título (Ne)	40/2	Cumple	---

RESULTADO DE LA EVALUACIÓN FÍSICA DE LA PRENDA	Cumple	---

C.	**EVALUACIÓN DOCUMENTARIA DE LOS PARÁMETROS SELECCIONADOS (2)**			
C.1	CARACTERÍSTICAS ESTRUCTURALES			
1)	Composición de la fibra	100% poliéster	Cumple	---
2)	Título de urdimbre	1/28 Ne	Cumple	---
3)	Título de trama	1/28 Ne	Cumple	---

Proceso de Adquisicion:	**LP N° 009-2024 MGP/DIRCOMAT**	ITEM	**2.2**
Nombre de prenda:	**UNIFORME DE DIARIO DE VERANO CADETE NAVAL MASCULINO**	FT MGP	**099075 V4**

VERIFICACIÓN DE LA CALIDAD DE LA MUESTRA DE UN PROCESO DE SELECCIÓN				
PARÁMETRO		REQUISITO	**CODIGO DE MUESTRA** **14B**	**Observaciones**
C.2	ESTABILIDAD DIMENSIONAL AL LAVADO			
1)	Cambio dimensional urdimbre	-2% máx.	Cumple	---
2)	Cambio dimensional trama	-2% máx.	Cumple	---
C.3	PRUEBAS DE SOLIDEZ			
1)	Solidez al lavado	4 mín.	Cumple	---
2)	Solidez al sudor	4mín.	Cumple	---
3)	Solidez a la luz (20 AFU)	4mín.	Cumple	---
4)	Solidez al frote húmedo	4 mín.	Cumple	---
5)	Solidez al frote seco	4 mín.	Cumple	---
6)	Solidez al agua clorada	4 mín.	Cumple	---
C.4	ACABADOS			
1)	Textura suavizada al tacto	Simple	Cumple	---
2)	Termofijado	Presenta	Cumple	---
RESULTADOS DE LA EVALUACIÓN DOCUMENTARIA DE LA PRENDA			Cumple	---
RESULTADO FINAL			**CUMPLE**	

RECOMENDACIONES.-

Callao, 06 ENE 2025

Evaluador del Laboratorio de Vestuario
E/C ingeniero Textil
Moises TRUJILLO Vargas
02915911

Técnico de Cargo de Laboratorio de Vestuario
Técnico 3° Electrónico
Miguel Alejandro TIRADO Mendoza
01015539

V°B°
Teniente Segundo ING.
Jefe del Departamento de Control de Calidad de la Dirección de Normas Técnicas del Material
Jorge Ivan SANTOS Aquino
00200256

Proceso de Adquisicion:	**LP N° 009-2024 MGP/DIRCOMAT**	ITEM	**3.1**
Nombre de prenda:	**UNIFORME DE DIARIO DE VERANO FEMENINO CON PORTACAPONA CUELLO CERRADO**	FT MGP	**0990C16 V4**

VERIFICACIÓN DE LA CALIDAD DE LA MUESTRA DE UN PROCESO DE SELECCIÓN

PARÁMETRO	REQUISITO	CODIGO DE MUESTRA 14C	Observaciones

A.	**EVALUACIÓN FÍSICA DE LA PRENDA**			
A.1	DISEÑO GENERAL			
1)	Dolmán (saco)	1	Cumple	---
2)	Pantalón	1	Cumple	---
A.2	DISEÑO DE LA PRENDA (DOLLMAN)			
1)	Cuello	1	Cumple	---
2)	Delantero	2	Cumple	---
3)	Espalda	1	Cumple	---
4)	Mangas	2	Cumple	---
			Cumple	---
A.2.1	DISEÑO DEL CUELLO			
1)	Formado	Por DOS (2) piezas (lado interior y lado exterior) lado exterior sera de la tela principal y el interior llevara forro de popelina	Cumple	---
2)	Interiormente	Llevara refuerzo de lona, la misma que seta entretelada con entretela termofusionable de color blanca por ambos lados	Cumple	---
3)	Medida del cuello	4.5 cm de ancho	Cumple	---
4)	Pespunte	a 5mm en todo su contorno	Cumple	---
5)	Para el cerrado	Lleva corchetes paralelos y una lengüeta con puntas redondeadas	Cumple	---
6)	Lengüeta	Confeccionada con la misma tela del cuello y con forro de tela popelina blanca	Cumple	---
7)	La lengüeta inicia	A 3 cm del termino superior del cuello y mide 7 cm	Cumple	---

A.2.2	DISEÑO DE LOS DELANTEROS			
1)	Piezas	De DOS (2) piezas iguales cada UNO (1), lleva pinza de entalle	Cumple	---
2)	Pinza de entalle	Inicia a 5.5 cm del extremo del cuello y baja diagonalmente	Cumple	---
3)	Delantero derecho	Lleva CINCO (5) ojales, el primero va a 2.5 cm del borde inferior del cuello	Cumple	---
4)	Delantero izquierdo	Lleva CINCO (5) ojalillos redondos para colocar los 5 botones navales de 22 mm, los cuales etaran sujetos por el reverso con argollas metalicas doradas, asimismo lleva refuerzo un rectangular	Cumple	---
5)	Refuerzo rectangular	3 cm de ancho, que va desde el la altura del primer boton hasta el quinto	Cumple	---

Proceso de Adquisicion:	**LP N° 009-2024 MGP/DIRCOMAT**	ITEM	**3.1**
Nombre de prenda:	**UNIFORME DE DIARIO DE VERANO FEMENINO CON PORTACAPONA CUELLO CERRADO**	FT MGP	**0990C16 V4**

VERIFICACIÓN DE LA CALIDAD DE LA MUESTRA DE UN PROCESO DE SELECCIÓN

PARÁMETRO		REQUISITO	**CODIGO DE MUESTRA**	**Observaciones**
			14C	
6)	Ambos delanteros	Llevan pespunte a 0.5 cm del borde cerrado	Cumple	---
		Base recta co basta de 4 cm	Cumple	---
		La vuelta va desde el hombro hasta la basta, con refuerzo de entretela adhesiva	Cumple	---
A.2.3	DISEÑO DE LOS BOLSILLOS			
1)	Piezas	DOS (2) sobrepuestos	cumple	---
2)	Ubicación	Parte superior de los delanteros	cumple	---
3)	Tipo	Parche con tapa sobrepuesta forma de escudo	cumple	---
4)	Cerrado	Con botón dorado de 16mm	cumple	---
5)	Dobladillo	2cm con pespunte en la boca	cumple	---
6)	Ojalillo	Bordado en centro sostiene botón dorado	cumple	---
7)	Base	Con puntas redondeadas	cumple	---
8)	Tapa	Con entretela adhesiva parte interna (la contratapa no lleva entretela)	cumple	---
9)	Pespunte	A 2mm todo contorno	cumple	---
10)	Ojal boraddo	Orientación vertical centrado	cumple	---
A.2.4	DISEÑO DE LA ABERTURA LATERAL			
1)	Ubicación	Unión lateral izquierda del delantero con el posterior a la altura de la cintura	cumple	---
2)	Tipo de abertura	Ojal de 4 cm, interiormente lleva lengüeta	cumple	---
3)	Lengüeta	De 4 cm de ancho por 4 cm de largo de la misma tela principal forrado con tela popelina	cumple	---
A.2.5	DISEÑO DE LAS PORTACAPONAS			
1)	Ubicación	En cada hombro	Cumple	---
		A 2.5 cm de la unión de la manga	Cumple	---
2)	Pasadores embolsados de la misma tela principal	Costura recta y planchado	Cumple	---
3)	Ancho	1.5 cm	Cumple	---
	Largo	3 cm	Cumple	---
	Separación	5 cm entre si	Cumple	---
4)	Pespunte	Extremo superior o inferior	Cumple	---
A.2.6	DISEÑO DE LA ESPALDA			
1)	Partes	SEIS (6) piezas, de TRES (3) cortes iguales	cumple	---
2)	Basta	4 cm, remallada en el borde	cumple	---
3)	Desanche	Central espalda 4 cm por lado y costados 3 cm por lado	cumple	---
4)	Costura de los laterales	Tiene una abertura de 15 cm desde el borde de la base	cumple	---
A.2.7	DISEÑO DE LAS MANGAS			

DIRNOTEMAT V° B°

Proceso de Adquisicion:	**LP N° 009-2024 MGP/DIRCOMAT**	ITEM	**3.1**
Nombre de prenda:	**UNIFORME DE DIARIO DE VERANO FEMENINO CON PORTACAPONA CUELLO CERRADO**	FT MGP	**0990C16 V4**

VERIFICACIÓN DE LA CALIDAD DE LA MUESTRA DE UN PROCESO DE SELECCIÓN				
PARÁMETRO		REQUISITO	**CODIGO DE MUESTRA**	**Observaciones**
			14C	
1)	Piezas	DOS (2) cada manga Manga mayor y manga menor	cumple	---

A.3	DISEÑO DEL PANTALÓN BLANCO FEMENINO			
1)	Pretina	1	Cumple	---
2)	Delantero	2	Cumple	---
3)	Posteriores	2	Cumple	---
A.3.1	DISEÑO DE LA PRETINA			
1)	Diseño	DOS (2) piezas unidas en el centro posterior	cumple	---
2)	Refuerzo	Entretela adhesiva fusionada	cumple	---
3)	Jebe de pretina	Presenta en todo el contorno	cumple	---
4)	forrado	Con popelina		
5)	Cerrado	Por medio de un botón	cumple	---
6)	Acabado	Costura recta,no hilvanado	cumple	---
7)	Parte superior gareta	No lleva ban roll para que se pueda bordar el ojal	cumple	---
8)	Pasadores			
	Cantidad	SIETE (7) ubicados en el exterior de la pretina	cumple	---
	diseño	embolsados con atraque superior individual		
	Medida	Ancho: 1.2 cm	cumple	---
		Largo: 5 cm	cumple	---
	Distribución	DOS (2) en los delanteros cercanos a las lineas de planchado sin obstruir la misma	cumple	---
		DOS (2)en los laterales, a la altura de la costura de union de los delanteros con los posteriores	cumple	---
		DOS (2) en los posteriores , cercanos a la pinza de entalle	cumple	---
		UNO (1) en la union de los posteriores	cumple	---

A.3.2	DISEÑO DE LA SECRETA			
1)	Ubicación	Delantero derecho sobre la pretina, entre el bolsillo principal y el delantero	cumple	---
2)	Medida	Abertura 7 cm y profundidad 10 cm.	cumple	---
3)	Atraque en la abertura	De 1 cm en extremos	cumple	---
4)	Bolsa	Es embolsada en tela popelina	cumple	---

A.1.3	DISEÑO DE LOS DETALLES DE LOS DELANTEROS			
1)	Piezas	Son DOS (2)	cumple	---
2)	Pinza de entalle	UNO (1) en cada delantero	cumple	---
3)	Bolsillo lateral	UNO (1) en cada lado	cumple	---
	Gareta			
	Cerrado	Orientado a la izquierda por cierre	cumple	---

DIRNOTEMAT V° B° DIRCOMAT

Proceso de Adquisicion:	**LP N° 009-2024 MGP/DIRCOMAT**	ITEM	**3.1**
Nombre de prenda:	**UNIFORME DE DIARIO DE VERANO FEMENINO CON PORTACAPONA CUELLO CERRADO**	FT MGP	**0990C16 V4**

VERIFICACIÓN DE LA CALIDAD DE LA MUESTRA DE UN PROCESO DE SELECCIÓN				
PARÁMETRO		REQUISITO	**CODIGO DE MUESTRA**	**Observaciones**
			14C	
4)	Pespunte figurado	3.5 cm de ancho, con atraque vertical en la parte inferior de la bragueta de 1 cm	cumple	---
	Sesgo	Tela bolsillera	cumple	---
5)	Garetón			
	Embolsado	Con popelina bolsillera	cumple	---
	Ojal	Para botón de enganche	cumple	---

A.3.4	DISEÑO DE LOS BOLSILLOS LATERALES			
1)	Formados	UNA (1) sola pieza de la tela principal, con la marca de la tela en el orillo del bolsillo	cumple	---
2)	Forma	Son inclinados	cumple	---
3)	Empiezan	A 4.5 cm con respecto a la unión de los costados	cumple	---
4)	Pespunte	A 5 mm del borde	cumple	---
5)	Atraques	Horizontales de 1 cm en ambos extremos	cumple	---
6)	Forros o bolsas de bolsillo	Son de tela popelina	cumple	---
7)	las bolsas de bolsillo llevan	pespunte de seguridad y sesgo de la misma popelina bolsillera	cumple	---

A.3.5	DISEÑO DE LOS DETALLES DE LOS POSTERIORES			
1)	Presentan	DOS (2) pinzas para el entalle de 6.5 cm	cumple	---
		Ensanche del central espalda en la cintura	cumple	---
	Ensanche o costuras de los costados	Son de 1cm por lado incluido remalle	cumple	---
	Ensanche en el posterior	Las costuras miden 3.5cm por lado y van disminuyendo hasta 1.5 hasta llegar al fundillo	cumple	---
4)	Ensanche en las entrepiernas	Inicia en el fundillo con 3.5 cm hasta la rodilla, reduciendose igual que el delantero hasta 1 cm incluido el remalle	cumple	---

A.3.6	DISEÑO DE LOS BOLSILLOS POSTERIORES			
1)	Presentan	DOS (2) bolsillos uno cada lado	cumple	---
		Tipo cartera	cumple	---
2)	Base	En forma poligonal	cumple	---
4)	Pespunte	2 mm de su périmetro	cumple	---
5)	Tapa externa	Presenta entretela tejida adhesiva	cumple	---
6)	Presilla	3cm de alto (tipo ojalete)	cumple	---
	Botón	Blanco de 24 lineas centrado en la mitad del bolsillo	cumple	---
7)	Bolsas			
	Tela	Popelina al tono pantalón	cumple	---
	Pespunte	Seguridad	cumple	---
	Sesgo	Popelina bolsillera	cumple	---

Proceso de Adquisicion:	**LP N° 009-2024 MGP/DIRCOMAT**	ITEM	**3.1**
Nombre de prenda:	**UNIFORME DE DIARIO DE VERANO FEMENINO CON PORTACAPONA CUELLO CERRADO**	FT MGP	**0990C16 V4**

VERIFICACIÓN DE LA CALIDAD DE LA MUESTRA DE UN PROCESO DE SELECCIÓN

PARÁMETRO		REQUISITO	CODIGO DE MUESTRA 14C	Observaciones
8)	detalle	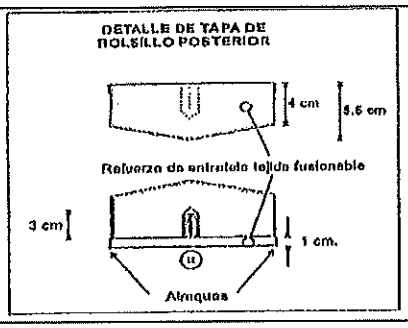	cumple	---

A.4	MEDIDA (TALLA M)			
1)	**DOLLMAN**			
	Cuello	38 cm +/-1 cm	Cumple	---
	Largo medida desde la base del cuello	70 cm +/-1 cm	Cumple	---
	Ancho de espalda	38 cm +/-1 cm	Cumple	---
	Pecho medida a 1" bajo la sisa	52 cm +/-1 cm	Cumple	---
	Largo manga	58 cm +/-1 cm	Cumple	---
	Hombro	13 cm +/-1 cm	Cumple	---
	Boca manga	13.5 cm +/-1 cm	Cumple	---
2)	**PANTALÓN**			
	Contorno de cintura	84 cm +/-1 cm	cumple	---
	Contorno de cadera	104 cm +/-1 cm	cumple	---
	Largo de pantalón	109 cm +/-1 cm	cumple	---
	Tiro de largo de pantalón	80 cm +/-1 cm	cumple	---
	Ancho de la boca de pantalón	23 cm +/-1 cm	cumple	---
	Ancho de pretina	4 cm +/-1 cm	cumple	---
	Largo de pasadores	5 cm +/-0.2cm	cumple	---
	Ancho de pasadores	1.2 cm +/-0.2cm	cumple	---
	Largo de pinza posterior	6.5 cm +/-0.2cm	cumple	---
	Bolsillo delantero		cumple	---
	Posición del bolsillo medida de la costura del costado	4.5 cm +/-0.3cm	cumple	---
	Largo de bolsillo	16 cm +/-0.2cm	cumple	---
	Ancho de entretela de bolsillo	17 cm +/-0.5cm	cumple	---
	Largo de entretela de bolsillo	30 cm +/-0.5cm	cumple	---
	Bolsillo posterior		cumple	---
	Ancho de bolsillo	13.5 cm +/-0.5cm	cumple	---
	Posición del bolsillo , medida desde la base de la pretina	6.5 cm +/-0.3cm	cumple	---
	Largo de bolsa de bolsillo	23 cm +/-1 cm	cumple	---

DIRNOTEMAT V° B° T.P.

Proceso de Adquisicion:	**LP N° 009-2024 MGP/DIRCOMAT**	ITEM	**3.1**
Nombre de prenda:	**UNIFORME DE DIARIO DE VERANO FEMENINO CON PORTACAPONA CUELLO CERRADO**	FT MGP	**0990C16 V4**

VERIFICACIÓN DE LA CALIDAD DE LA MUESTRA DE UN PROCESO DE SELECCIÓN

PARÁMETRO		REQUISITO	CODIGO DE MUESTRA 14C	Observaciones
	Ancho de bolsa de bolsillo	17 cm +/-1 cm	cumple	---
	Largo de pasador de bolsillo	3 cm +/-0.2cm	cumple	---
	Secreta		cumple	---
	Largo de secreta	10 cm +/-0.5cm	cumple	---
	Ancho de secreta	7 cm +/-0.5cm	cumple	---

A.5	APARIENCIA (FORMA, MEDIDAS Y UBICACIÓN)			
A.5.1	APARIENCIA (FORMA, MEDIDAS Y UBICACIÓN) DE LAS PARTES DOLLMAN			
1)	Cuello	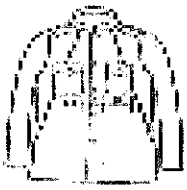	Cumple	---
2)	Delanteros		Cumple	---
3)	Espalda		Cumple	---
4)	Mangas		Cumple	---
5)	Simetría de los pares	Presenta	Cumple	---

A.5.2	APARIENCIA (FORMA, MEDIDAS Y UBICACIÓN) DE LAS PARTES PANTALÓN			
1)	Pretina		Cumple	
2)	Delanteros		Cumple	
3)	Posteriores		Cumple	
4)	Simetría de los pares	Presenta	Cumple	

A.6	CONFECCIÓN Y COSTURAS			
1)	Corte y confección	Estandar	cumple	---
		Regulares y uniformes	cumple	---
2)	Tipo de costuras y puntadas:	11-12 ppp	cumple	---
		Sin fruncidos, resistentes al estiramiento, no tirantes, sin cortes en la tela y resistentes al lavado continuo	cumple	---
		Ancho pestaña de tela uniones internas no menor al ancho de la prensatela de la máquina	cumple	---
3)	costura de union	Mangas, hombros laterales y central espalda,delanteros, son con puntada recta tumbada con pespunte de la clase 301	cumple	---
4)	costura de union	delantero, posterior, pretina, bolsillos y pespuntes del pantalon es con puntada recta de la clase 301		
5)	Costura	Fundillos y bolsas de bolsillo de pantalón costura clase 401	cumple	---
		Bordes u orillos abiertos clase 6 con puntada clase 504	cumple	---
		Pegado de botones a máquina de costura clase 101 ó 304	cumple	---

DIRNOTEMAT V° B° Lt. Cmdr. CUCHARIMA

Proceso de Adquisicion:	**LP N° 009-2024 MGP/DIRCOMAT**	ITEM	**3.1**
Nombre de prenda:	**UNIFORME DE DIARIO DE VERANO FEMENINO CON PORTACAPONA CUELLO CERRADO**	FT MGP	**0990C16 V4**

VERIFICACIÓN DE LA CALIDAD DE LA MUESTRA DE UN PROCESO DE SELECCIÓN				
PARÁMETRO		REQUISITO	**CODIGO DE MUESTRA**	**Observaciones**
			14C	
6)	ojales	Bordado ojales saco tipo gota de lagrima u ojo de chancho, orientación horizontal 3 cm corte, con cabo central de armado y bordado a 1.5 cm del borde delantero	cumple	---
		Bordado ojal pretina-garetón tipo ojo de chancho orientación horizontal de 2 cm de corte	cumple	---

A.7	ACABADO			
1)	Libre de brillo	Presenta	Cumple	
2)	Limpieza	Libre de defectos	Cumple	
3)	Vaporizado y planchado	Presenta	Cumple	
4)	Cuello y bolsillos del saco	Armado y alineados	Cumple	
5)	Raya central del pantalón	Delantero y posterior	Cumple	

B.	**EVALUACIÓN FÍSICA DE LOS PARÁMETROS SELECCIONADOS (1)**			

B.1	CARACTERÍSTICAS ESTRUCTURALES DE LA TELA PRINCIPAL			
1)	Tipo de tela	Gabardina texturizada	Cumple	
2)	Color de Pantone ®	Blanco 11-0601 TP	Cumple	
3)	Peso g/m²	235 ± 5 %	Cumple	
4)	hilos/cm urdimbre	33+/- 2	Cumple	
5)	pasadas/cm trama	28 +/-2	Cumple	

B.2	CARACTERÍSTICAS ESTRUCTURALES DEL FORRO DE PRETINA Y BOLSILLO			
1)	Tipo de tela	Popelina	Cumple	
2)	Color	Blanco al tono de la tela principal	Cumple	
3)	Armadura	Tafetán 1/1	Cumple	
4)	Peso g/m²	116 ± 5 %	Cumple	

B.3	CARACTERÍSTICAS ESTRUCTURALES DE LOS BOTONES PARA EL SACO			
1)	Color	Oro amarillo	Cumple	
2)	Acabado	Pulido alta rigidez, anverso: semi brillante, reverso: semi mate	Cumple	
3)	Medidas	*Ø: 22, Altura: 9, ± 2mm *Ø: 16, Altura: 6, ± 2mm	Cumple	

B.4	CARACTERÍSTICAS ESTRUCTURALES DEL CIERRE DEL PANTALÓN			
1)	Composición diente	Bronce	Cumple	
2)	Color cinta	Blanco al tono de tela principal	Cumple	
3)	Cremallera	Diente fino	Cumple	
4)	N° diente por cm	6	Cumple	
5)	Longitud	15 ± 1cm	Cumple	

B.5	CARACTERÍSTICAS ESTRUCTURALES DE LOS BOTONES MGP PARA PANTALÓN			
1)	Materia prima	Poliéster de alta resistencia	Cumple	
2)	Modelo	Presidente	Cumple	

Proceso de Adquisicion:	**LP N° 009-2024 MGP/DIRCOMAT**	ITEM	**3.1**
Nombre de prenda:	**UNIFORME DE DIARIO DE VERANO FEMENINO CON PORTACAPONA CUELLO CERRADO**	FT MGP	**0990C16 V4**

VERIFICACIÓN DE LA CALIDAD DE LA MUESTRA DE UN PROCESO DE SELECCIÓN				
PARÁMETRO		REQUISITO	**CODIGO DE MUESTRA**	**Observaciones**
			14C	
3)	Color	Al tono de la tela principal	Cumple	
4)	N° de líneas	23 (pantalón)	Cumple	
5)	N° de huecos	4	Cumple	
6)	Teñido	En masa durante la polimerización	Cumple	

B.6	CARACTERÍSTICAS ESTRUCTURALES DEL JEBE DE PRETINA			
1)	Color	Blanco	Cumple	
2)	Armadura	Tafetán	Cumple	
3)	Peso lineal g/m	7	Cumple	
4)	Ancho	25 ± 1mm	Cumple	
5)	N° total de hilo elástico	6	Cumple	
6)	Nervadura en urdimbre	2 con separación 7± 1mm	Cumple	

B.7	CARACTERÍSTICAS ESTRUCTURALES DEL HILO DE COSTURA			
1)	Composición	100% poiéster texturizado	Cumple	
2)	Color	Blanco al tono de la tela	Cumple	
3)	Título (Ne)	40/2	Cumple	

RESULTADO DE LA EVALUACIÓN FÍSICA DE LA PRENDA		Cumple	

C.	**EVALUACIÓN DOCUMENTARIA DE LOS PARÁMETROS SELECCIONADOS (2)**			
1)	Composición Global	100% Poliester	Cumple	
2)	Título de urdimbre	1/28 Ne	Cumple	
3)	Título de trama	1/28 Ne	Cumple	

C.2	ESTABILIDAD DIMENSIONAL AL LAVADO			
1)	Cambio dimensional urdimbre	-2% máx.	Cumple	
2)	Cambio dimensional trama	-2% máx.	Cumple	

C.3	PRUEBAS DE SOLIDEZ			
1)	Solidez al lavado	4 mín.	Cumple	
2)	Solidez al sudor	4 mín.	Cumple	
3)	Solidez a la luz (20 AFU)	4 mín.	Cumple	
4)	Solidez al frote húmedo	4 mín.	Cumple	
5)	Solidez al frote seco	4 mín.	Cumple	
6)	Solidez al agua clorada	4 mín.	Cumple	

C.4	ACABADOS			
1)	Textura suavizada al tacto	Simple	Cumple	
2)	Termofijado	Presenta	Cumple	

Proceso de Adquisicion:	**LP N° 009-2024 MGP/DIRCOMAT**	ITEM	**3.1**
Nombre de prenda:	**UNIFORME DE DIARIO DE VERANO FEMENINO CON PORTACAPONA CUELLO CERRADO**	FT MGP	**0990C16 V4**

VERIFICACIÓN DE LA CALIDAD DE LA MUESTRA DE UN PROCESO DE SELECCIÓN			
PARÁMETRO	REQUISITO	**CODIGO DE MUESTRA**	**Observaciones**
		14C	
RESULTADOS DE LA EVALUACIÓN DOCUMENTARIA DE LA PRENDA		Cumple	
	RESULTADO FINAL	**CUMPLE**	

RECOMENDACIONES.-

Callao, 06 ENE 2025

Evaluador del Laboratorio de Vestuario
E/C Ingeniero Textil
Moises TRUJILLO Vargas
02915911

Técnico de Cargo de Laboratorio de Vestuario
Técnico 3° Electrónico
Miguel Alejandro TIRADO Mendoza
01015539

VºBº
Teniente Segundo ING.
Jefe del Departamento de Control de Calidad de la
Dirección de Normas Técnicas del Material
Jorge Ivan SANTOS Aquino
00200256

Proceso de Adquisicion:	**LP N° 009-2024 MGP/DIRCOMAT**		**3.2**
Nombre de prenda:	**UNIFORME DE DIARIO DE VERANO FEMENINO SIN PORTACAPONA CUELLO CERRADO**	FT MGP	**0990C17 V4**

VERIFICACIÓN DE LA CALIDAD DE LA MUESTRA DE UN PROCESO DE SELECCIÓN			
PARÁMETRO	REQUISITO	**CODIGO DE MUESTRA**	**Observaciones**
		14D	
A.	**EVALUACIÓN FÍSICA DE LA PRENDA**		
A.1	DISEÑO GENERAL		
1)	Dolmán (saco)	1	Cumple	---
2)	Pantalón	1	Cumple	---
A.2	DISEÑO DE LA PRENDA (DOLLMAN)		
1)	Cuello	1	Cumple	---
2)	Delantero	2	Cumple	---
3)	Espalda	1	Cumple	---
4)	Mangas	2	Cumple	---
			Cumple	---
A.2.1	DISEÑO DEL CUELLO		
1)	Formado	Por DOS (2) piezas (lado interior y lado exterior) lado exterior sera de la tela principal y el interior llevara forro de popelina	Cumple	---
2)	Interiormente	Llevara refuerzo de lona, la misma que seta entretelada con entretela termofusionable de color blanca por ambos lados	Cumple	---
3)	Medida del cuello	4.5 cm de ancho	Cumple	---
4)	Pespunte	A 5mm en todo su contorno	Cumple	---
5)	para el cerrado	Lleva corchetes paralelos y una lengüeta con puntas redondeadas	Cumple	---
6)	Lengüeta	Confeccionada con la misma tela del cuello y con forro de tela popelina blanca	Cumple	---
7)	La lengüeta inicia	A 3 cm del termino superior del cuello y mide 7 cm	Cumple	---
A.2.2	DISEÑO DE LOS DELANTEROS		
1)	Piezas	De dos piezas iguales cada uno, lleva pinza de entalle	Cumple	---
2)	Pinza de entalle	Inicia a 5.5 cm del extremo del cuello y baja diagonalmente	Cumple	---
3)	Delantero derecho	Lleva 5 ojales, el primero va a 2.5 cm del borde inferior del cuello	Cumple	---
4)	Delantero izquierdo	Lleva 5 ojalillos redondos para colocar los 5 botones navales de 22 mm, los cuales etaran sujetos por el reverso con argollas metalicas doradas, asimismo lleva refuerzo un rectangular	Cumple	---
5)	Refuerzo rectangular	3 cm de ancho, que va desde el la altura del primer boton hasta el quinto	Cumple	---
6)	Ambos delanteros	Llevan pespunte a 0.5 cm del borde cerrado	Cumple	---
		Base recta co basta de 4 cm	Cumple	---
		La vuelta va desde el hombro hasta la basta, con refuerzo de entretela adhesiva	Cumple	---

DIRNOTEMAT V° B° Jf. Dpto. LOGISTICA

Proceso de Adquisicion:	LP N° 009-2024 MGP/DIRCOMAT		3.2
Nombre de prenda:	UNIFORME DE DIARIO DE VERANO FEMENINO SIN PORTACAPONA CUELLO CERRADO	FT MGP	0990C17 V4

A.2.3	DISEÑO DE LOS BOLSILLOS			
1)	Piezas	DOS (2) sobrepuestos	cumple	---
2)	Ubicación	Parte superior de los delanteros	cumple	---
3)	Tipo	Parche con tapa sobrepuesta forma de escudo	cumple	---
4)	Cerrado	Con botón dorado de 16mm	cumple	---
5)	Dobladillo	2cm con pespunte en la boca	cumple	---
6)	Ojalillo	Bordado en centro sostiene botón dorado	cumple	---
7)	Base	Con puntas redondeadas	cumple	---
8)	Tapa	Con entretela adhesiva parte interna (la contratapa no lleva entretela)	cumple	---
9)	Pespunte	A 2mm todo contorno	cumple	---
10)	Ojal boraddo	Orientación vertical centrado	cumple	---

A.2.4	DISEÑO DE LA ABERTURA LATERAL			
1)	Ubicación	Unión lateral izquierda del delantero con el posterior a la altura de la cintura	cumple	---
2)	Tipo de abertura	Ojal de 4 cm, interiormente lleva lengüeta	cumple	---
3)	Lengüeta	De 4 cm de ancho por 4 cm de largo de la misma tela principast forrado con tela popelina	cumple	---
A.2.5	DISEÑO DE LA ESPALDA			
1)	Partes	SEIS (6) piezas, de TRES(3) cortes iguales	cumple	---
2)	Basta	4 cm, remallada en el borde	cumple	---
3)	Desanche	Central espalda 4 cm por lado y costados 3 cm por lado	cumple	---
4)	Costura de los laterales	Tiene una abertura de 15 cm desde el borde de la base	cumple	---

A.2.6	DISEÑO DE LAS MANGAS			
1)	Piezas	DOS (2) cada manga Manga mayor y manga menor	cumple	---

A.3	DISEÑO DEL PANTALÓN BLANCO FEMENINO			
1)	Pretina	1	Cumple	---
2)	Delantero	2	Cumple	---
3)	Posteriores	2	Cumple	---
A.3.1	DISEÑO DE LA PRETINA			
1)	Diseño	DOS (2) piezas unidas en el centro posterior	cumple	---
2)	Refuerzo	Entretela adhesiva fusionada	cumple	---
3)	Jebe de pretina	Presenta en todo el contorno	cumple	---
4)	forrado	Con popelina		
5)	Cerrado	Por medio de un botón	cumple	---
6)	Acabado	Costura recta,no hilvanado	cumple	---
7)	Parte superior gareta	No lleva ban roll para que se pueda bordar el ojal	cumple	---
8)	Pasadores			
	Cantidad	SIETE (7) ubicados en el exterior de la pretina	cumple	---
	diseño	embolsados con atraque superior individual		
	Medida	Ancho: 1.2 cm	cumple	---
		Largo: 5 cm	cumple	---
		DOS (2) en los delanteros cercanos a las lineas de planchado sin obstruir la misma	cumple	---

DIRNOTEMAT V° B°

Proceso de Adquisicion:	LP N° 009-2024 MGP/DIRCOMAT		3.2
Nombre de prenda:	**UNIFORME DE DIARIO DE VERANO FEMENINO SIN PORTACAPONA CUELLO CERRADO**	FT MGP	**0990C17 V4**
Distribución	DOS (2) en los laterales, a la altura de la costura de union de los delanteros con los posteriores	cumple	---
	DOS (2) en los posteriores , cercanos a la pinza de entalle	cumple	---
	UNO (1) en la union de los posteriores	cumple	---

A.3.2	DISEÑO DE LA SECRETA			
1)	Ubicación	Delantero derecho sobre la pretina, entre el bolsillo principal y el delantero	cumple	---
2)	Medida	Abertura 7 cm y profundidad 10 cm.	cumple	---
3)	Atraque en la abertura	De 1 cm en extremos	cumple	---
4)	Bolsa	Es embolsada en tela popelina	cumple	---

A.1.3	DISEÑO DE LOS DETALLES DE LOS DELANTEROS			
1)	Piezas	Son 2	cumple	---
2)	Pinza de entalle	UNO (1) en cada delantero	cumple	---
3)	Bolsillo lateral	UNO (1) en cada lado	cumple	---
4)	Gareta			
	Cerrado	Orientado a la izquierda por cierre	cumple	---
	Pespunte figurado	3,5 cm de ancho, con atraque vertical en la parte inferior de la bragueta de 1 cm	cumple	---
	Sesgo	Tela bolsillera	cumple	---
5)	Garetón			
	Embolsado	Con popelina bolsillera	cumple	---
	Ojal	Para botón de enganche	cumple	---

A.3.4	DISEÑO DE LOS BOLSILLOS LATERALES			
1)	Formados	UNA (1) sola pieza de la tela principal, con la marca de la tela en el orillo del bolsillo	cumple	---
2)	Forma	Son inclinados	cumple	---
3)	Empiezan	A 4.5 cm con respecto a la unión de los costados	cumple	---
4)	Pespunte	A 5 mm del borde	cumple	---
	Atraques	Horizontales de 1 cm en ambos extremos	cumple	---
5)	Forros o bolsas de bolsillo	Son de tela popelina	cumple	---
6)	Las bolsas de bolsillo llevan	Pespunte de seguridad y sesgo de la misma popelina bolsillera	cumple	---

A.3.5	DISEÑO DE LOS DETALLES DE LOS POSTERIORES			
1)	Presentan	DOS (2) pinzas para el entalle de 6.5 cm	cumple	---
		Ensanche del central espalda en la cintura	cumple	---
2)	Ensanche o costuras de los costados	Son de 1cm por lado incluido remalle	cumple	---
3)	Ensanche en el posterior	Las costuras miden 3.5cm por lado y van disminuyendo hasta 1.5 hasta llegar al fundillo	cumple	---
4)	Ensanche en las entrepiernas	Inicia en el fundillo con 3.5 cm hasta la rodilla, reduciendose igual que el delantero hasta 1 cm incluido el remalle	cumple	---

A.3.6	DISEÑO DE LOS BOLSILLOS POSTERIORES			
1)	Presentan	DOS (2) bolsillos uno cada lado	cumple	---
		Tipo cartera	cumple	---

DIRMOTEMAT V° B°

Proceso de Adquisicion:	LP N° 009-2024 MGP/DIRCOMAT		3.2

	Nombre de prenda:	UNIFORME DE DIARIO DE VERANO FEMENINO SIN PORTACAPONA CUELLO CERRADO	FT MGP	0990C17 V4
2)	Base	En forma poligonal	cumple	---
4)	Pespunte	2 mm de su périmetro	cumple	---
5)	Tapa externa	Presenta entretela tejida adhesiva	cumple	---
6)	Presilla	3cm de alto (tipo ojalete)	cumple	---
	Botón	Blanco de 24 lineas centrado en la mitad del bolsillo	cumple	---
7)	Bolsas			
	Tela	Popelina al tono pantalón	cumple	---
	Pespunte	Seguridad	cumple	---
	Sesgo	Popelina bolsillera	cumple	---
8)	Detalle	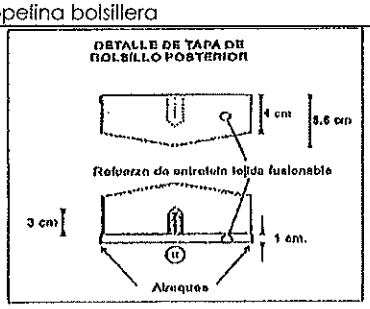	cumple	---

A.4	MEDIDA (TALLA M)			
1)	**DOLLMAN**			
	Cuello	38 cm +/-1 cm	Cumple	---
	Largo medida desde la base del cuello	70 cm +/-1 cm	Cumple	---
	Ancho de espalda	38 cm +/-1 cm	Cumple	---
	Pecho medida a 1" bajo la sisa	52 cm +/-1 cm	Cumple	---
	Largo manga	58 cm +/-1 cm	Cumple	---
	Hombro	13 cm +/-1 cm	Cumple	---
	Boca manga	13.5 cm +/-1 cm	Cumple	---
2)	**PANTALÓN**			
	Contorno de cintura	84 cm +/-1 cm	cumple	---
	Contorno de cadera	104 cm +/-1 cm	cumple	---
	Largo de pantalón	109 cm +/-1 cm	cumple	---
	Tiro de largo de pantalón	80 cm +/-1 cm	cumple	---
	Ancho de la boca de pantalón	23 cm +/-1 cm	cumple	---
	Ancho de pretina	4 cm +/-1 cm	cumple	---
	Largo de pasadores	5 cm +/-0.2cm	cumple	---
	Ancho de pasadores	1.2 cm +/-0.2cm	cumple	---
	Largo de pinza posterior	6.5 cm +/-0.2cm	cumple	---
	Bolsillo delantero		cumple	---
	Posición del bolsillo medida de la costura del costado	4.5 cm +/-0.3cm	cumple	---
	Largo de bolsillo	16 cm +/-0.2cm	cumple	---
	Ancho de entretela de bolsillo	17 cm +/-0.5cm	cumple	---
	Largo de entretela de bolsillo	30 cm +/-0.5cm	cumple	---
	Bolsillo posterior		cumple	---
	Ancho de bolsillo	13.5 cm +/-0.5cm	cumple	---
	Posición del bolsillo , medida desde la base de la pretina	6.5 cm +/-0.3cm	cumple	---
	Largo de bolsa de bolsillo	23 cm +/-1 cm	cumple	---

Proceso de Adquisicion:	LP N° 009-2024 MGP/DIRCOMAT		3.2

Nombre de prenda:	UNIFORME DE DIARIO DE VERANO FEMENINO SIN PORTACAPONA CUELLO CERRADO	FT MGP	0990C17 V4
Ancho de bolsa de bolsillo	17 cm +/-1 cm	cumple	---
Largo de pasador de bolsillo	3 cm +/-0.2cm	cumple	---
Secreta		cumple	---
Largo de secreta	10 cm +/-0.5cm	cumple	---
Ancho de secreta	7 cm +/-0.5cm	cumple	---

A.5	APARIENCIA (FORMA, MEDIDAS Y UBICACIÓN)			
A.5.1	APARIENCIA (FORMA, MEDIDAS Y UBICACIÓN) DE LAS PARTES DOLLMAN			
1)	Cuello		Cumple	---
2)	Delanteros		Cumple	---
3)	Espalda		Cumple	---
4)	Mangas		Cumple	---
5)	Simetría de los pares	Presenta	Cumple	---

A.5.2	APARIENCIA (FORMA, MEDIDAS Y UBICACIÓN) DE LAS PARTES PANTALÓN			
1)	Pretina		Cumple	
2)	Delanteros		Cumple	
3)	Posteriores		Cumple	
4)	Simetría de los pares	Presenta	Cumple	

A.6	CONFECCIÓN Y COSTURAS			
1)	Corte y confección	Estandar	cumple	---
		Regulares y uniformes	cumple	---
2)	Tipo de costuras y puntadas:	11-12 ppp	cumple	---
		Sin fruncidos, resistentes al estiramiento, no tirantes, sin cortes en la tela y resistentes al lavado continuo	cumple	---
		Ancho pestaña de tela uniones internas no menor al ancho de la prensatela de la máquina	cumple	---
3)	costura de union	Mangas, hombros laterales y central espalda,delanteros, son con puntada recta tumbada con pespunte de la clase 301	cumple	---
4)	costura de union	delantero, posterior, pretina, bolsillos y pespuntes del pantalon es con puntada recta de la clase 301		
5)	Costura	Fundillos y bolsas de bolsillo de pantalón costura clase 401	cumple	---
		Bordes u orillos abiertos clase 6 con puntada clase 504	cumple	---
		Pegado de botones a máquina de costura clase 101 6 304	cumple	---
6)	ojales	Bordado ojales saco tipo gota de lagrima u ojo de chancho, orientación horizontal 3 cm corte, con cabo central de armado y bordado a 1,5 cm del borde delantero	cumple	---
		Bordado ojal pretina-garetón tipo ojo de chancho orientación horizontal de 2 cm de corte	cumple	---

A.7	ACABADO			
1)	Libre de brillo	Presenta	Cumple	
2)	Limpieza	Libre de defectos	Cumple	
3)	Vaporizado y planchado	Presenta	Cumple	

Proceso de Adquisicion:	LP N° 009-2024 MGP/DIRCOMAT		3.2
Nombre de prenda:	UNIFORME DE DIARIO DE VERANO FEMENINO SIN PORTACAPONA CUELLO CERRADO	FT MGP	0990C17 V4

4)	Cuello y bolsillos del saco	Armado y alineados	Cumple	
5)	Raya central del pantalón	Delantero y posterior	Cumple	

B.	EVALUACIÓN FÍSICA DE LOS PARÁMETROS SELECCIONADOS (1)			
B.1	CARACTERÍSTICAS ESTRUCTURALES DE LA TELA PRINCIPAL			
1)	Tipo de tela	Gabardina texturizada	Cumple	
2)	Color de Pantone ®	Blanco 11-0601 TP	Cumple	
3)	Peso g/m²	235 ± 5 %	Cumple	
4)	hilos/cm urdimbre	33+/- 2	Cumple	
5)	pasadas/cm trama	28 +/-2	Cumple	

B.2	CARACTERÍSTICAS ESTRUCTURALES DEL FORRO DE PRETINA Y BOLSILLO			
1)	Tipo de tela	Popelina	Cumple	
2)	Color	Blanco al tono de la tela principal	Cumple	
3)	Armadura	Tafetán 1/1	Cumple	
4)	Peso g/m²	116 ± 5 %	Cumple	

B.3	CARACTERÍSTICAS ESTRUCTURALES DE LOS BOTONES PARA EL SACO			
1)	Color	Oro amarillo	Cumple	
2)	Acabado	Pulido alta rigidez, anverso: semi brillante, reverso: semi mate	Cumple	
3)	Medidas	*Ø: 22, Altura: 9, ± 2mm *Ø: 16, Altura: 6, ± 2mm	Cumple	

B.4	CARACTERÍSTICAS ESTRUCTURALES DEL CIERRE DEL PANTALÓN			
1)	Composición diente	Bronce	Cumple	
2)	Color cinta	Blanco al tono de tela principal	Cumple	
3)	Cremallera	Diente fino	Cumple	
4)	N° diente por cm	6	Cumple	
5)	Longitud	15 ± 1cm	Cumple	

B.5	CARACTERÍSTICAS ESTRUCTURALES DE LOS BOTONES MGP PARA PANTALÓN			
1)	Materia prima	Poliéster de alta resistencia	Cumple	
2)	Modelo	Presidente	Cumple	
3)	Color	Al tono de la tela principal	Cumple	
4)	N° de líneas	23 (pantalón)	Cumple	
5)	N° de huecos	4	Cumple	
6)	Teñido	En masa durante la polimerización	Cumple	

B.6	CARACTERÍSTICAS ESTRUCTURALES DEL JEBE DE PRETINA			
1)	Color	Blanco	Cumple	
2)	Armadura	Tafetán	Cumple	
3)	Peso lineal g/m	7	Cumple	
4)	Ancho	25 ± 1mm	Cumple	
5)	N° total de hilo elástico	6	Cumple	
6)	Nervadura en urdimbre	2 con separación 7± 1mm	Cumple	

B.7	CARACTERÍSTICAS ESTRUCTURALES DEL HILO DE COSTURA			
1)	Composición	100% poiéster texturizado	Cumple	
2)	Color	Blanco al tono de la tela	Cumple	
3)	Título (Ne)	40/2	Cumple	

RESULTADO DE LA EVALUACIÓN FÍSICA DE LA PRENDA	Cumple	

C.	EVALUACIÓN DOCUMENTARIA DE LOS PARÁMETROS SELECCIONADOS (2)			
1)	Composición Global	100% Poliester	Cumple	
2)	Título de urdimbre	1/28 Ne	Cumple	
3)	Título de trama	1/28 Ne	Cumple	

Proceso de Adquisicion:	LP N° 009-2024 MGP/DIRCOMAT		3.2
Nombre de prenda:	UNIFORME DE DIARIO DE VERANO FEMENINO SIN PORTACAPONA CUELLO CERRADO	FT MGP	0990C17 V4

C.2	ESTABILIDAD DIMENSIONAL AL LAVADO			
1)	Cambio dimensional urdimbre	-2% máx.	Cumple	
2)	Cambio dimensional trama	-2% máx.	Cumple	

C.3	PRUEBAS DE SOLIDEZ			
1)	Solidez al lavado	4 mín.	Cumple	
2)	Solidez al sudor	4 mín.	Cumple	
3)	Solidez a la luz (20 AFU)	4 mín.	Cumple	
4)	Solidez al frote húmedo	4 mín.	Cumple	
5)	Solidez al frote seco	4 mín.	Cumple	
6)	Solidez al agua clorada	4 mín.	Cumple	

C.4	ACABADOS			
1)	Textura suavizada al tacto	Simple	Cumple	
2)	Termofijado	Presenta	Cumple	

RESULTADOS DE LA EVALUACIÓN DOCUMENTARIA DE LA PRENDA	Cumple	
RESULTADO FINAL	**CUMPLE**	

RECOMENDACIONES.-

Callao, 06 ENE 2025

Evaluador del Laboratorio de Vestuario
E/C Ingeniero Textil
Moises TRUJILLO Vargas
02915911

V°B°
Teniente Segundo ING.
Jefe del Departamento de Control de Calidad de la Dirección de Normas Técnicas del Material
Jorge Ivan SANTOS Aquino
00200256

Técnico de Cargo de Laboratorio de Vestuario
Técnico 3° Electrónico
Miguel Alejandro TIRADO Mendoza
01015539

Proceso de adquisición:	**LP N° 009-2024 MGP/DIRCOMAT**		**4.1**
Nombre de Prenda:	**UNIFORME DE DIARIO DE VERANO MASCULINO CON PORTACAPONA**	FT MGP	**099084 V14**

VERIFICACIÓN DE LA CALIDAD DE LAS MUESTRAS DE UN PROCESO DE SELECCIÓN			
PARÁMETRO	REQUISITO	**CODIGO DE MUESTRA**	Observaciones
		14 E	

A.	**EVALUACIÓN FÍSICA DE LA PRENDA**			
A.1	DISEÑO DE LA PRENDA (DOLLMAN)			
1)	Cuello	1	cumple	---
2)	Delanteros	2	cumple	---
3)	Espalda	2	cumple	---
4)	Mangas	2	cumple	---
A.1.1	DISEÑO DE CUELLO			
1)	Formada	Pieza indeformable	cumple	---
2)	Refuerzo interior	De lona, la misma que sera entretelada con Entretela adhesiva termofusionable de color blanco por ambos lados	cumple	---
3)	Medida	4.5 cm ancho	cumple	---
4)	Internamente	DOS (2) corchetes y lengüeta	cumple	---
5)	Lengüeta	Misma tela del cuello con puntas redondeadas	cumple	---
		Inicia a 3 cm del termino superior del cuello y largo 7 cm	cumple	---

A.1.2	DISEÑO DE DELANTEROS			
1)	Conformado	DOS (2) piezas iguales cada uno	cumple	---
2)	Pinzas de entalle	UNO (1) en cada UNO (1)	cumple	---
		Inicia a 5,5 cm del cuello y baja diagonalmente	cumple	---
3)	Delantero izquierdo	Con 5 ojales, tipo ojo de chancho, 1° botón a 2.5 cm del borde inferior del cuello	cumple	---
4)	Delantero derecho	Con 5 ojalillos redondos para llevar los botones	cumple	---
		Refuerzo rectangular a 3 cm ancho,va desde el 1° botón hasta el 5°. Cubre las argollas	cumple	---
5)	Botones	De color dorado de 22 mm sujetos con argollas metálicas doradas	cumple	---
6)	Pespunte	A 0.5 cm del borde del cerrado	cumple	---
7)	Base	Recta	cumple	---
8)	Basta	De 4 cm	cumple	---
9)	Refuerzo interior	Entretela adhesiva	cumple	---

A.1.3	DISEÑO DE LOS BOLSILLOS			
1)	Piezas	DOS (2) sobrepuestos	cumple	---
2)	Ubicación	Parte superior de los delanteros	cumple	---

DIRNOTEMAT V°B° Lima, Lurigancho

Proceso de adquisición:	**LP N° 009-2024 MGP/DIRCOMAT**		**4.1**
Nombre de Prenda:	**UNIFORME DE DIARIO DE VERANO MASCULINO CON PORTACAPONA**	FT MGP	**099084 V14**

VERIFICACIÓN DE LA CALIDAD DE LAS MUESTRAS DE UN PROCESO DE SELECCIÓN				
PARÁMETRO		REQUISITO	**CODIGO DE MUESTRA**	Observaciones
			14 E	
3)	Tipo	Parche con tapa sobrepuesta forma de escudo	cumple	---
4)	Cerrado	Con botón dorado de 16mm	cumple	---
5)	Dobladillo	2cm con pespunte en la boca	cumple	---
6)	Ojalillo	Bordado en centro sostiene botón dorado	cumple	---
7)	Base	Con puntas redondeadas	cumple	---
8)	Tapa	Con entretela adhesiva parte interna (la contratapa no lleva entretela)	cumple	---
9)	Pespunte	A 2mm todo contorno	cumple	---
10)	Ojal	Orientación vertical centrado	cumple	---

A.1.4	DISEÑO DE LA ABERTURA LATERAL			
1)	Ubicación	Unión lateral izquierda del delantero con el posterior a la altura de la cintura	cumple	---
2)	Tipo de abertura	Ojal de 4 cm, interiormente lleva lengüeta	cumple	---
3)	Lengüeta	De 4 cm de ancho por 4 cm de largo	cumple	---
A.1.5	DISEÑO DE LAS PORTACAPONAS			
1)	Ubicación	En cada hombro	Cumple	---
		A 2.5 cm de la unión de la manga	Cumple	---
2)	Pasadores embolsados de la misma tela principal	Costura recta y planchado	Cumple	---
3)	Ancho	1.5 cm	Cumple	---
	Largo	3 cm	Cumple	---
	Separación	5 cm entre si	Cumple	---
4)	Pespunte	Extremo superior o inferior	Cumple	---

A.1.6	DISEÑO DE LAS MANGAS			
1)	Piezas	DOS (2) cada manga Manga mayor y manga menor	cumple	---

A.1.6	DISEÑO DE LA ESPALDA			
1)	Partes	SEIS (6) piezas, de TRES (3) cortes iguales	cumple	---
2)	Basta	4 cm, remallada en el borde	cumple	---
3)	Desanche	Central espalda 4 cm por lado y costados 3 cm por lado	cumple	---
4)	Costura de los laterales	Tiene una abertura de 15 cm desde el borde de la base	cumple	---

A.2	DISEÑO DE LA PRENDA PANTALÓN			
1)	Delanteros	2	cumple	---
2)	Posteriores	2	cumple	---

DIRNOTEMAT V°B°

Proceso de adquisición:	**LP N° 009-2024 MGP/DIRCOMAT**		**4.1**
Nombre de Prenda:	**UNIFORME DE DIARIO DE VERANO MASCULINO CON PORTACAPONA**	FT MGP	**099084 V14**

VERIFICACIÓN DE LA CALIDAD DE LAS MUESTRAS DE UN PROCESO DE SELECCIÓN				
PARÁMETRO		REQUISITO	**CODIGO DE MUESTRA**	Observaciones
			14 E	
3)	Pretina	1	cumple	---

A.2.1	DISEÑO DE LA PRETINA			
1)	Diseño	DOS (2) piezas	cumple	---
2)	Unión	Parte central posterior	cumple	---
3)	Entretela adhesiva	Interior fusionada	cumple	---
4)	Forro	Popelina al tono de la tela	cumple	---
5)	Jebe de pretina	Presenta	cumple	---
6)	Cerrado	Botón, al tono de la tela	cumple	---
7)	Acabado	Costura recta, no hilvanado	cumple	---
8)	Parte superior gareta	Sin entretela adhesiva permite bordado ojal	cumple	---
9)	Pasadores			
	Cantidad	SIETE (7)	cumple	---
	Distribución	DOS (2) en los delanteros cercanos a las lineas de plancdao	cumple	---
		DOS (2)en los posteriores a la altura de las pinzas de entalle	cumple	---
		UNO (1) en la parte central de posterior	cumple	---
		DOS (2) en los laterales, a la altura de la union de los delanteros con los posteriores	cumple	---
	Atraques	Superior individual	cumple	---
	Medida	Ancho: 1.2 cm	cumple	---
		Largo: 5 cm	cumple	---

A.2.2	DISEÑO DE LA SECRETA			
1)	Ubicación	Delantero derecho debajo de la pretina, entre el delantero y el bolsillo principal	cumple	---
2)	Atraque	De 1 cm en extremos	cumple	---
3)	Bolsa	Embolsada de popelina	cumple	---
4	Medida	Abertura 9 cm y profundidad 10 cm.	cumple	---

A.2.3	DISEÑO DE LOS DETALLES DE LOS DELANTEROS			
1)	Bolsillos	UNO (1) cada lateral	cumple	---
2)	Gareta			
	Cerrado	Orientado a la derecha por medio de un cierre	cumple	---
	Pespunte figurado	Ancho:4 cm	cumple	---
	Atraque 1 cm	Vertical parte inferior de la bragueta	cumple	---
	Sesgo	Tela bolsillera	cumple	---
3)	Garetón			
	Embolsado	Con popelina bolsillera	cumple	---
	Ojal	Para botón de enganche	cumple	---

DIRNOTEMA V°B°

Proceso de adquisición:	**LP N° 009-2024 MGP/DIRCOMAT**		**4.1**
Nombre de Prenda:	**UNIFORME DE DIARIO DE VERANO MASCULINO CON PORTACAPONA**	FT MGP	**099084 V14**

VERIFICACIÓN DE LA CALIDAD DE LAS MUESTRAS DE UN PROCESO DE SELECCIÓN

PARÁMETRO		REQUISITO	CODIGO DE MUESTRA 14 E	Observaciones
A.2.4	DISEÑO DE LOS BOLSILLOS LATERALES			
1)	Tipo	Ojal	cumple	---
2)	Pespunte	Vertical en delantero a 8 cm borde	cumple	---
3)	Atraque	horizontales En extremos	cumple	---
4)	Bolsas			
	Tela	Popelina	cumple	---
	Cinta Ribete	Mismo tono de la tela	cumple	---
	Pespunte	Seguridad y sesgo de popelina bolsillera	cumple	---
A.2.5	DISEÑO DE LOS DETALLES DE LOS POSTERIORES			
1)	Bolsillos			
	Cantidad	DOS (2)	cumple	---
	Tipo	Cartera	cumple	---
2)	Pinzas			
	Función	Entalle	cumple	---
	Medida	6.5 cm	cumple	---
3)		Parte central posterior de la cintura	cumple	---
4)		Inicio 4 cm, disminuyen: 1.5 cm (fundillo)	cumple	---
5)	Ensanche laterales	1 cm por lado incluido remalle	cumple	---
6)	Ensanche entrepiernas	va en el posterior	cumple	---
		Inicia en el fundillo con 3.5 cm hasta la rodilla, reduciendose igual que el delantero hasta 1 cm incluido el remalle	cumple	---
A.2.6	DISEÑO DE LOS BOLSILLOS POSTERIORES			
1)	Tipo	Cartera	cumple	---
2)	Ancho	1 cm de base	cumple	---
3)	Forma	Poligonal	cumple	---
4)	Pespunte	A 2 mm perímetro	cumple	---
5)	Tapa angular	Con entretela fusionable (solo en tapa externa)	cumple	---
6)	Presilla			
	Ancho	0.8 cm	cumple	---
	Alto	3 cm	cumple	---
	Botón	Blanco de 24 lineas	cumple	---
7)	Bolsas			
	Tela	Popelina al tono pantalón	cumple	---
	Pespunte	Seguridad	cumple	---
	Sesgo	Popelina bolsillera	cumple	---

DIRNOTEMAT V°B°

Proceso de adquisición:	**LP N° 009-2024 MGP/DIRCOMAT**		**4.1**
Nombre de Prenda:	**UNIFORME DE DIARIO DE VERANO MASCULINO CON PORTACAPONA**	FT MGP	**099084 V14**

VERIFICACIÓN DE LA CALIDAD DE LAS MUESTRAS DE UN PROCESO DE SELECCIÓN				
PARÁMETRO		REQUISITO	**CODIGO DE MUESTRA**	Observaciones
			14 E	
A.3	CUADRO DE MEDIDAS EN cm (TALLA "M")			
1)	**DOLLMAN**			
	Cuello	40 cm ± 1cm	cumple	---
	Largo	74 cm ± 1cm	cumple	---
	Ancho de espalda	44 cm ± 1cm	cumple	---
	Pecho	56 cm ± 1cm	cumple	---
	Largo manga	62 cm ± 1cm	cumple	---
	Hombro	16 cm ± 0.5cm	cumple	---
	Boca manga	14.5 cm ± 0.5cm	cumple	---
2)	**PANTALÓN**			
	Contorno cintura	92 cm ± 1cm	cumple	---
	Contorno cadera	108 cm ± 1cm	cumple	---
	Largo pantalon	110 cm ± 1cm	cumple	---
	Tiro del largo de pantalón	83 cm ± 1cm	cumple	---
	Ancho de la boca del pantalón	24 cm ± 1cm	cumple	---
	Ancho de la pretina	4.5 cm ± 0.2cm	cumple	---
	Largo de pasadores	5 cm ± 0.2cm	cumple	---
	Ancho de pasadores	1.2 cm ± 0.2cm	cumple	---
	Largo de pinza posterior	6.5 cm ± 0.3cm	cumple	---
	BOLSILLO DELANTERO			
	Largo abertura	16.5 cm ± 0.2cm	cumple	---
	Ancho de bolsa	18 cm ± 0.5cm	cumple	---
	Largo de bolsa	30 cm ± 0.5cm	cumple	---
	BOLISILLO POSTERIOR			
	Ancho de bolsillo	14 cm ± 0.5cm	cumple	---
	Posición del bolsillo, medido desde la base de la pretina	6.5 cm ± 0.5cm	cumple	---
	Largo de la bolsa de bolsillo	23 cm ± 0.3cm	cumple	---
	Ancho de bolsa de bolsillo	18 cm ± 1cm	cumple	---
	Largo de presilla de bolsillo	3 cm ± 1cm	cumple	---
	SECRETA			
	Profundidad de secreta	10 cm ± 0.5cm	cumple	---
	Ancho de secreta	9 cm ± 0.5cm	cumple	---

A.4	APARIENCIA (FORMA, MEDIDAS Y UBICACIÓN)			
A.4.1	APARIENCIA (FORMA, MEDIDAS Y UBICACIÓN) DE LAS PARTES DOLLMAN			
1)	Cuello	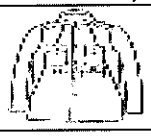	cumple	---
2)	Delanteros		cumple	---
3)	Espalda		cumple	---
4)	Mangas		cumple	---
5)	Simetría de los pares	Presenta	cumple	---

A.4.2	APARIENCIA (FORMA, MEDIDAS Y UBICACIÓN) DE LAS PARTES PANTALÓN

Proceso de adquisición:	**LP N° 009-2024 MGP/DIRCOMAT**		**4.1**
Nombre de Prenda:	**UNIFORME DE DIARIO DE VERANO MASCULINO CON PORTACAPONA**	FT MGP	**099084 V14**

VERIFICACIÓN DE LA CALIDAD DE LAS MUESTRAS DE UN PROCESO DE SELECCIÓN				
PARÁMETRO		REQUISITO	**CODIGO DE MUESTRA**	Observaciones
			14 E	
1)	Pretina		cumple	---
2)	Delanteros		cumple	---
3)	Posteriores		cumple	---
4)	Simetría de los pares	Presenta	cumple	---

A.5	CONFECCIÓN Y COSTURAS			
1)	Corte y confección	Estandar	cumple	---
		Regulares y uniformes	cumple	---
2)	Tipo de costuras y puntadas:	11-12 ppp	cumple	---
		Sin fruncidos, resistentes al estiramiento, no tirantes, sin cortes en la tela y resistentes al lavado continuo	cumple	---
		Ancho pestaña de tela uniones internas no menor al ancho de la prensatela de la máquina	cumple	---
3)	costura de union	Mangas, hombros laterales y central espalda,delanteros, posterior pretina y bolsillos clases 301	cumple	---
4)	Costura	Fundillos y bolsas de bolsillo de pantalón costura clase 401	cumple	---
		Bordes u orillos abiertos clase 6 con puntada clase 504	cumple	---
		Pegado de botones a máquina de costura clase 101 ó 304	cumple	---
5)	Atraque Individual	Bordado ojales saco tipo gota de lagrima u ojo de chancho, orientación horizontal 3 cm corte, con cabo central de armado y bordado a 1.5 cm del borde delantero	cumple	---
		Bordado ojal pretina-garetón tipo ojo de chancho orientación horizontal de 2 cm de corte	cumple	---

A.6	ACABADO			
1)	Libre de brillo	Presenta	cumple	---
2)	Limpieza	Libre de defectos	cumple	---
3)	Vaporizado y planchado	Presenta	cumple	---
4)	Cuello y bolsillos del saco	Armado y alineados	cumple	---
5)	Raya central del pantalón	Delantero y posterior	cumple	---

RESULTADO DE EVALUACIÓN FÍSICA DEL DOLLMAN Y PANTALÓN (A)	cumple	---

B.	**EVALUACIÓN FÍSICA DE LOS PARÁMETROS SELECCIONADOS (1)**

DIRNOTEMAT V° B°

Proceso de adquisición:	**LP N° 009-2024 MGP/DIRCOMAT**		**4.1**
Nombre de Prenda:	**UNIFORME DE DIARIO DE VERANO MASCULINO CON PORTACAPONA**	FT MGP	**099084 V14**

VERIFICACIÓN DE LA CALIDAD DE LAS MUESTRAS DE UN PROCESO DE SELECCIÓN

PARÁMETRO		REQUISITO	CODIGO DE MUESTRA	Observaciones
			14 E	
B.1	CARACTERÍSTICAS ESTRUCTURALES DE LA TELA PRINCIPAL			
1)	Tipo de tela	Gabardina texturizada	cumple	---
2)	Color de Pantone ®	Blanco 11-0601 TP	cumple	---
3)	Peso g/m²	235 ± 5 %	cumple	---
4)	Sarga	2/2	cumple	---
5)	Densidad	Urdimbre 33 hilos/cm ± 2	cumple	---
		Trama 28 pasadas/cm ± 2	cumple	---
6)	Textura suavizada al tacto	Simple (mínimo)	cumple	---
B.2	CARACTERÍSTICAS ESTRUCTURALES DEL FORRO DE PRETINA Y BOLSILLO			
1)	Tipo de tela	Popelina	cumple	---
2)	Color	Al tono de la tela principal	cumple	---
3)	Armadura	Tafetán 1/1	cumple	---
4)	Peso g/m²	116 ± 5 %	cumple	---
B.3	CARACTERÍSTICAS ESTRUCTURALES DE LOS BOTONES PARA EL SACO			
1)	Color	Oro amarillo	cumple	---
2)	Acabado	Pulido alta rigidez, anverso: semi brillante , reverso: semi mate	cumple	---
3)	Diseño del modelo	Forma circular convexa Lleva un grabado en alto relieve donde el ancla es la de mayor altura sobresaliendo del fondo del botón	cumple	---
3)	Medidas	*Ø: 22, Altura: 9, ± 2mm *Ø: 16, Altura: 6, ± 2mm	cumple	---
B.4	CARACTERÍSTICAS ESTRUCTURALES DEL CIERRE DEL PANTALÓN			
1)	Cremallera	Diente fino	cumple	---
2)	N° de dientes/cm	SEIS (6)	cumple	---
3)	Color	Al tono de la tela principal	cumple	---
4)	Longitud	18 ± 1cm	cumple	---
B.5	CARACTERÍSTICAS ESTRUCTURALES DE LOS BOTONES MGP PARA PANTALÓN			
1)	Materia prima	Poliéster de alta resistencia	cumple	---
2)	Modelo	Presidente	cumple	---
3)	Color	Al tono de la tela principal	cumple	---
4)	N° de líneas	VEINTICUATRO (24) líneas (pantalón)	cumple	---
5)	N° de huecos	CUATRO (4)	cumple	---
6)	Teñido	En masa durante la polimerización	cumple	---
B.6	CARACTERÍSTICAS ESTRUCTURALES DEL JEBE DE PRETINA			
1)	Color	Blanco	cumple	---
2)	Armadura	Tafetán	cumple	---
3)	Peso lineal g/m	7	cumple	---
4)	Ancho	25 ± 1mm	cumple	---
5)	N° total de hilo elástico	6	cumple	---

DIRNOTEMAT V° B°

Proceso de adquisición:	LP N° 009-2024 MGP/DIRCOMAT		4.1
Nombre de Prenda:	UNIFORME DE DIARIO DE VERANO MASCULINO CON PORTACAPONA	FT MGP	099084 V14

VERIFICACIÓN DE LA CALIDAD DE LAS MUESTRAS DE UN PROCESO DE SELECCIÓN				
PARÁMETRO		REQUISITO	CODIGO DE MUESTRA	Observaciones
			14 E	
6)	Nervadura en urdimbre	2 con separación 7± 1mm	cumple	---
B.7	CARACTERÍSTICAS ESTRUCTURALES DEL HILO DE COSTURA			
1)	Composición	100% poiéster texturizado	cumple	---
2)	Color	Al tono de la tela	cumple	---
3)	Título (Ne)	40/2	cumple	---
4)	Tipo de torsión	S	cumple	---
RESULTADO DE LA EVALUACIÓN FÍSICA DE LOS PARÁMETROS SELECCIONADOS (1)			**cumple**	---
C.	**EVALUACIÓN DOCUMENTARIA DE LOS PARÁMETROS SELECCIONADOS (2)**			
C.1	CARACTERÍSTICAS ESTRUCTURALES			
1)	Composición Global	100% Poliester	Cumple	
2)	Título de urdimbre	1/28 Ne	Cumple	
3)	Título de trama	1/28 Ne	Cumple	
C.2	ESTABILIDAD DIMENSIONAL AL LAVADO			
1)	Cambio dimensional urdimbre	-2% máx.	Cumple	
2)	Cambio dimensional trama	-2% máx.	Cumple	
C.3	PRUEBAS DE SOLIDEZ			
1)	Solidez al lavado	4 mín.	Cumple	
2)	Solidez al sudor	4 mín.	Cumple	
3)	Solidez a la luz (20 AFU)	4 mín.	Cumple	
4)	Solidez al frote húmedo	4 mín.	Cumple	
5)	Solidez al frote seco	4 mín.	Cumple	
6)	Solidez al agua clorada	4 mín.	Cumple	
C.4	ACABADOS			
1)	Textura suavizada al tacto	Simple	Cumple	
2)	Termofijado	Presenta	Cumple	
		RESULTADO FINAL	**CUMPLE**	

RECOMENDACIONES:

Callao, 06 ENE 2025

Evaluador del Laboratorio de Vestuario
E/C Ingeniero Textil
Moises TRUJILLO Vargas
02915911

Vº Bº
Teniente Segundo ING.
Jefe del Departamento de Control de Calidad de la Dirección de Normas Técnicas del Material
Jorge Ivan SANTOS Aquino
00200256

Técnico de Cargo de Laboratorio de Vestuario
Técnico 3° Electrónico
Miguel Alejandro TIRADO Mendoza

DIRNOTEMAT Vº Bº

Proceso de adquisición:	**LP N° 009-2024 MGP/DIRCOMAT**		**4.2**
Nombre de Prenda:	**UNIFORME DE DIARIO DE VERANO MASCULINO SIN PORTACAPONA**	FT MGP	**099084 V9**

VERIFICACIÓN DE LA CALIDAD DE LAS MUESTRAS DE UN PROCESO DE SELECCIÓN			
PARÁMETRO	REQUISITO	**CODIGO DE MUESTRA**	Observaciones
		14 F	
A.	**EVALUACIÓN FÍSICA DE LA PRENDA**		
A.1	DISEÑO DE LA PRENDA (DOLLMAN)		
1)	Cuello	1	cumple	---
2)	Delanteros	2	cumple	---
3)	Espalda	2	cumple	---
4)	Mangas	2	cumple	---
A.1.1	DISEÑO DE CUELLO		
1)	Formada	Pieza indeformable	cumple	---
2)	Refuerzo interior	De lona, la misma que sera entretelada con Entretela adhesiva termofusionable de color blanco por ambos lados	cumple	---
3)	Medida	4.5 cm ancho	cumple	---
4)	Internamente	2 corchetes y lengüeta	cumple	---
5)	Lengüeta	Misma tela del cuello con puntas redondeadas	cumple	---
		Inicia a 3 cm del termino superior del cuello y largo 7 cm	cumple	---
A.1.2	DISEÑO DE DELANTEROS		
1)	Conformado	DOS (2) piezas iguales cada uno	cumple	---
2)	Pinzas de entalle	Uno en cada uno	cumple	---
		Inicia a 5,5 cm del cuello y baja diagonalmente	cumple	---
3)	Delantero izquierdo	Con 5 ojales, tipo ojo de chancho, 1° botón a 2.5 cm del borde inferior del cuello	cumple	---
4)	Delantero derecho	Con 5 ojalillos redondos para llevar los botones	cumple	---
		Refuerzo rectangular a 3 cm ancho,va desde el 1° botón hasta el 5°. Cubre las argollas	cumple	---
5)	Botones	De color dorado de 22 mm sujetos con argollas metálicas doradas	cumple	---
6)	Pespunte	A 0.5 cm del borde del cerrado	cumple	---
7)	Base	Recta	cumple	---
8)	Basta	De 4 cm	cumple	---
9)	Refuerzo interior	Entretela adhesiva	cumple	---
A.1.3	DISEÑO DE LOS BOLSILLOS		
1)	Piezas	DOS (2) sobrepuestos	cumple	---
2)	Ubicación	Parte superior de los delanteros	cumple	---

DIRNOTEMAT V° B°

Proceso de adquisición:	**LP N° 009-2024 MGP/DIRCOMAT**		**4.2**
Nombre de Prenda:	**UNIFORME DE DIARIO DE VERANO MASCULINO SIN PORTACAPONA**	FT MGP	**099084 V9**

VERIFICACIÓN DE LA CALIDAD DE LAS MUESTRAS DE UN PROCESO DE SELECCIÓN				
PARÁMETRO		REQUISITO	**CODIGO DE MUESTRA**	Observaciones
			14 F	
3)	Tipo	Parche con tapa sobrepuesta forma de escudo	cumple	---
4)	Cerrado	Con botón dorado de 16mm	cumple	---
5)	Dobladillo	2cm con pespunte en la boca	cumple	---
6)	Ojalillo	Bordado en centro sostiene botón dorado	cumple	---
7)	Base	Con puntas redondeadas	cumple	---
8)	Tapa	Con entretela adhesiva parte interna (la contratapa no lleva entretela)	cumple	---
9)	Pespunte	A 2mm todo contorno	cumple	---
10)	Ojal	Orientación vertical centrado	cumple	---

A.1.4	DISEÑO DE LA ABERTURA LATERAL			
1)	Ubicación	Unión lateral izquierda del delantero con el posterior a la altura de la cintura	cumple	---
2)	Tipo de abertura	Ojal de 4 cm, interiormente lleva lengüeta	cumple	---
3)	lengüeta	De 4 cm de ancho por 4 cm de largo	cumple	---

A.1.5	DISEÑO DE LAS MANGAS			
1)	Piezas	2 cada manga Manga mayor y manga menor	cumple	---

A.1.6	DISEÑO DE LA ESPALDA			
1)	Partes	SEIS (6) piezas, de TRES (3) cortes iguales	cumple	---
2)	Basta	4 cm, remallada en el borde	cumple	---
3)	Desanche	central espalda 4 cm por lado y costados 3 cm por lado	cumple	---
4)	costura de los laterales	tiene una abertura de 15 cm desde el borde de la base	cumple	---

A.2	DISEÑO DE LA PRENDA PANTALÓN			
1)	Delanteros	2	cumple	---
2)	Posteriores	2	cumple	---
3)	Pretina	1	cumple	---

A.2.1	DISEÑO DE LA PRETINA			
1)	Diseño	DOS 2 piezas	cumple	---
2)	Unión	Parte central posterior	cumple	---
3)	Entrretela adhesiva	Interior fusionada	cumple	---
4)	Forro	Popelina al tono de la tela	cumple	---
5)	Jebe de pretina	Presenta	cumple	---

Proceso de adquisición:	**LP N° 009-2024 MGP/DIRCOMAT**		**4.2**
Nombre de Prenda:	**UNIFORME DE DIARIO DE VERANO MASCULINO SIN PORTACAPONA**	FT MGP	**099084 V9**

VERIFICACIÓN DE LA CALIDAD DE LAS MUESTRAS DE UN PROCESO DE SELECCIÓN				
PARÁMETRO		REQUISITO	**CODIGO DE MUESTRA**	Observaciones
			14 F	
6)	Cerrado	Botón, al tono de la tela	cumple	---
7)	Acabado	Costura recta, no hilvanado	cumple	---
8)	Parte superior gareta	Sin entretela adhesiva permite bordado ojal	cumple	---
9)	Pasadores			
	Cantidad	SIETE (7)	cumple	---
	Distribución	DOS (2) en los delanteros cercanos a las lineas de plancdao	cumple	---
		DOS (2)en los posteriores a la altura de las pinzas de entalle	cumple	---
		UNO (1) en la parte central de posterior	cumple	---
		DOS (2) en los laterales, a la altura de la union de los delanteros con los posteriores	cumple	---
	Atraques	Superior individual	cumple	---
	Medida	Ancho: 1.2 cm	cumple	---
		Largo: 5 cm	cumple	---

A.2.2	DISEÑO DE LA SECRETA			
1)	Ubicación	Delantero derecho debajo de la pretina, entre el delantero y el bolsillo principal	cumple	---
2)	Atraque	De 1 cm en extremos	cumple	---
3)	Bolsa	Embolsada de popelina	cumple	---
4)	Medida	Abertura 9 cm y profundidad 10 cm.	cumple	---

A.2.3	DISEÑO DE LOS DETALLES DE LOS DELANTEROS			
1)	Bolsillos	1 cada lateral	cumple	---
2)	Gareta			
	Cerrado	Orientado a la derecha por medio de un cierre	cumple	---
	Pespunte figurado	Ancho:4 cm	cumple	---
	Atraque 1 cm	Vertical parte inferior de la bragueta	cumple	---
	Sesgo	Tela bolsillera	cumple	---
3)	Garetón			
	Embolsado	Con popelina bolsillera	cumple	---
	Ojal	Para botón de enganche	cumple	---

A.2.4	DISEÑO DE LOS BOLSILLOS LATERALES			
1)	Tipo	Ojal	cumple	---
2)	Pespunte	Vertical en delantero a 8 cm borde	cumple	---
3)	Atraque	horizontales En extremos	cumple	---
4)	Bolsas			
	Tela	Popelina	cumple	---
	Cinta Ribete	Mismo tono de la tela	cumple	---
	Pespunte	Seguridad y sesgo de popelina bolsillera	cumple	---

DIRNOTEMAT V° B° J.F.E.J.U. LOGÍSTICA

Proceso de adquisición:	**LP N° 009-2024 MGP/DIRCOMAT**		**4.2**
Nombre de Prenda:	**UNIFORME DE DIARIO DE VERANO MASCULINO SIN PORTACAPONA**	FT MGP	**099084 V9**

VERIFICACIÓN DE LA CALIDAD DE LAS MUESTRAS DE UN PROCESO DE SELECCIÓN			
PARÁMETRO	REQUISITO	**CODIGO DE MUESTRA**	Observaciones
		14 F	
A.2.5	DISEÑO DE LOS DETALLES DE LOS POSTERIORES		
1)	Bolsillos		
	Cantidad	DOS (2)	cumple	---
	Tipo	Cartera	cumple	---
2)	Pinzas		
	Función	Entalle	cumple	---
	Medida	6.5 cm	cumple	---
3)	Ensanche posterior (con remalle o sesgo de popelina bolsillera)	Parte central posterior de la cintura	cumple	---
4)		Inicio 4 cm, disminuyen: 1.5 cm (fundillo)	cumple	---
5)	Ensanche laterales	1 cm por lado incluido remalle	cumple	---
6)	Ensanche entrepiernas	va en el posterior	cumple	---
		inicia en el fundillo con 3.5 cm hasta la rodilla, reduciendose igual que el delantero hasta 1 cm incluido el remalle	cumple	---

A.2.6	DISEÑO DE LOS BOLSILLOS POSTERIORES			
1)	Tipo	Cartera	cumple	---
2)	Ancho	1 cm de base	cumple	---
3)	Forma	Poligonal	cumple	---
4)	Pespunte	A 2 mm perímetro	cumple	---
5)	Tapa angular	Con entretela fusionable (solo en tapa externa)	cumple	---
6)	Presilla			
	Ancho	0.8 cm	cumple	---
	Alto	3 cm	cumple	---
	Botón	Blanco de 24 lineas	cumple	---
7)	Bolsas			
	Tela	Popelina al tono pantalón	cumple	---
	Pespunte	Seguridad	cumple	---
	Sesgo	Popelina bolsillera	cumple	---

A.3	CUADRO DE MEDIDAS EN cm (TALLA "M")			
1)	**DOLLMAN**			
	Cuello	40 cm ± 1cm	cumple	---
	Largo	74 cm ± 1cm	cumple	---
	Ancho de espalda	44 cm ± 1cm	cumple	---
	Pecho	56 cm ± 1cm	cumple	---
	Largo manga	62 cm ± 1cm	cumple	---
	Hombro	16 cm ± 0.5cm	cumple	---
	Boca manga	14.5 cm ± 0.5cm	cumple	---
	PANTALÓN			
	Contorno cintura	92 cm ± 1cm	cumple	---
	Contorno cadera	108 cm ± 1cm	cumple	---
	Largo pantalon	110 cm ± 1cm	cumple	---
	Tiro del largo de pantalón	83 cm ± 1cm	cumple	---
	Ancho de la boca del pantalón	24 cm ± 1cm	cumple	---
	Ancho de la pretina	4.5 cm ± 0.2cm	cumple	---

Proceso de adquisición:	**LP N° 009-2024 MGP/DIRCOMAT**		**4.2**
Nombre de Prenda:	**UNIFORME DE DIARIO DE VERANO MASCULINO SIN PORTACAPONA**	FT MGP	**099084 V9**

VERIFICACIÓN DE LA CALIDAD DE LAS MUESTRAS DE UN PROCESO DE SELECCIÓN				
PARÁMETRO		REQUISITO	**CODIGO DE MUESTRA**	Observaciones
			14 F	
2)	Largo de pasadores	5 cm ± 0.2cm	cumple	---
	Ancho de pasadores	1.2 cm ± 0.2cm	cumple	---
	Largo de pinza posterior	6.5 cm ± 0.3cm	cumple	---
	BOLSILLO DELANTERO			
	Largo abertura	16.5 cm ± 0.2cm	cumple	---
	Ancho de bolsa	18 cm ± 0.5cm	cumple	---
	Largo de bolsa	30 cm ± 0.5cm	cumple	---
	BOLISILLO POSTERIOR			
	Ancho de bolsillo	14 cm ± 0.5cm	cumple	---
	Posición del bolsillo, medido desde la base de la pretina	6.5 cm ± 0.5cm	cumple	---
	Largo de la bolsa de bolsillo	23 cm ± 0.3cm	cumple	---
	Ancho de bolsa de bolsillo	18 cm ± 1cm	cumple	---
	Largo de presilla de bolsillo	3 cm ± 1cm	cumple	---
	SECRETA			
	Profundidad de secreta	10 cm ± 0.5cm	cumple	---
	Ancho de secreta	9 cm ± 0.5cm	cumple	---

A.4	APARIENCIA (FORMA, MEDIDAS Y UBICACIÓN)			
A.4.1	APARIENCIA (FORMA, MEDIDAS Y UBICACIÓN) DE LAS PARTES DOLLMAN			
1)	Cuello		cumple	---
2)	Delanteros		cumple	---
3)	Espalda		cumple	---
4)	Mangas		cumple	---
5)	Simetría de los pares	Presenta	cumple	---

A.4.2	APARIENCIA (FORMA, MEDIDAS Y UBICACIÓN) DE LAS PARTES PANTALÓN			
1)	Pretina		cumple	---
2)	Delanteros		cumple	---
3)	Posteriores		cumple	---
4)	Simetría de los pares	Presenta	cumple	---

A.5	CONFECCIÓN Y COSTURAS			
1)	Corte y confección	Estandar	cumple	---
		Regulares y uniformes	cumple	---
2)	Tipo de costuras y puntadas:	11-12 ppp	cumple	---
		Sin fruncidos, resistentes al estiramiento, no tirantes, sin cortes en la tela y resistentes al lavado continuo	cumple	---
		Ancho pestaña de tela uniones internas no menor al ancho de la prensatela de la máquina	cumple	---
3)	costura de union	Mangas, hombros laterales y central espalda,delanteros, posterior pretina y bolsillos clases 301	cumple	---

DIRNOTEMAT V° B°

Proceso de adquisición:	**LP N° 009-2024 MGP/DIRCOMAT**		**4.2**
Nombre de Prenda:	**UNIFORME DE DIARIO DE VERANO MASCULINO SIN PORTACAPONA**	FT MGP	**099084 V9**

VERIFICACIÓN DE LA CALIDAD DE LAS MUESTRAS DE UN PROCESO DE SELECCIÓN				
PARÁMETRO		REQUISITO	**CODIGO DE MUESTRA**	Observaciones
			14 F	
4)	Costura	Fundillos y bolsas de bolsillo de pantalón costura clase 401	cumple	---
		Bordes u orillos abiertos clase 6 con puntada clase 504	cumple	---
		Pegado de botones a máquina de costura clase 101 ó 304	cumple	---
5)	Atraque individual	Bordado ojales saco tipo gota de lagrima u ojo de chancho, orientación horizontal 3 cm corte, con cabo central de armado y bordado a 1.5 cm del borde delantero	cumple	---
		Bordado ojal pretina-garetón tipo ojo de chancho orientación horizontal de 2 cm de corte	cumple	---

A.6	ACABADO			
1)	Libre de brillo	Presenta	cumple	---
2)	Limpieza	Libre de defectos	cumple	---
3)	Vaporizado y planchado	Presenta	cumple	---
4)	Cuello y bolsillos del saco	Armado y alineados	cumple	---
5)	Raya central del pantalón	Delantero y posterior	cumple	---

RESULTADO DE EVALUACIÓN FÍSICA DEL DOLLMAN Y PANTALÓN (A)	cumple	---

B.	**EVALUACIÓN FÍSICA DE LOS PARÁMETROS SELECCIONADOS (1)**

B.1	CARACTERÍSTICAS ESTRUCTURALES DE LA TELA PRINCIPAL			
1)	Tipo de tela	Gabardina texturizada	cumple	---
2)	Color de Pantone ®	Blanco 11-0601 TP	cumple	---
3)	Peso g/m²	235 ± 5 %	cumple	---
4)	Sarga	2/2	cumple	---
5)	Densidad	Urdimbre 33 hilos/cm ± 2	cumple	---
		Trama 28 pasadas/cm ± 2	cumple	---
6)	Textura suavizada al tacto	Simple (mínimo)	cumple	---

B.2	CARACTERÍSTICAS ESTRUCTURALES DEL FORRO DE PRETINA Y BOLSILLO			
1)	Tipo de tela	Popelina	cumple	---
2)	Color	Al tono de la tela principal	cumple	---
3)	Armadura	Tafetán 1/1	cumple	---
4)	Peso g/m²	116 ± 5 %	cumple	---

B.3	CARACTERÍSTICAS ESTRUCTURALES DE LOS BOTONES PARA EL SACO			
1)	Color	Oro amarillo	cumple	---
2)	Acabado	Pulido alta rigidez, anverso: semi brillante , reverso: semi mate	cumple	---

DIRNOTEMAT V° B°

Proceso de adquisición:	**LP N° 009-2024 MGP/DIRCOMAT**		**4.2**
Nombre de Prenda:	**UNIFORME DE DIARIO DE VERANO MASCULINO SIN PORTACAPONA**	FT MGP	**099084 V9**

VERIFICACIÓN DE LA CALIDAD DE LAS MUESTRAS DE UN PROCESO DE SELECCIÓN				
PARÁMETRO		REQUISITO	**CODIGO DE MUESTRA**	Observaciones
			14 F	
3)	Diseño del modelo	Forma circular convexa Lleva un grabado en alto relieve donde el ancla es la de mayor altura sobresaliendo del fondo del botón	cumple	---
3)	Medidas	*Ø: 22, Altura: 9, ± 2mm *Ø: 16, Altura: 6, ± 2mm	cumple	---

B.4	CARACTERÍSTICAS ESTRUCTURALES DEL CIERRE DEL PANTALÓN			
1)	Cremallera	Diente fino	cumple	---
2)	N° de dientes/cm	6	cumple	---
3)	Color	Al tono de la tela principal	cumple	---
4)	Longitud	18 ± 1cm	cumple	---

B.5	CARACTERÍSTICAS ESTRUCTURALES DE LOS BOTONES MGP PARA PANTALÓN			
1)	Materia prima	Poliéster de alta resistencia	cumple	---
2)	Modelo	Presidente	cumple	---
3)	Color	Al tono de la tela principal	cumple	---
4)	N° de líneas	24 líneas (pantalón)	cumple	---
5)	N° de huecos	4	cumple	---
6)	Teñido	En masa durante la polimerización	cumple	---

B.6	CARACTERÍSTICAS ESTRUCTURALES DEL JEBE DE PRETINA			
1)	Color	Blanco	cumple	---
2)	Armadura	Tafetán	cumple	---
3)	Peso lineal g/m	7	cumple	---
4)	Ancho	25 ± 1mm	cumple	---
5)	N° total de hilo elástico	6	cumple	---
6)	Nervadura en urdimbre	2 con separación 7± 1mm	cumple	---

B.7	CARACTERÍSTICAS ESTRUCTURALES DEL HILO DE COSTURA			
1)	Composición	100% poliéster texturizado	cumple	---
2)	Color	Al tono de la tela	cumple	---
3)	Título (Ne)	40/2	cumple	---
4)	Tipo de torsión	S	cumple	---

RESULTADO DE LA EVALUACIÓN FÍSICA DE LOS PARÁMETROS SELECCIONADOS (1)	**cumple**	---

C.	**EVALUACIÓN DOCUMENTARIA DE LOS PARÁMETROS SELECCIONADOS (2)**

C.1	CARACTERÍSTICAS ESTRUCTURALES			
1)	Composición Global	100% Poliester	Cumple	
2)	Título de urdimbre	1/28 Ne	Cumple	
3)	Título de trama	1/28 Ne	Cumple	

C.2	ESTABILIDAD DIMENSIONAL AL LAVADO			
1)	Cambio dimensional urdimbre	-2% máx.	Cumple	
2)	Cambio dimensional trama	-2% máx.	Cumple	

C.3	PRUEBAS DE SOLIDEZ			
1)	Solidez al lavado	4 mín.	Cumple	
2)	Solidez al sudor	4 mín.	Cumple	

Proceso de adquisición:	**LP N° 009-2024 MGP/DIRCOMAT**		**4.2**
Nombre de Prenda:	**UNIFORME DE DIARIO DE VERANO MASCULINO SIN PORTACAPONA**	FT MGP	**099084 V9**

VERIFICACIÓN DE LA CALIDAD DE LAS MUESTRAS DE UN PROCESO DE SELECCIÓN				
PARÁMETRO		REQUISITO	**CODIGO DE MUESTRA**	Observaciones
			14 F	
3)	Solidez a la luz (20 AFU)	4 mín.	Cumple	
4)	Solidez al frote húmedo	4 mín.	Cumple	
5)	Solidez al frote seco	4 mín.	Cumple	
6)	Solidez al agua clorada	4 mín.	Cumple	

C.4	ACABADOS			
1)	Textura suavizada al tacto	Simple	Cumple	
2)	Termofijado	Presenta	Cumple	

RESULTADO FINAL	**CUMPLE**	

RECOMENDACIONES:

Callao, 06 ENE 2025

Evaluador del Laboratorio de Vestuario
E/C Ingeniero Textil
Moises TRUJILLO Vargas
02915911

Técnico de Cargo del Laboratorio de Vestuario
Técnico 3° Electrónico
Miguel Alejandro TIRADO Mendoza
01015539

V° B°
Teniente Segundo ING.
Jefe del Departamento de Control de Calidad de la Dirección de Normas Técnicas del Material
Jorge Ivan SANTOS Aquino
00200256