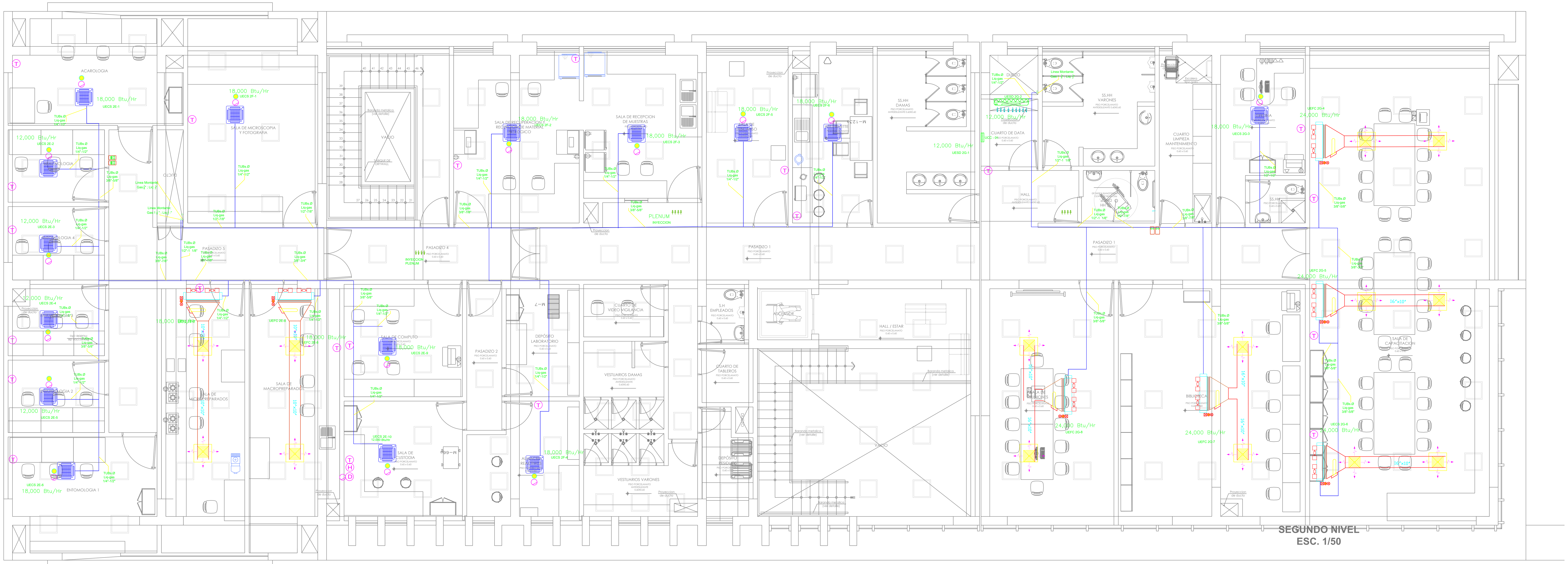

SEGUNDO NIVEL
ESC. 1/50

PLANTA SEGUNDO PISO

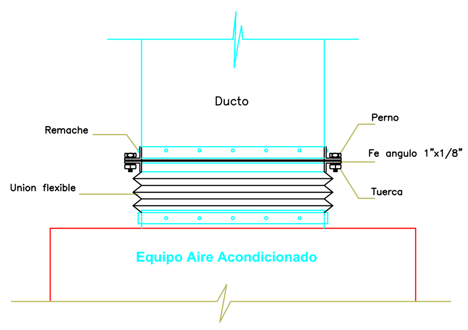

DETALLE TIPICO UNION FLEXIBLE
SIN ESCALA

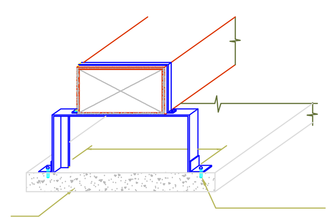

DETALLE DE SOPORTE DE DUCTO SOBRE EL TECHO

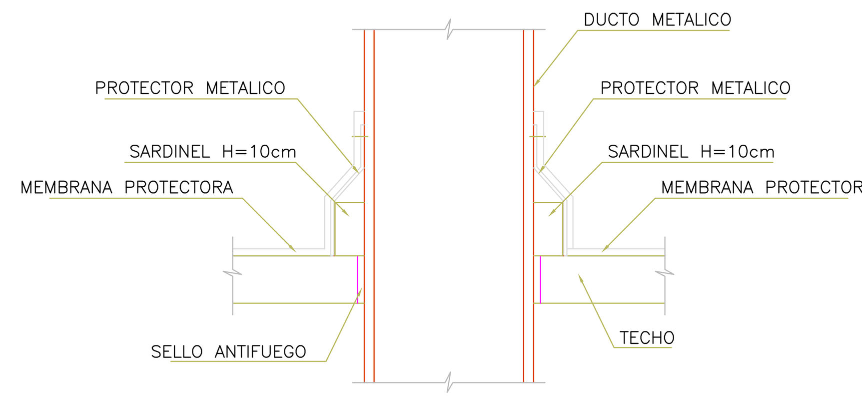

PASE TIPICO DE DUCTO EN LA AZOTEA

SIN ESCALA

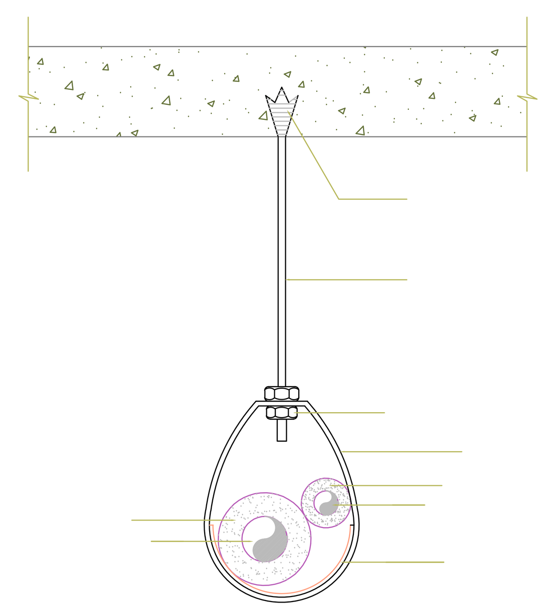

A) COLGADO DEL TECHO

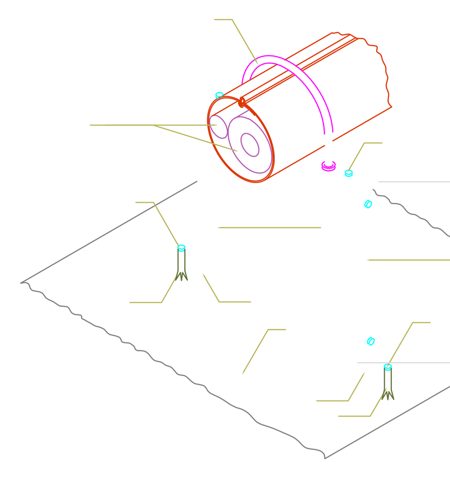

DISTANCIA ENTRE COLGADORES

DIAMETRO TUB. GAS	ø VARILA ROSCADA	DISTANCIA DE SOPORTES
25mm <	3/8	2.0m
> 25mm	3/8	3.0m

B) EN PISO

DETALLE DE SOPORTE DE TUBERIAS DE REFRIGERACION

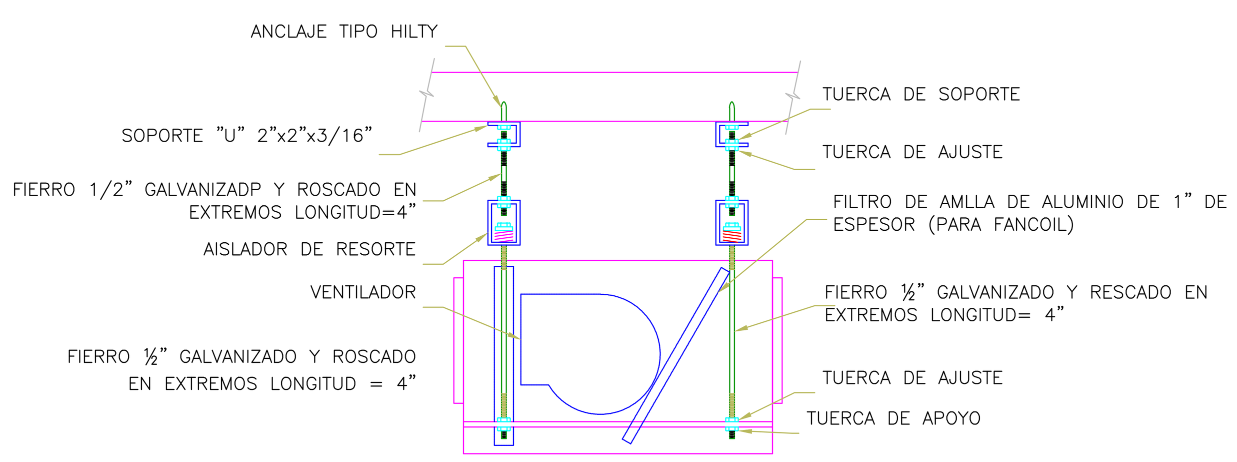

DETALLE TIPICO DE COLGADORES PARA FANCOILS Y VENTILADORES

SIN ESCALA

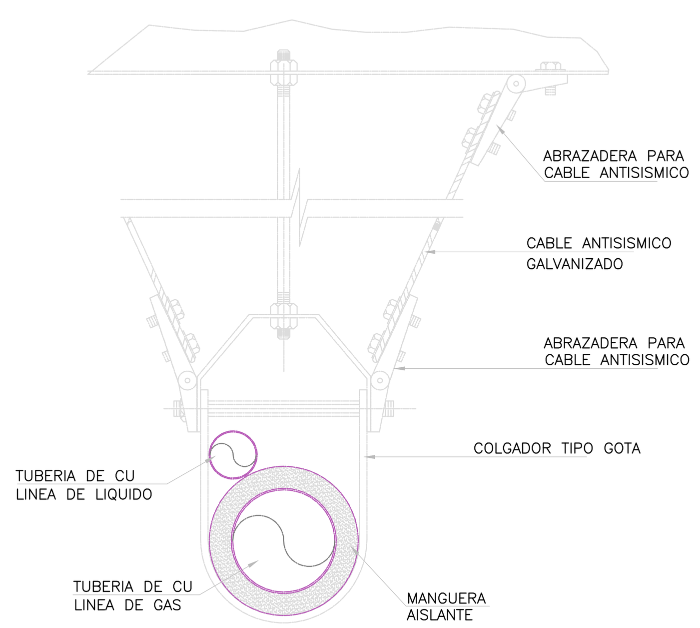

DETALLE DE INSTALACION Y SOPORTE ANTISISMICO DE TUBERIAS DE COBRE

SIN ESCALA

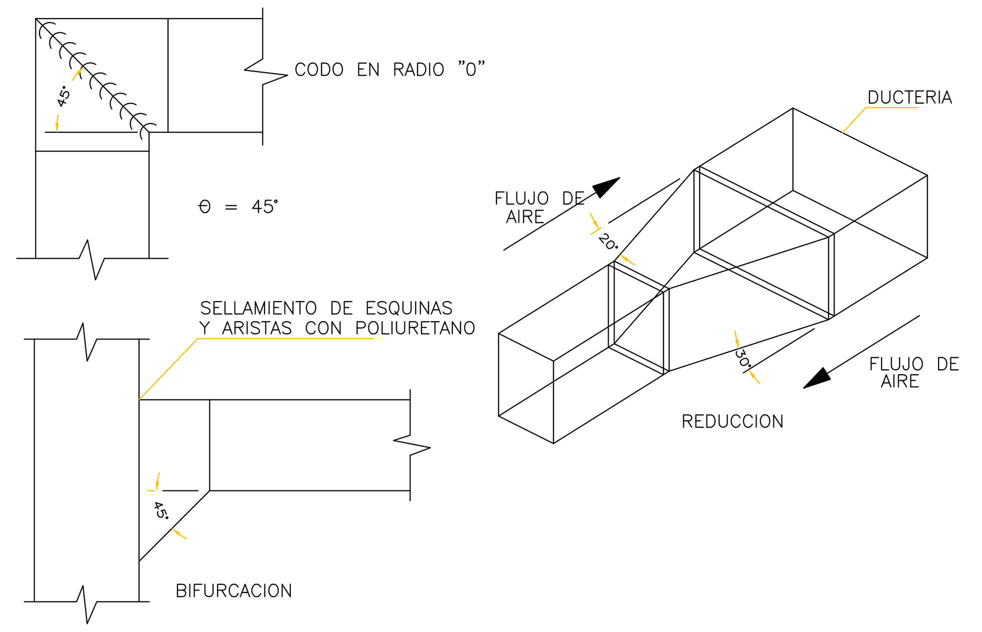

DETALLES TIPICOS DE INSTALACION DE DUCTERIA

UNIVERSIDAD NACIONAL AGRARIA
LA MOLINA

PROYECTO:
"MEJORAMIENTO Y AMPLIACION DE LOS LABORATORIOS DE INVESTIGACION, MUSEO Y APIARIO DEL DEPARTAMENTO DE ENTOMOLOGIA DE LA UNIVERSIDAD NACIONAL AGRARIA LA MOLINA UNALM - LIMA" CODIGO SNIP: 294613 - COMPONENTE MUSEO

UBICACIÓN:
AV. LA MOLINA S/N - DISTRITO DE LA MOLINA - PROVINCIA DE LIMA - DEPARTAMENTO DE LIMA

ESPECIALIDAD: INSTALACIONES MECANICAS	CONSULTOR: ARQ. RANDY MALAGA COBIAN REGISTRO CONSULTOR N° C103881	ESCALA: INDICADA
		FECHA: ABRIL 2023
PLANO: PLANTA GENERAL SEGUNDO NIVEL	JEFE DE PROYECTO: ARQ. RANDY MALAGA COBIAN REGISTRO CAP N° 18570	N° DE LAMINA: IM-02
	ESPECIALISTA: ING. ANIBAL PEREZ CALLA CIP N° 130592	