DIAGRAMA UNIFILAR - ALIMENTADOR A4973

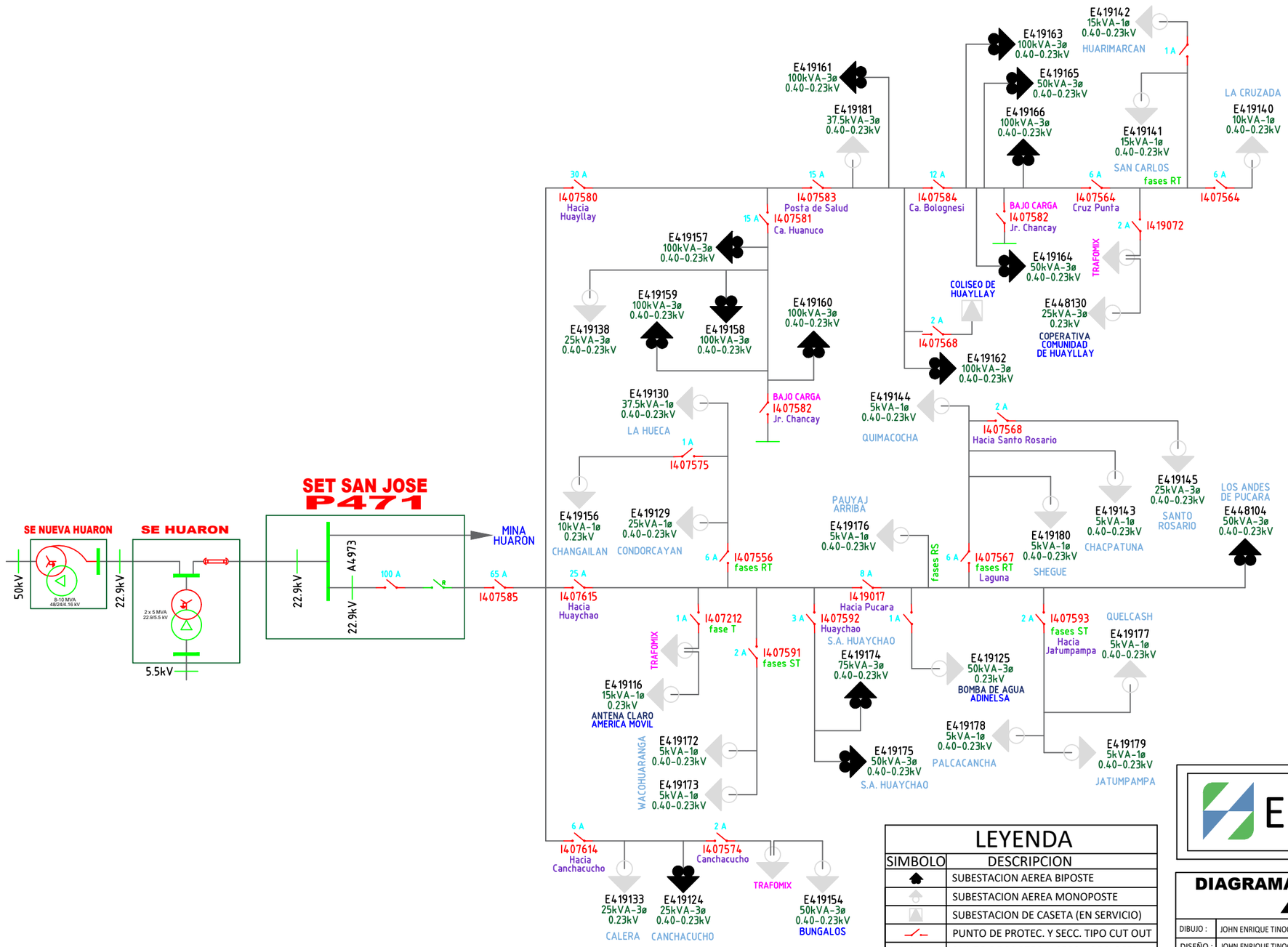

LEYENDA

SIMBOLO	DESCRIPCION
	SUBESTACION AEREA BIPOSTE
	SUBESTACION AEREA MONOPOSTE
	SUBESTACION DE CASETA (EN SERVICIO)
	PUNTO DE PROTEC. Y SECC. TIPO CUT OUT
	PUNTO DE PROTEC. Y SECC. - RECLOSER
	RED PRIMARIA - AAAC (ÁEREA)
	RED PRIMARIA - AUT. NA2XSA2Y-S (ÁEREA)
	RED PRIMARIA - N2XSY (SUBTERRANEA)

Electrocentro

DIAGRAMA UNIFILAR ALIMENTADOR A4973

DIBUJO :	JOHN ENRIQUE TINOCO ROJAS	NIVEL DE TENSIÓN 22.9 kV	SEM PASCO SET-P471
DISEÑO :	JOHN ENRIQUE TINOCO ROJAS		
REVISÓ :	Ing. EDGAR VELASQUEZ OREJON	LOCALIDADES: HUAYLLAY, HUAYCHAO	CODIGO : DU-A4973-01
APROBÓ :	Ing. LEONARDO ESPIRITU VELIT	PROVINCIA: PASCO	
FECHA :	JULIO 2020	DEPARTAMENTO: CERRO DE PASCO	ESCALA : S/E