# GALÓN METÁLICO CADETE NAVAL

## 1.- Descripción general del diseño

El galón metálico cadete naval está conformado por los grados de Cadete naval de cuarto año, Cadete naval de tercer año, Cadete naval de segundo año y Cadete naval de primer año.

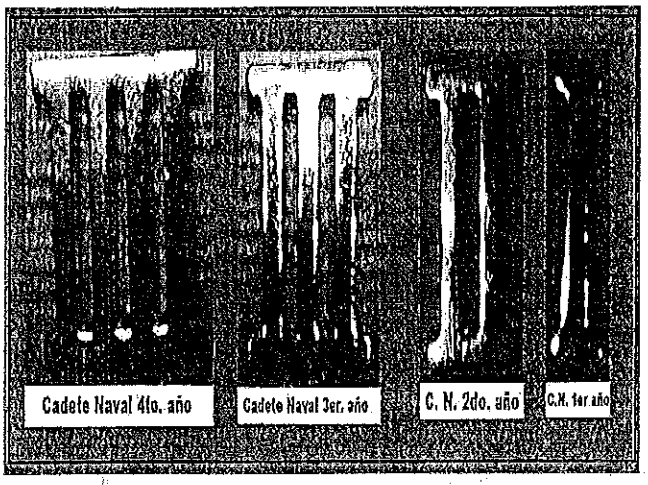


Galón metálico cadete naval

## 2.- Diseño de las partes

El galón metálico cadete naval es confeccionado por procesos de metalistería estándares, capaces de garantizar el cumplimiento de los requisitos indicados.

El galón metálico cadete naval comprende las siguientes partes: UN (1) cuerpo y DOS (2) vástagos.

a. El cuerpo: Es UNA (1) sola pieza metálica formada por el número romano I colocadas una a continuación de la otra según corresponda al grado. Mide 17.5 mm de alto, ancho variable según el grado, 1.7 mm de espesor y con una separación entre ellas de 1.8 mm.

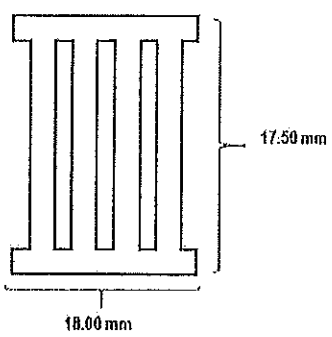


Anverso galón cadete 4to año

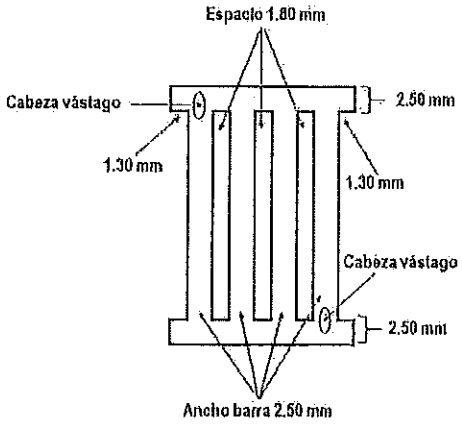


Reverso galón cadete 4to año

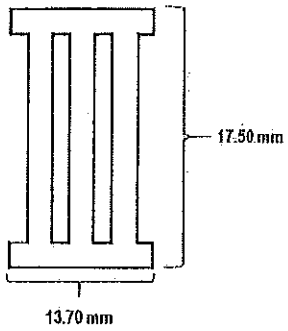


Anverso galón cadete 3er año

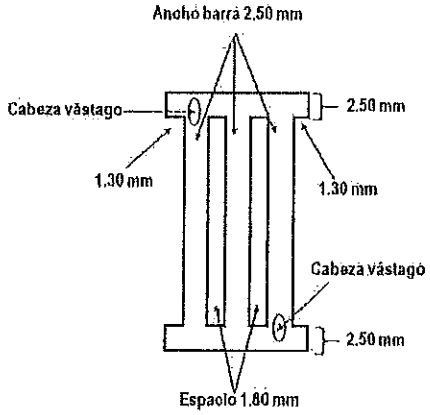


Reverso galón cadete 3er año

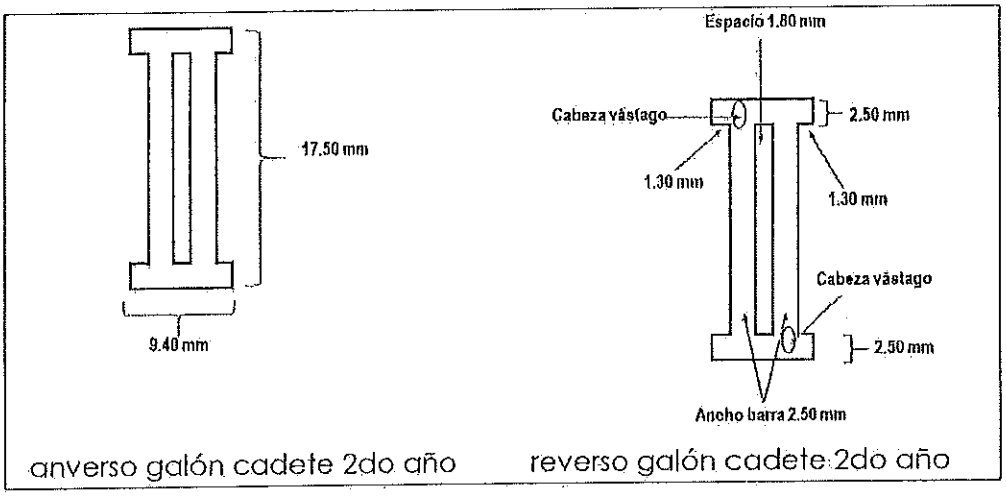


anverso galón cadete 2do año reverso galón cadete 2do año

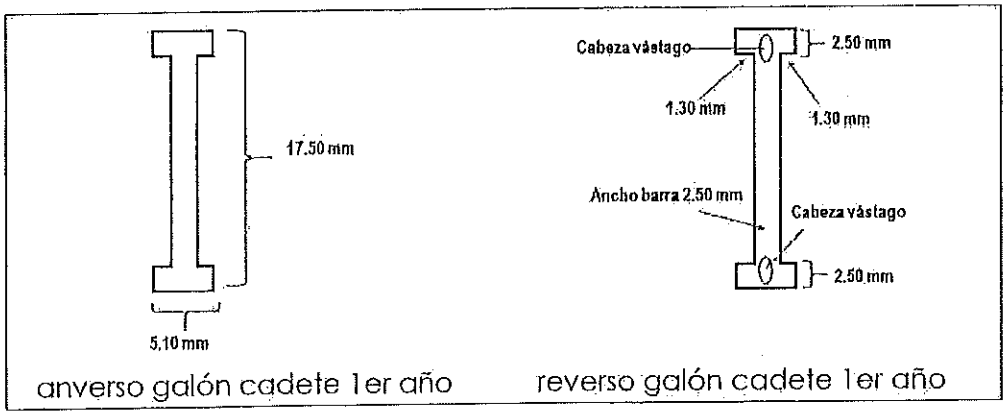


anverso galón cadete 1er año reverso galón cadete 1er año

b. Los vástagos: Son DOS (2) piezas metálicas en forma de clavo con cabeza plana. La cabeza del vástago se ubica en el anverso del galón en forma diagonal (a excepción del grado de cadete de 1er. año que va en paralelo). El extremo libre, el cual se inserta en la prenda del uniforme, es puntiagudo y a 0.8 mm de va una ranura de seguridad que sostiene al tope o mariposa de seguridad.

DIRNOTEMAT V°B° Jef. Dpto. Normalización

DIRECCIÓN DE NORMAS TÉCNICAS DEL MATERIAL DIRNOTEMAT

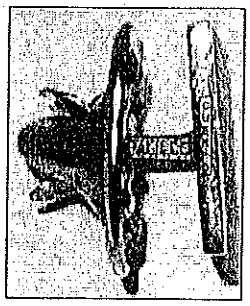

Detalle del vástago y mariposa de seguridad

## 3.- Descripción del proceso de estampado

El proceso de estampado requiere del empleo de un molde (cuño), matriz o estampa para conformar la pieza del diseño de combinación de barras. El estampado de los metales se realiza por presión, consiguiendo que la chapa se adapte a la forma del molde. Posteriormente, la pieza terminada, se cubre con una lámina de 0.3 micras mínimas de grosor de oro de 24 quilates, por medio de un baño electrolítico para darle el color dorado.

## 4.- Cuadro de medidas por cada tipo de galón

| GRADO | LARGO DE GALÓN |
|---|---|
| Cadete 4to. año | 18 mm |
| Cadete 3er. año | 13.70 mm |
| Cadete 2do. año | 9.40 mm |
| Cadete 1er. año | 5.10 mm |

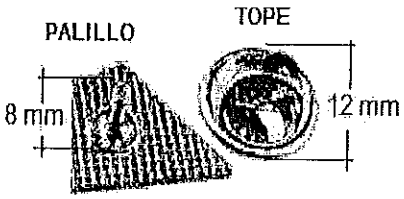


Medidas del vástago

## 5.- Acabado y presentación final

El galón metálico cadete naval es recubierto con resina de protección secado al horno. Pulido de bordes y relieves. Baño de oro uniforme sin claros.

## 6.- Tolerancias permitidas

a. En el diseño del galón: No se acepta modificaciones no detalladas en la presente especificación Técnica. En la cara superior del cuerpo, se puede adicionar una lámina de oro de 18 kilates.

b. En las dimensiones de las partes: Las medidas del ancho o largo del galón ± 0.5 mm.

c. En el color de los insumos: No se acepta cambios de color no detalladas en la presente especificación técnica.

## 7.- Características técnicas de los insumos

a. Metal principal

| CARACTERÍSTICAS TÉCNICAS | PARÁMETROS |
|---|---|
| Composición | Cu80 / Sn20 ± 5% |
| Color | Oro amarillo (por baño electrolítico de oro) |
| Acabado | ▪ Alta rigidez<br>▪ Brillante |

## 8.- Unidad de medida

unidad = TRES (3) galones metálico cadete naval.
En el requerimiento, se especificará el tipo de galón metálico cadete naval a adquirirse.

## 9.- Rotulado del galón

Cada galón metálico cadete naval puede llevar la marca comercial (logotipo, imagotipo o isologo) del fabricante.

La base de cartulina folkote de cada galón metálico cadete naval, presenta impresa la siguiente información (pudiendo ir en el anverso o reverso o en ambos):

- Nombre del tipo de galón cadete naval (según corresponda).
- Razón social de la empresa proveedora.
- "Proceso Nº .....".
- PROHIBIDA SU VENTA.

**10.- Embalaje individual**

Cada galón metálico cadete naval se interna sobre UNA (1) base de cartulina folkote mate calibre 14, color azul marino (azul oscuro) o blanco, dentro de una envoltura de polietileno (PE) o tipo ziploc, cerrada, transparente, resistente al transporte y manipuleo.

a. Embalaje para internamiento: Todos los empaques de un mismo grado van dentro de UNA (1) bolsa y todas las bolsas de todos los grados solicitados, se internan dentro de UNA (1) caja de cartón de tamaño acorde. Tanto las bolsas como la caja, son resistentes al transporte, manipuleo y almacenamiento. La caja lleva UNA (1) etiqueta con la siguiente información:

- Denominación del producto: Galón metálico cadete naval.
- Cantidad de galones en números y letras por grado.
- Razón social de la empresa proveedora.
- "Proceso Nº .....".
- PROHIBIDA SU VENTA.

**11.- Metodología de evaluación**

Método de evaluación para distintivos metálicos.

**12.- Presentación de muestras para el proceso de selección**

a. Condiciones de la muestra:

(1) Cantidad de muestras : UN (1) par

(2) Etiqueta de la muestra : ▪ Sin etiqueta de marca comercial del postor o del fabricante

(3) Empaque de la muestra :
- Caja del embalaje individual
- No debe presentar información impresa o escrita de la empresa postora.

(4) Rotulado del empaque :
- Etiqueta blanca
- Nombre y número del proceso de adquisición
- Nombre del producto - Nro. Ítem

b. Condiciones de la muestra para casos especiales:

(1) Denominación de caso especial :
- Adquisiciones menores a DIEZ (10) piezas
- Otros casos, determinados por la Dirección de Normas Técnicas del Material

(2) Condiciones de la muestra :
- Se especificará para cada proceso

c. Documentación técnica: Deberá entregar la documentación detallada en la metodología de evaluación.

DIRNOTEMAT - Jef. Dpto. Normalización - V°B°

DIRECCIÓN DE NORMAS TÉCNICAS DEL MATERIAL - DIRNOTEMAT