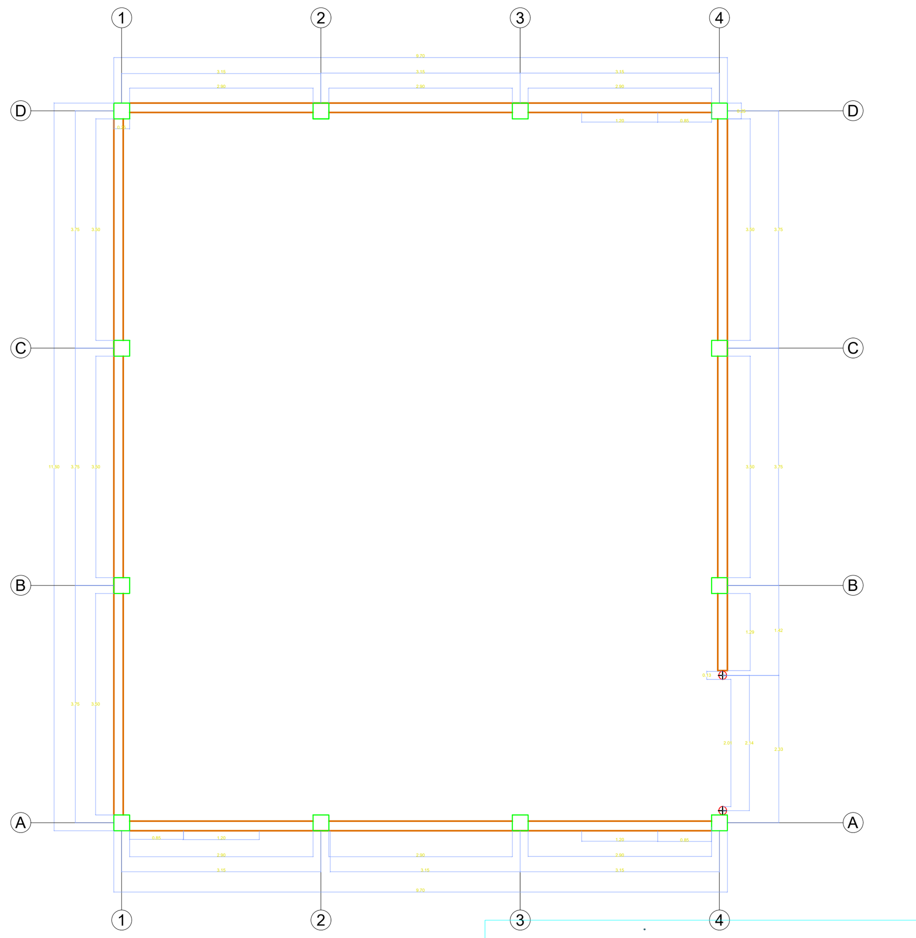

PLANO DE DISTRIBUCIÓN
ESCALA 1/100

MUNICIPALIDAD DISTRITAL DE VELILLE - CHUMBIVILCAS - CUSCO

PROYECTO: MEJORAMIENTO DE LOS SERVICIOS DE APOYO AL DESARROLLO PRODUCTIVO EN LA ACTIVIDAD PRODUCTIVA Y COMPETITIVA DE GANADO BOVINO DE CARNE DEL DISTRITO DE VELILLE - CHUMBIVICAS - CUSCO

PLANO: COBERTURA PARA ENGORDE DE GANADO BOVINO

UBICACION:	ESCALA: INDICADA	REVISADO:	PLANO : 1/50
DEPARTAMENTO : CUSCO PROVINCIA : CHUMBIVILCAS DISTRITO : VELILLE LOCALIDAD : VARIOS	FECHA: CAD: P.A.Q	APROBADO: CONSULTOR : PAJOA CORPORACION EMPRESA INDIVIDUAL DE RESPONSABILIDAD LIMITADA SR : GUIDO ALVAREZ OBLITAS	P-01

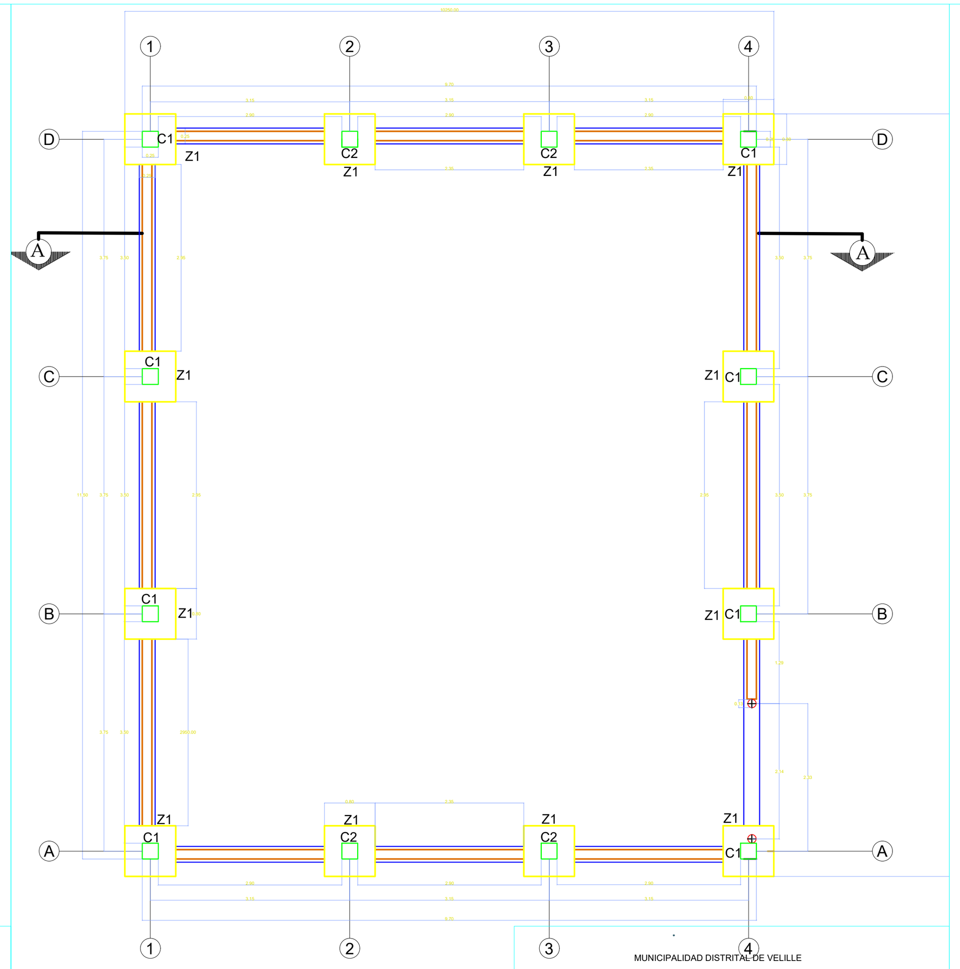

PLANO DE CIMENTACION
ESCALA 1/100

MUNICIPALIDAD DISTRITAL DE VELILLE

PROYECTO: MEJORAMIENTO DE LOS SERVICIOS DE APOYO AL DESARROLLO PRODUCTIVO EN LA ACTIVIDAD PRODUCTIVA Y COMPETITIVA DE GANADO BOVINO DE CARNE DEL DISTRITO DE VELILLE - CHUMBIVICAS - CUSCO

PLANO: COBERTURA PARA ENGORDE DE GANADO BOVINO

UBICACION:	ESCALA: INDICADA	REVISADO:	PLANO : 1/50
DEPARTAMENTO : CUSCO PROVINCIA : CHUMBIVILCAS DISTRITO : VELILLE LOCALIDAD : VARIOS	FECHA: CAD: P.A.Q	APROBADO: CONSULTOR : PAJOA CORPORACION EMPRESA INDIVIDUAL DE RESPONSABILIDAD LIMITADA SR : GUIDO ALVAREZ OBLITAS	P-02

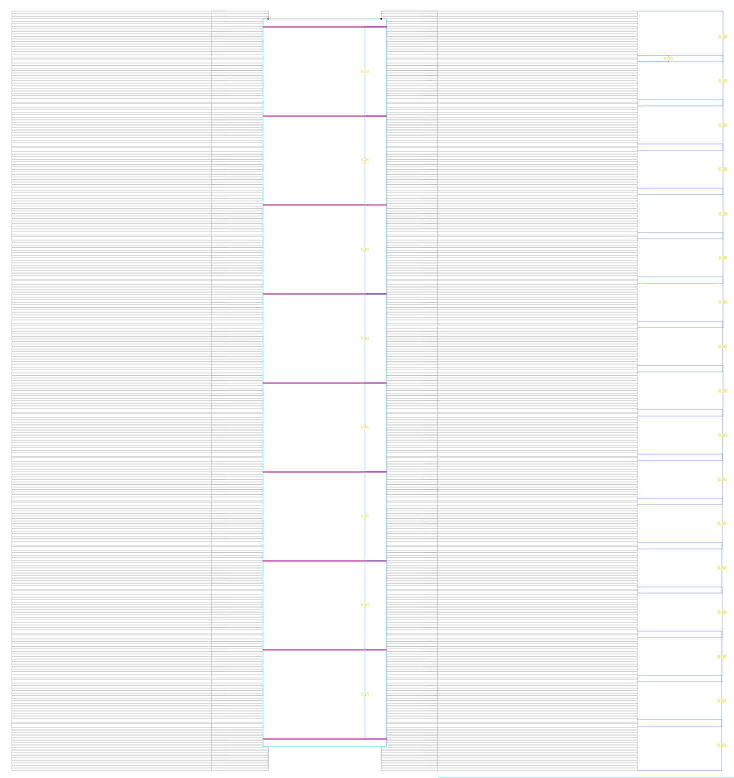

PLANO DE DISTRIBUCION DE CALAMINAS
ESCALA 1/100

MUNICIPALIDAD DISTRITAL DE VELILLE

PROYECTO: MEJORAMIENTO DE LOS SERVICIOS DE APOYO AL DESARROLLO PRODUCTIVO EN LA ACTIVIDAD PRODUCTIVA Y COMPETITIVA DE GANADO BOVINO DE CARNE DEL DISTRITO DE VELILLE - CHUMBIVICAS - CUSCO

PLANO: COBERTURA PARA ENGORDE DE GANADO BOVINO

UBICACION:	ESCALA: INDICADA	REVISADO:	PLANO : 1/50
DEPARTAMENTO : CUSCO PROVINCIA : CHUMBIVILCAS DISTRITO : VELILLE LOCALIDAD : VARIOS	FECHA: CAD: P.A.Q	APROBADO: CONSULTOR : PAJOA CORPORACION EMPRESA INDIVIDUAL DE RESPONSABILIDAD LIMITADA SR : GUIDO ALVAREZ OBLITAS	P-03

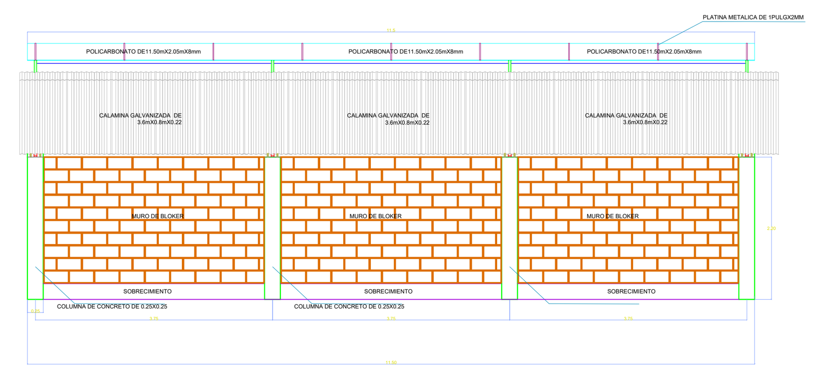

PLANO ELEVACION POSTERIOR
ESCALA 1/100

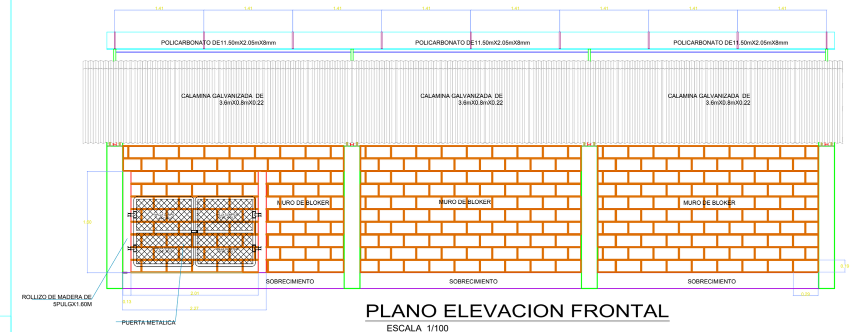

PLANO ELEVACION FRONTAL
ESCALA 1/100

MUNICIPALIDAD DISTRITAL DE VELILLE

PROYECTO: MEJORAMIENTO DE LOS SERVICIOS DE APOYO AL DESARROLLO PRODUCTIVO EN LA ACTIVIDAD PRODUCTIVA Y COMPETITIVA DE GANADO BOVINO DE CARNE DEL DISTRITO DE VELILLE - CHUMBIVICAS - CUSCO

PLANO: COBERTURA PARA ENGORDE DE GANADO BOVINO

UBICACION:	ESCALA: INDICADA	REVISADO:	PLANO : 1/50
DEPARTAMENTO : CUSCO PROVINCIA : CHUMBIVILCAS DISTRITO : VELILLE LOCALIDAD : VARIOS	FECHA: CAD: P.A.Q	APROBADO: CONSULTOR : PAJOA CORPORACION EMPRESA INDIVIDUAL DE RESPONSABILIDAD LIMITADA SR : GUIDO ALVAREZ OBLITAS	P-04

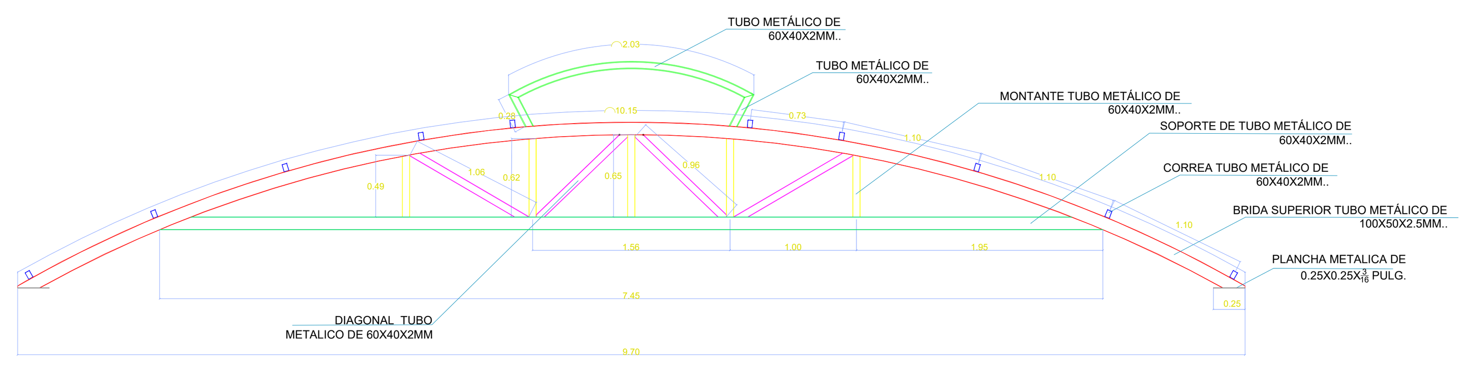

PLANO ELEVACION DE LA CERCHA
ESCALA 1/50

MUNICIPALIDAD DISTRITAL DE VELILLE

PROYECTO: MEJORAMIENTO DE LOS SERVICIOS DE APOYO AL DESARROLLO PRODUCTIVO EN LA ACTIVIDAD PRODUCTIVA Y COMPETITIVA DE GANADO BOVINO DE CARNE DEL DISTRITO DE VELILLE - CHUMBIVICAS - CUSCO

PLANO: COBERTURA PARA ENGORDE DE GANADO BOVINO

UBICACION:	ESCALA: INDICADA	REVISADO:	PLANO : 1/50
DEPARTAMENTO : CUSCO PROVINCIA : CHUMBIVILCAS DISTRITO : VELILLE LOCALIDAD : VARIOS	FECHA: CAD: P.A.Q	APROBADO: CONSULTOR : PAJOA CORPORACION EMPRESA INDIVIDUAL DE RESPONSABILIDAD LIMITADA SR : GUIDO ALVAREZ OBLITAS	P-05

CUADRO DE ESTRIBOS

TIPO	Ø "	Espaciamiento en cada extremo
1	6 mm.	2 @.1, 2@ .15, 1@ .25 RESTO @.2

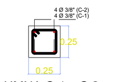

COLUMNA C-1 y C.2
ESCALA 1/25 TIPO 1
NOTA: Las columnas C-1 tendran una altura de 2.25 m.
Las columnas C-2 tendran una altura de 2.65 m.

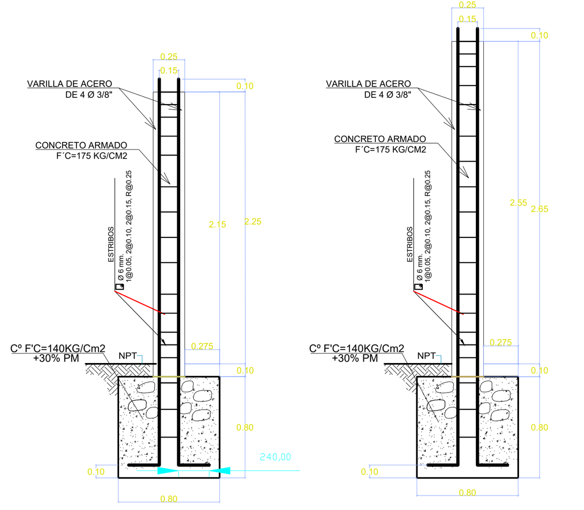

DETALLE C-1
COLUMNA DE CONCRETO
ESCALA 1/50

DETALLE C-2
COLUMNA DE CONCRETO
ESCALA 1/50

MUNICIPALIDAD DISTRITAL DE VELILLE

PROYECTO: MEJORAMIENTO DE LOS SERVICIOS DE APOYO AL DESARROLLO PRODUCTIVO EN LA ACTIVIDAD PRODUCTIVA Y COMPETITIVA DE GANADO BOVINO DE CARNE DEL DISTRITO DE VELILLE - CHUMBIVICAS - CUSCO

PLANO: COBERTURA PARA ENGORDE DE GANADO BOVINO

UBICACION:	ESCALA: INDICADA	REVISADO:	PLANO : 1/50
DEPARTAMENTO : CUSCO PROVINCIA : CHUMBIVILCAS DISTRITO : VELILLE LOCALIDAD : VARIOS	FECHA: CAD: P.A.Q	APROBADO: CONSULTOR : PAJOA CORPORACION EMPRESA INDIVIDUAL DE RESPONSABILIDAD LIMITADA SR : GUIDO ALVAREZ OBLITAS	P-06

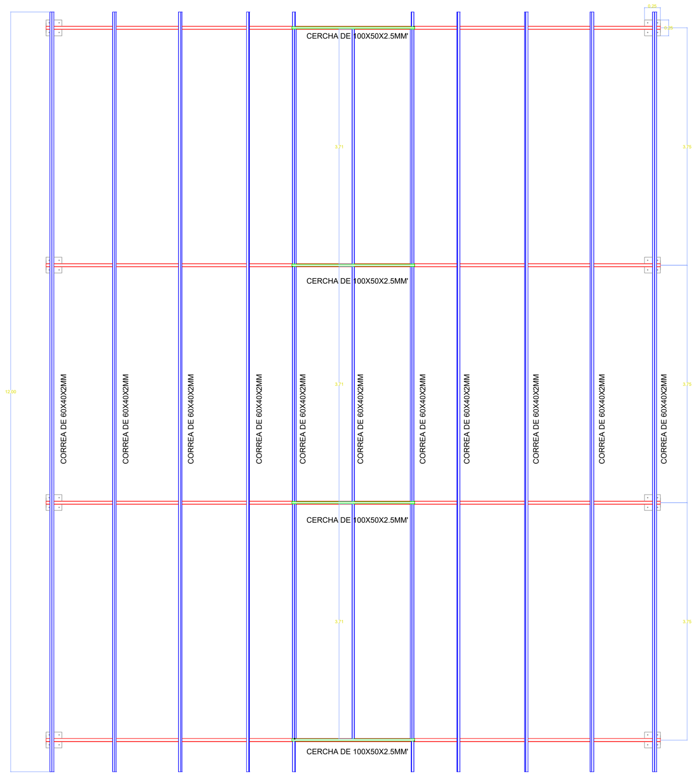

PLANO DE DISTRIBUCION DE CORREAS
ESCALA 1/100

MUNICIPALIDAD DISTRITAL DE VELILLE

PROYECTO: MEJORAMIENTO DE LOS SERVICIOS DE APOYO AL DESARROLLO PRODUCTIVO EN LA ACTIVIDAD PRODUCTIVA Y COMPETITIVA DE GANADO BOVINO DE CARNE DEL DISTRITO DE VELILLE - CHUMBIVICAS - CUSCO

PLANO: COBERTURA PARA ENGORDE DE GANADO BOVINO

UBICACION:	ESCALA: INDICADA	REVISADO:	PLANO : 1/50
DEPARTAMENTO : CUSCO PROVINCIA : CHUMBIVILCAS DISTRITO : VELILLE LOCALIDAD : VARIOS	FECHA: CAD: P.A.Q	APROBADO: CONSULTOR : PAJOA CORPORACION EMPRESA INDIVIDUAL DE RESPONSABILIDAD LIMITADA SR : GUIDO ALVAREZ OBLITAS	P-07

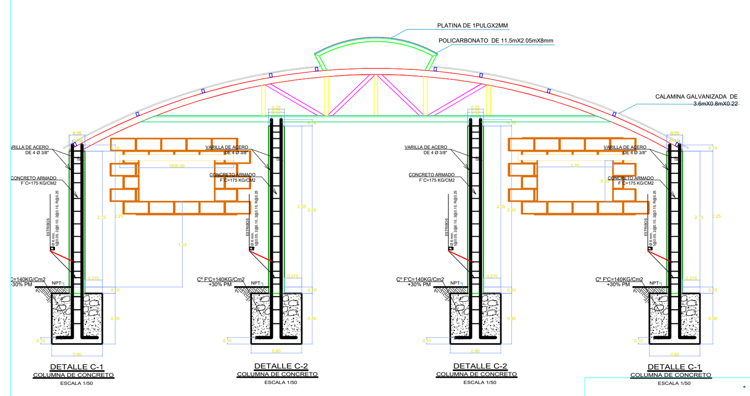

PLANO CORTE A - A
ESCALA 1/100

MUNICIPALIDAD DISTRITAL DE VELILLE

PROYECTO: MEJORAMIENTO DE LOS SERVICIOS DE APOYO AL DESARROLLO PRODUCTIVO EN LA ACTIVIDAD PRODUCTIVA Y COMPETITIVA DE GANADO BOVINO DE CARNE DEL DISTRITO DE VELILLE - CHUMBIVICAS - CUSCO

PLANO: COBERTURA PARA ENGORDE DE GANADO BOVINO

UBICACION:	ESCALA: INDICADA	REVISADO:	PLANO : 1/50
DEPARTAMENTO : CUSCO PROVINCIA : CHUMBIVILCAS DISTRITO : VELILLE LOCALIDAD : VARIOS	FECHA: CAD: P.A.Q	APROBADO: CONSULTOR : PAJOA CORPORACION EMPRESA INDIVIDUAL DE RESPONSABILIDAD LIMITADA SR : GUIDO ALVAREZ OBLITAS	P-08

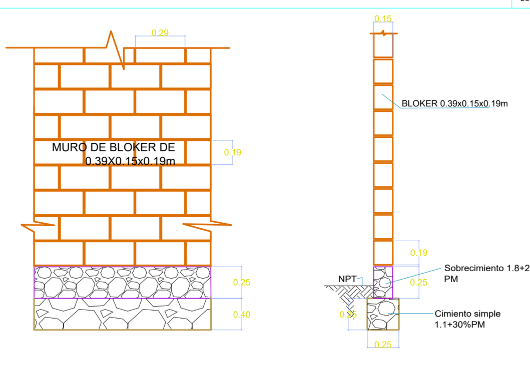

DETALLE Nº 01
DETALLE CIMIENTOS CORRIDOS Y MURO DE BLOKER
ESCALA 1/50

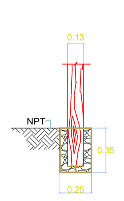

DETALLE Nº 02
SOPORTE DE ROLLIZO DE 5 PULGADAS
ESCALA 1/50

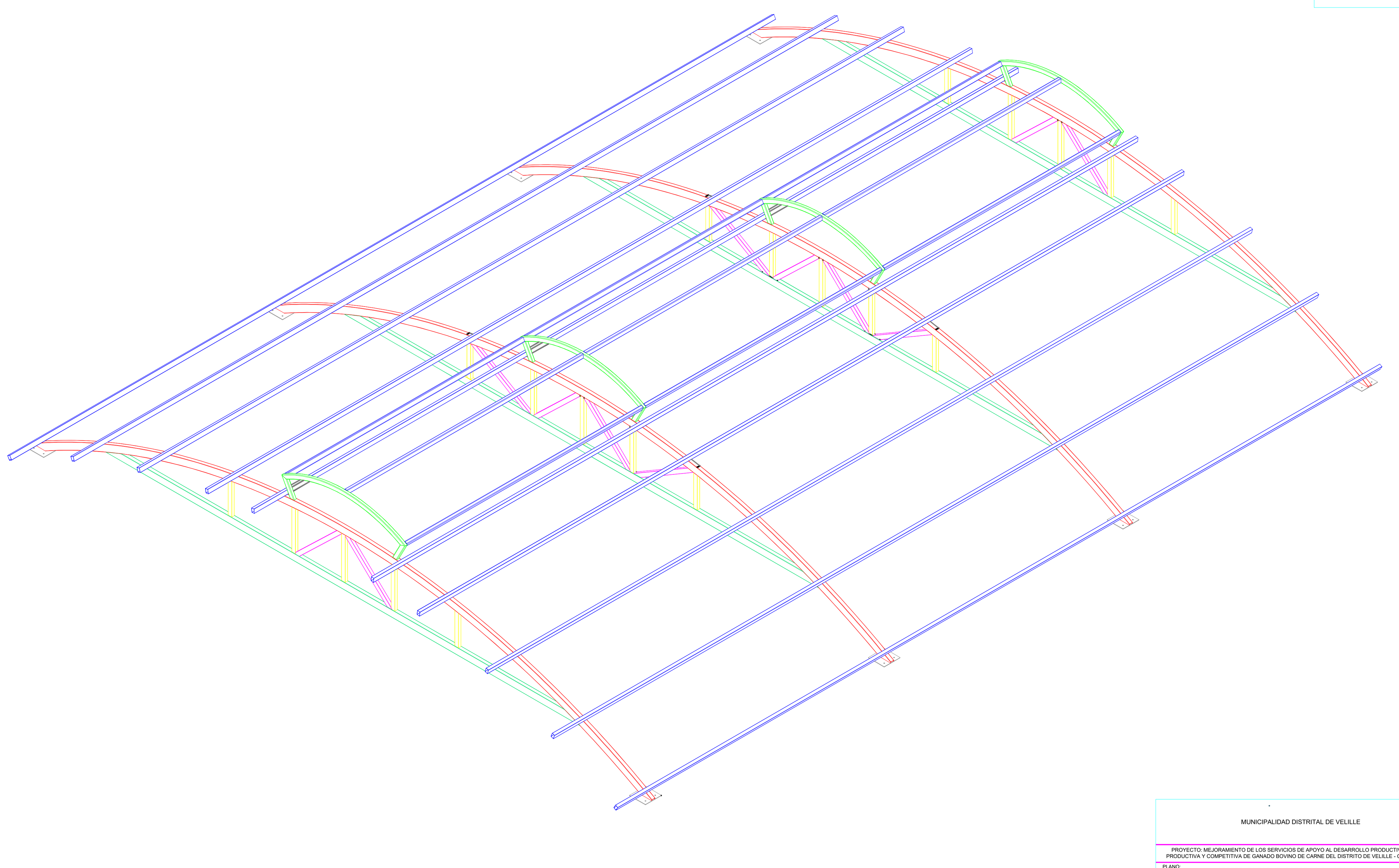

PLANO ISOMETRICO DE ESTRUCTURAS
ESCALA 1/50

MUNICIPALIDAD DISTRITAL DE VELILLE

PROYECTO: MEJORAMIENTO DE LOS SERVICIOS DE APOYO AL DESARROLLO PRODUCTIVO EN LA ACTIVIDAD PRODUCTIVA Y COMPETITIVA DE GANADO BOVINO DE CARNE DEL DISTRITO DE VELILLE - CHUMBIVICAS - CUSCO

PLANO: COBERTURA PARA ENGORDE DE GANADO BOVINO

UBICACION:	ESCALA: INDICADA	REVISADO:	PLANO : 1/50
DEPARTAMENTO : CUSCO PROVINCIA : CHUMBIVILCAS DISTRITO : VELILLE LOCALIDAD : VARIOS	FECHA: CAD: P.A.Q	APROBADO: CONSULTOR : PAJOA CORPORACION EMPRESA INDIVIDUAL DE RESPONSABILIDAD LIMITADA SR : GUIDO ALVAREZ OBLITAS	P-09

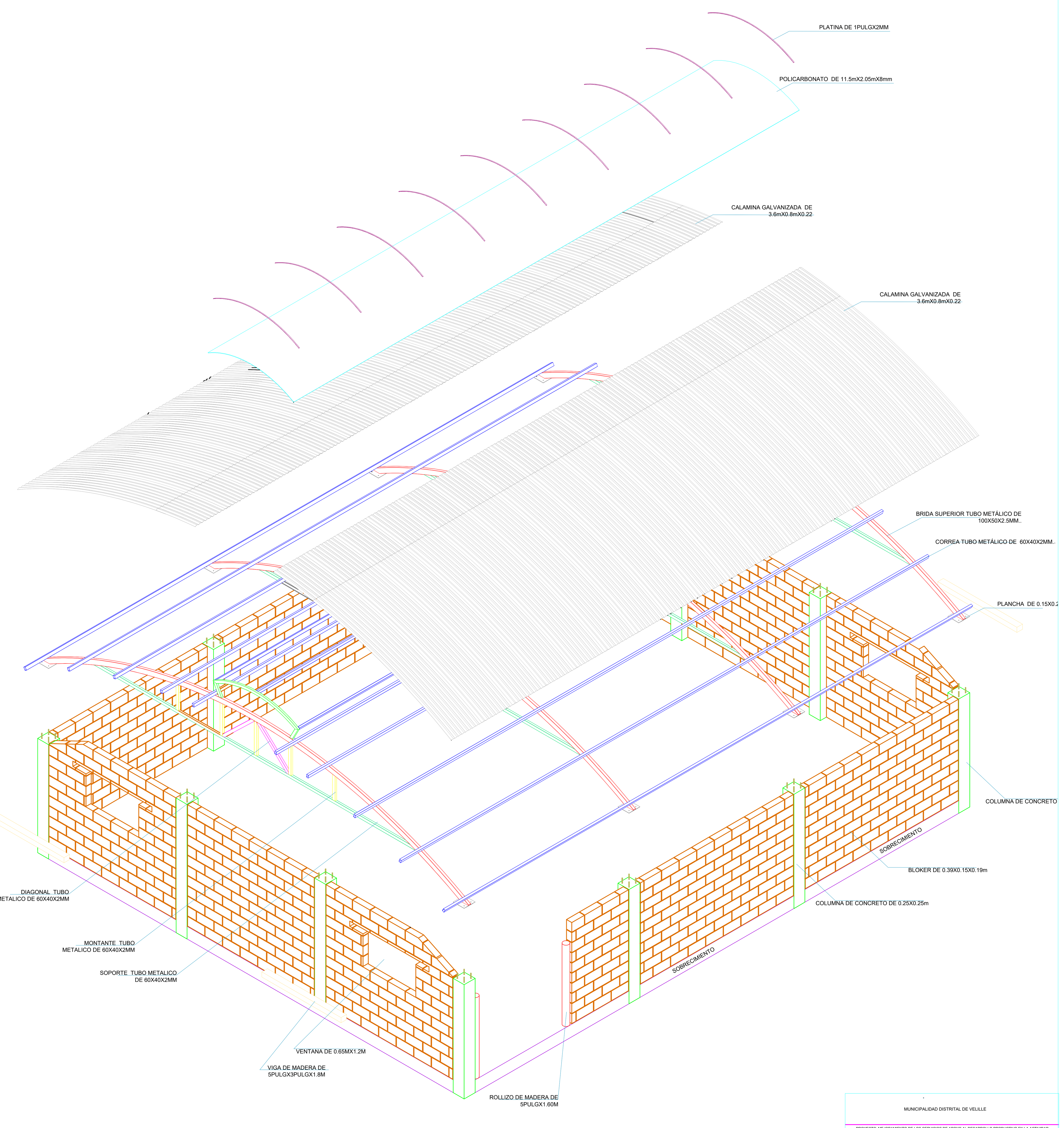

PLANO ISOMETRICO
ESCALA 1/50

MUNICIPALIDAD DISTRITAL DE VELILLE

PROYECTO: MEJORAMIENTO DE LOS SERVICIOS DE APOYO AL DESARROLLO PRODUCTIVO EN LA ACTIVIDAD PRODUCTIVA Y COMPETITIVA DE GANADO BOVINO DE CARNE DEL DISTRITO DE VELILLE - CHUMBIVICAS - CUSCO

PLANO: COBERTURA PARA ENGORDE DE GANADO BOVINO

UBICACION:	ESCALA: INDICADA	REVISADO:	PLANO : 1/50
DEPARTAMENTO : CUSCO PROVINCIA : CHUMBIVILCAS DISTRITO : VELILLE LOCALIDAD : VARIOS	FECHA: CAD: P.A.Q	APROBADO: CONSULTOR : PAJOA CORPORACION EMPRESA INDIVIDUAL DE RESPONSABILIDAD LIMITADA SR : GUIDO ALVAREZ OBLITAS	P-10