CLAVE	ELEMENTO
M1-a	**MESA DE METAL CON POLIPROPILENO PARA ALUMNOS NIVEL PRIMARIA DE 1° A 2° GRADO**

NIVEL EDUCATIVO	CLAVE	ESPACIOS	CANTIDAD
PRIMARIA		AULA	

FORMA **CLAVE**

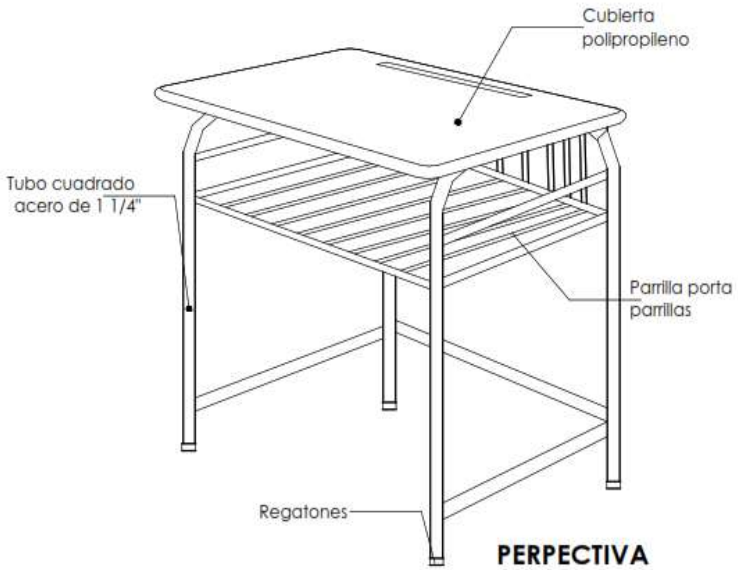

PERPECTIVA

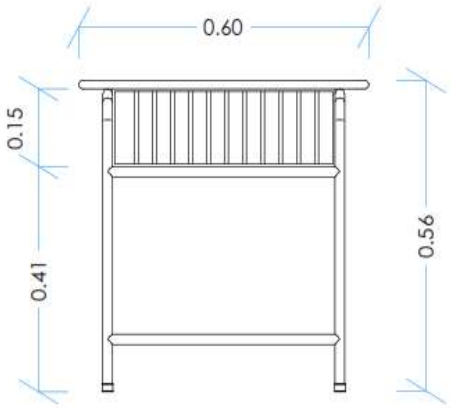

VISTA FRONTAL

ESC 1:10

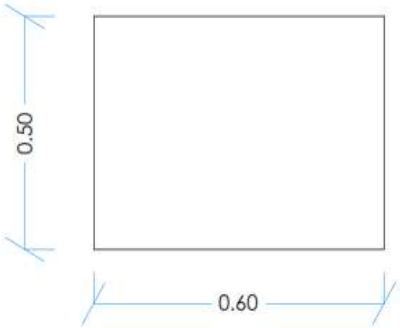

VISTA SUPERIOR

ESC 1:10

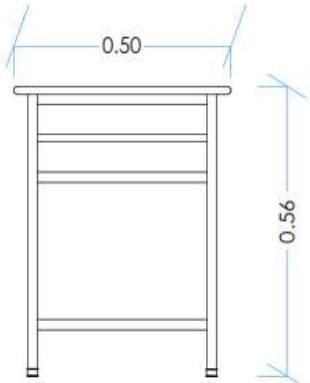

VISTA LATERAL

ESC 1:10

ESPECIFICACIONES

ELEMENTO	DESCRIPCIÓN
Estructura	Tubular de acero formada por patas de tubo de sección cuadrada de 1 1/4", unidas a 3 largueros de la base y 2 travesaños que soportan el cajon.
Cubierta	Rectangular con cantos redondeados, en polipropileno de alto impacto
Cajoneria	Tendra parrilla porta cuadernos debajo de tablero de polipropileno
Regatones	Cuadrados de polipropileno de alto impacto

	MEDIDAS
Ancho	50 cm
Longitud	60 cm
Altura	56 cm

CLAVE	ELEMENTO
M1-b	**MESA DE METAL CON POLIPROPILENO PARA ALUMNOS NIVEL PRIMARIA DE 3° A 4° GRADO**

NIVEL EDUCATIVO	CLAVE	ESPACIOS
PRIMARIA		AULA

FORMA	CLAVE

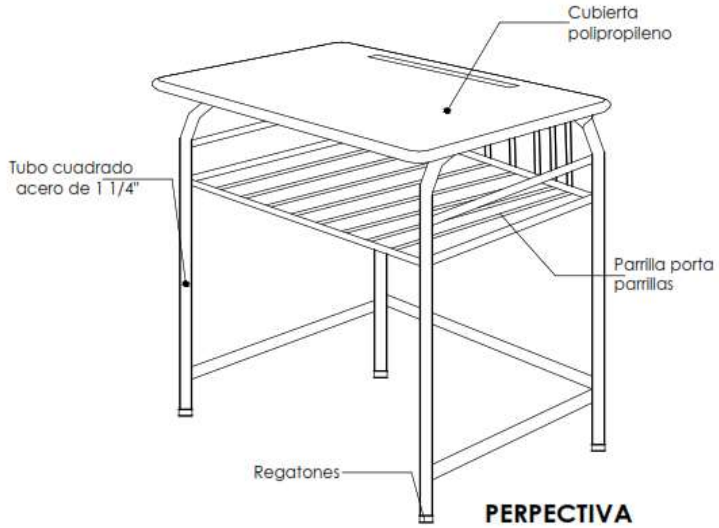

PERPECTIVA

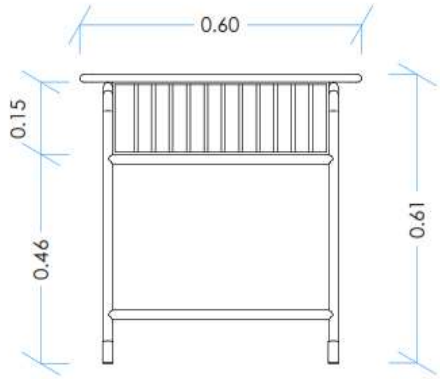

VISTA FRONTAL

ESC 1:10

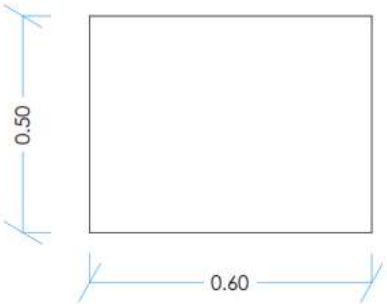

VISTA SUPERIOR

ESC 1:10

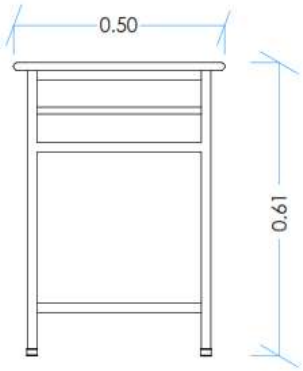

VISTA LATERAL

ESC 1:10

ESPECIFICACIONES

ELEMENTO	DESCRIPCIÓN
Estructura	Tubular de acero formada por patas de tubo de sección cuadrada de 1 1/4", unidas a 3 largueros de la base y 2 travesaños que soportan el cajon.
Cubierta	Rectangular con cantos redondeados, en polipropileno de alto impacto
Cajoneria	Tendra parrilla porta cuadernos debajo de tablero de polipropileno
Regatones	Cuadrados de polipropileno de alto impacto

	MEDIDAS
Ancho	50 cm
Longitud	60 cm
Altura	61 cm

CLAVE	ELEMENTO
M1-c	**MESA DE METAL CON POLIPROPILENO PARA ALUMNOS NIVEL PRIMARIA DE 5° A 6° GRADO**

NIVEL EDUCATIVO	CLAVE	ESPACIOS
PRIMARIA		AULA

FORMA — **CLAVE**

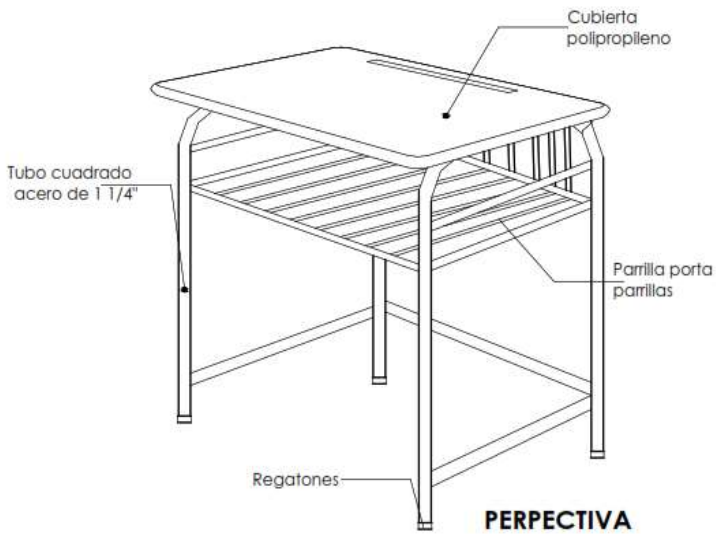

PERPECTIVA

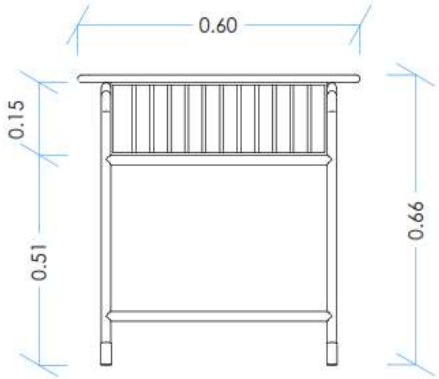

VISTA FRONTAL
ESC 1:10

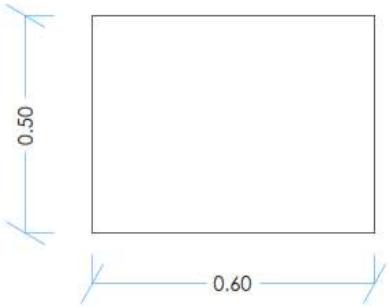

VISTA SUPERIOR
ESC 1:10

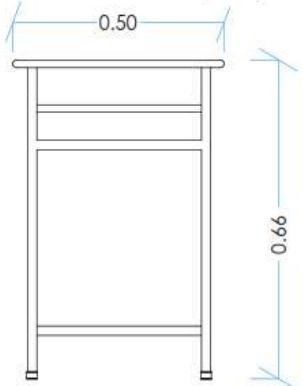

VISTA LATERAL
ESC 1:10

ESPECIFICACIONES

ELEMENTO	DESCRIPCIÓN
Estructura	Tubular de acero formada por patas de tubo de sección cuadrada de 1 1/4", unidas a 3 largueros de la base y 2 travesaños que soportan el cajon.
Cubierta	Rectangular con cantos redondeados, en polipropileno de alto impacto
Cajoneria	Tendra parrilla porta cuadernos debajo de tablero de polipropileno
Regatones	Cuadrados de polipropileno de alto impacto

	MEDIDAS
Ancho	50 cm
Longitud	60 cm
Altura	66 cm

CLAVE	ELEMENTO
M1A	**MESA DE METAL CON POLIPROPILENO PARA ALUMNOS NIVEL SECUNDARIO DE 1° A 2° GRADO**

NIVEL EDUCATIVO	CLAVE	ESPACIOS
SECUNDARIA		AULAS PEDAGOGICAS

FORMA	CLAVE

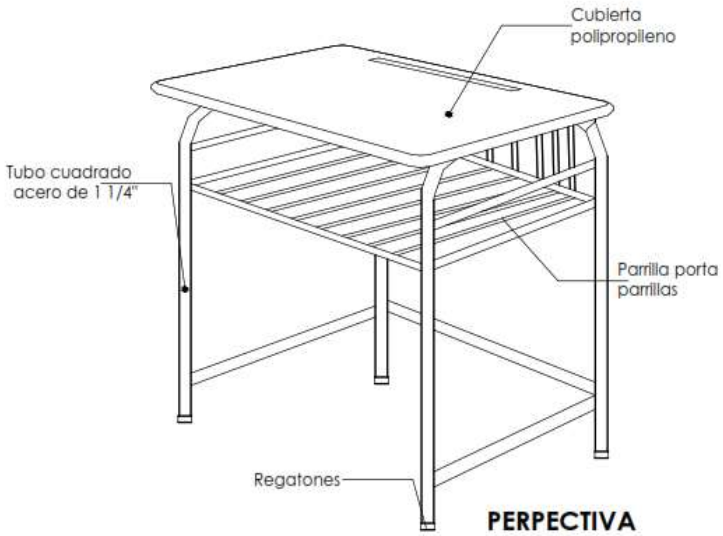

PERPECTIVA

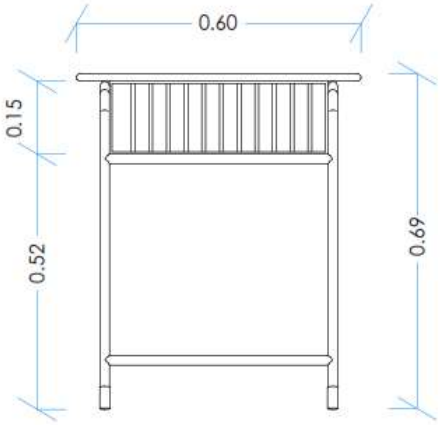

VISTA FRONTAL

ESC 1:10

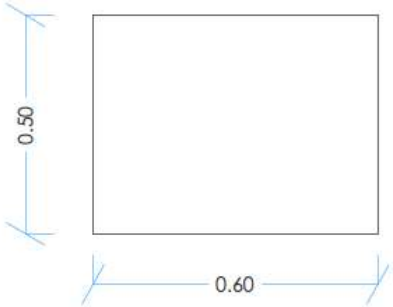

VISTA SUPERIOR

ESC 1:10

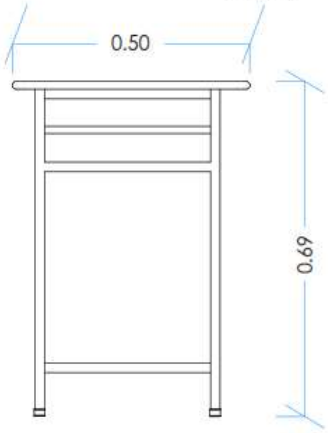

VISTA LATERAL

ESC 1:10

ESPECIFICACIONES

ELEMENTO	DESCRIPCIÓN
Estructura	Tubular de acero formada por patas de tubo de sección cuadrada de 1 1/4", unidas a 3 largueros de la base y 2 travesaños que soportan el cajon.
Cubierta	Rectangular con cantos redondeados, en polipropileno de alto impacto
Cajoneria	Tendra parrilla porta cuadernos debajo de tablero de polipropileno
Regatones	Cuadrados de polipropileno de alto impacto

	MEDIDAS
Ancho	50 cm
Longitud	60 cm
Altura	69 cm

CLAVE	ELEMENTO
M2A	**MESA DE METAL CON POLIPROPILENO PARA ALUMNOS NIVEL SECUNDARIO DE 3° A 4° GRADO**

NIVEL EDUCATIVO	CLAVE	ESPACIOS
SECUNDARIA		AULAS PEDAGOGICAS

FORMA	CLAVE

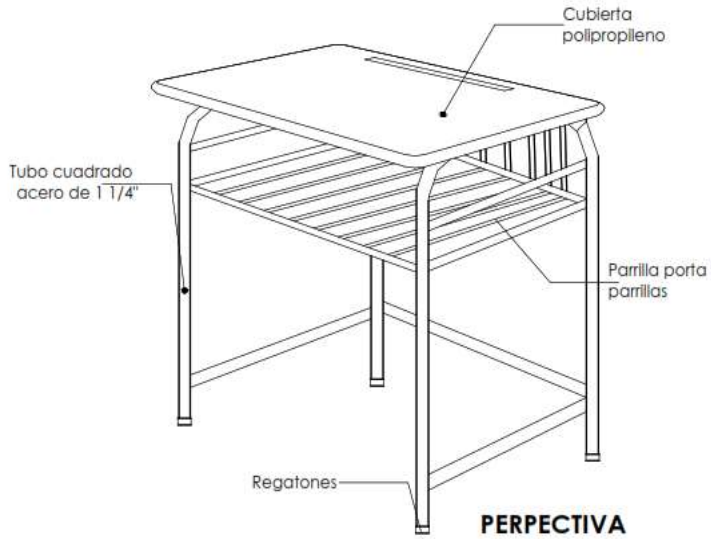

PERPECTIVA

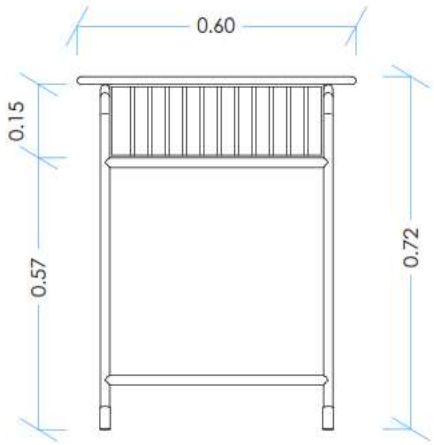

VISTA FRONTAL

ESC 1:10

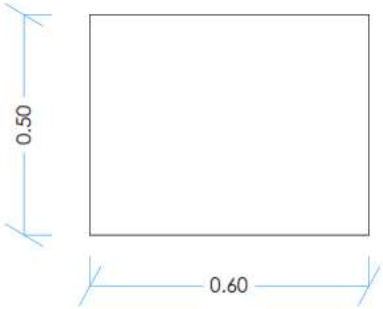

VISTA SUPERIOR

ESC 1:10

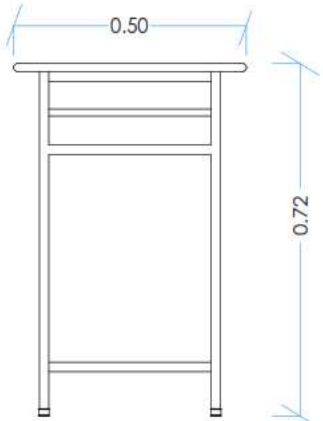

VISTA LATERAL

ESC 1:10

ESPECIFICACIONES

ELEMENTO	DESCRIPCIÓN
Estructura	Tubular de acero formada por patas de tubo de sección cuadrada de 1 1/4", unidas a 3 largueros de la base y 2 travesaños que soportan el cajon.
Cubierta	Rectangular con cantos redondeados, en polipropileno de alto impacto
Cajoneria	Tendra parrilla porta cuadernos debajo de tablero de polipropileno
Regatones	Cuadrados de polipropileno de alto impacto

	MEDIDAS
Ancho	50 cm
Longitud	60 cm
Altura	72 cm

CLAVE	ELEMENTO
M1A	**MESA DE METAL CON POLIPROPILENO PARA ALUMNOS NIVEL SECUNDARIO DE 5° GRADO**

NIVEL EDUCATIVO	CLAVE ESPACIOS
SECUNDARIA	AULAS PEDAGOGICAS

FORMA **CLAVE**

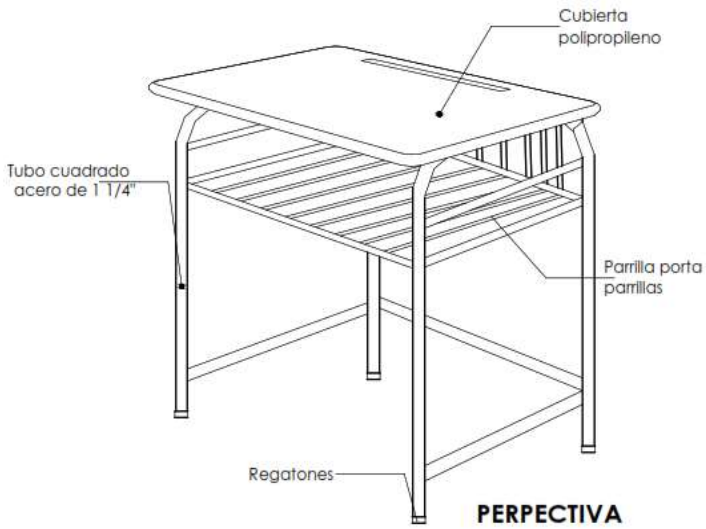

PERPECTIVA

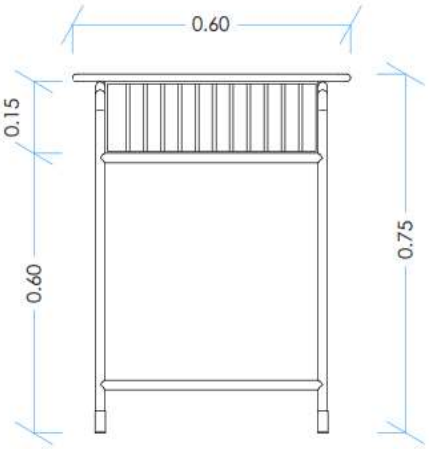

VISTA FRONTAL

ESC 1:10

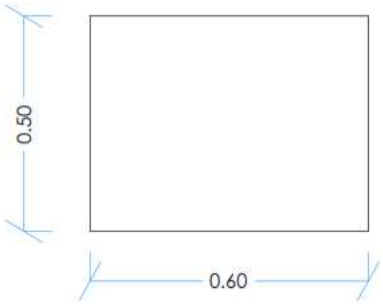

VISTA SUPERIOR

ESC 1:10

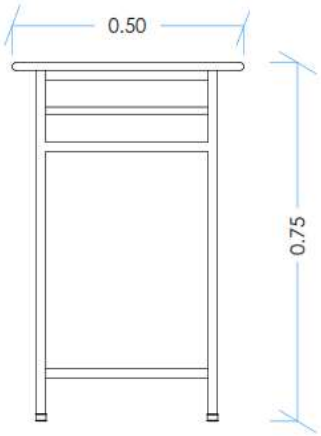

VISTA LATERAL

ESC 1:10

ESPECIFICACIONES

ELEMENTO	DESCRIPCIÓN
Estructura	Tubular de acero formada por patas de tubo de sección cuadrada de 1 1/4", unidas a 3 largueros de la base y 2 travesaños que soportan el cajon.
Cubierta	Rectangular con cantos redondeados, en polipropileno de alto impacto
Cajoneria	Tendra parrilla porta cuadernos debajo de tablero de polipropileno
Regatones	Cuadrados de polipropileno de alto impacto

	MEDIDAS
Ancho	50 cm
Longitud	60 cm
Altura	75 cm

CLAVE	ELEMENTO
M2-a	**SILLA FIJA DE METAL CON POLIPROPILENO PARA ALUMNOS DEL NIVEL PRIMARIA DE 1° A 2° GRADO**

NIVEL EDUCATIVO	CLAVE	ESPACIOS
PRIMARIA		

FORMA — **CLAVE**

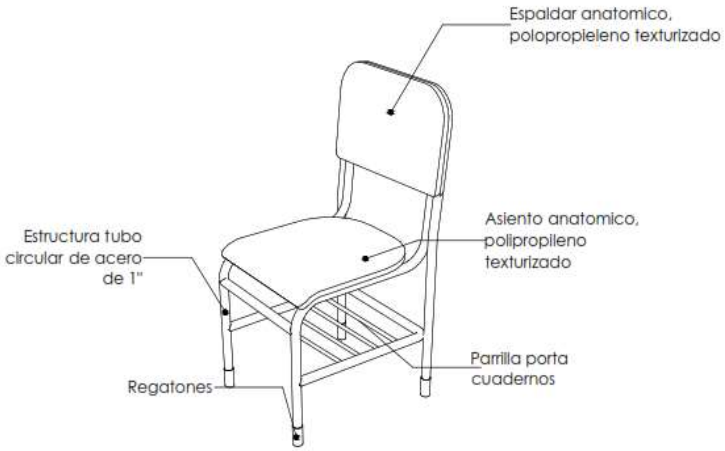

PERPECTIVA

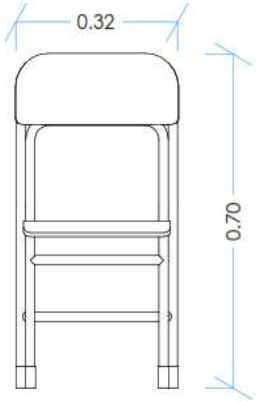

VISTA FRONTAL

ESC 1:10

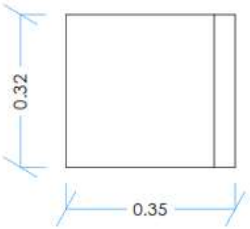

VISTA SUPERIOR

ESC 1:10

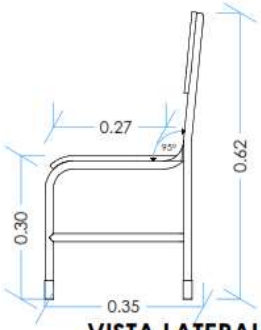

VISTA LATERAL

ESC 1:10

ESPECIFICACIONES

ELEMENTO	DESCRIPCIÓN
Estructura	Tubular de acero circular dobladas de 1",unidas a 3 largueros de la base, 1 antes del asiento y 2 travesaños que soportan el asiento.
Asiento	En polipropileno de alto impacto, con curvas anátomicas y texturizados en la cara expuesta
Espaldar	En polipropileno de alto impacto, con curvas anátomicas y texturizados en la cara expuesta
Regatones	Semiesféricos de polipropileno de alto impacto, 4cm de altura

	MEDIDAS
Ancho	32 cm
Longitud	35.9 cm
Altura	62 cm

CLAVE	ELEMENTO
M2-b	**SILLA FIJA DE METAL CON POLIPROPILENO PARA ALUMNOS DEL NIVEL PRIMARIA DE 3° A 4° GRADO**

NIVEL EDUCATIVO	CLAVE	ESPACIOS	CANTIDAD
PRIMARIA		AULA	

FORMA	CLAVE

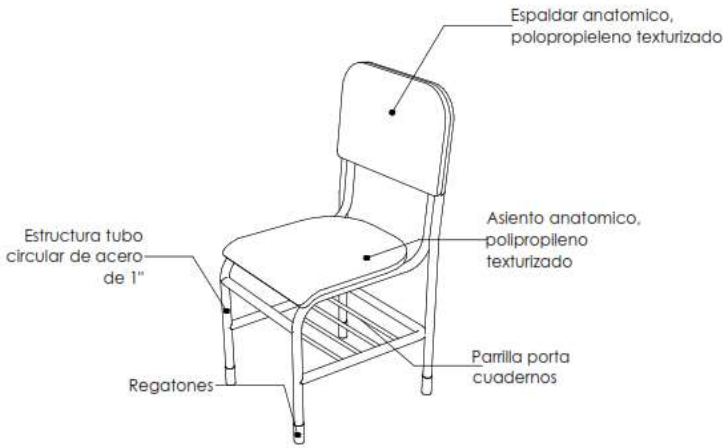

PERPECTIVA

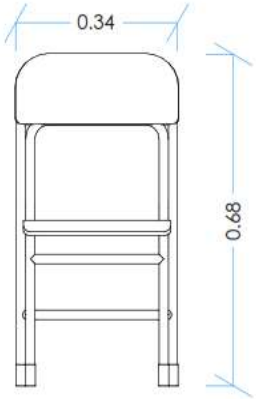

VISTA FRONTAL

ESC 1:10

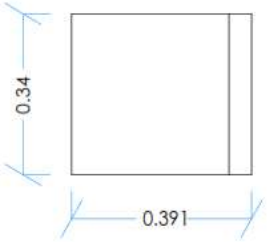

VISTA SUPERIOR

ESC 1:10

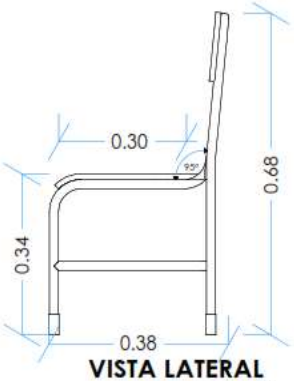

VISTA LATERAL

ESC 1:10

ELEMENTO	DESCRIPCIÓN
Estructura	Tubular de acero circular dobladas de 1",unidas a 3 largueros de la base, 1 antes del asiento y 2 travesaños que soportan el asiento.
Asiento	En polipropileno de alto impacto, con curvas anátomicas y texturizados en la cara expuesta
Espaldar	En polipropileno de alto impacto, con curvas anátomicas y texturizados en la cara expuesta
Regatones	Semiesféricos de polipropileno de alto impacto, 4cm de altura

	MEDIDAS
Ancho	34 cm
Longitud	39.1 cm
Altura	68 cm

CLAVE	ELEMENTO
M2-c	**SILLA FIJA DE METAL CON POLIPROPILENO PARA ALUMNOS DEL NIVEL PRIMARIA DE 5° A 6° GRADO**

NIVEL EDUCATIVO	CLAVE ESPACIOS
PRIMARIA	AULA, CENTRO DE RECURSOSEDUCATIVOS, AULA DE INNOVACION PEDAGOGICA

FORMA **CLAVE**

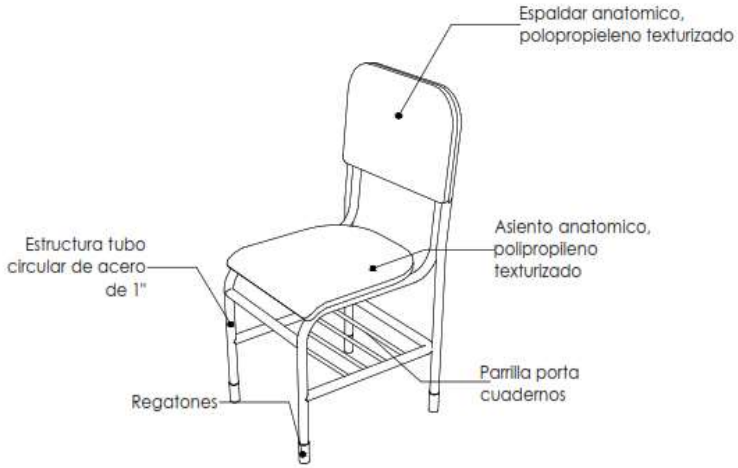

PERPECTIVA

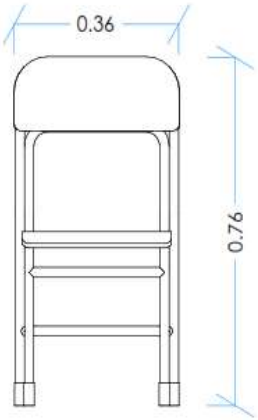

VISTA FRONTAL

ESC 1:10

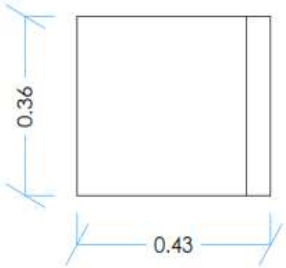

VISTA SUPERIOR

ESC 1:10

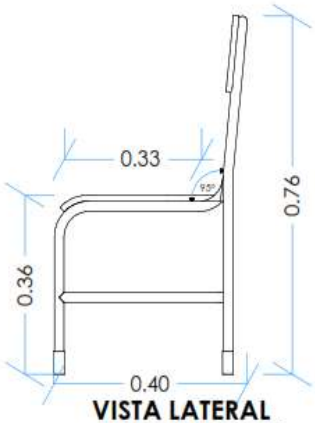

VISTA LATERAL

ESC 1:10

ESPECIFICACIONES

ELEMENTO	DESCRIPCIÓN
Estructura	Tubular de acero circular dobladas de 1",unidas a 3 largueros de la base , 1 antes del asiento y 2 travesaños que soportan el asiento.
Asiento	En polipropileno de alto impacto, con curvas anátomicas y texturizados en la cara expuesta
Espaldar	En polipropileno de alto impacto, con curvas anátomicas y texturizados en la cara expuesta
Regatones	Semiesféricos de polipropileno de alto impacto, 4cm de altura

	MEDIDAS
Ancho	36 cm
Longitud	43 cm
Altura	76 cm

CLAVE	ELEMENTO
M2A	**SILLA FIJA DE METAL CON POLIPROPILENO PARA ALUMNOS DEL NIVEL SECUNDARIO DE 1° A 2° GRADO**

NIVEL EDUCATIVO	CLAVE	ESPACIOS
SECUNDARIA		AULAS PEDAGOGICAS

FORMA	CLAVE

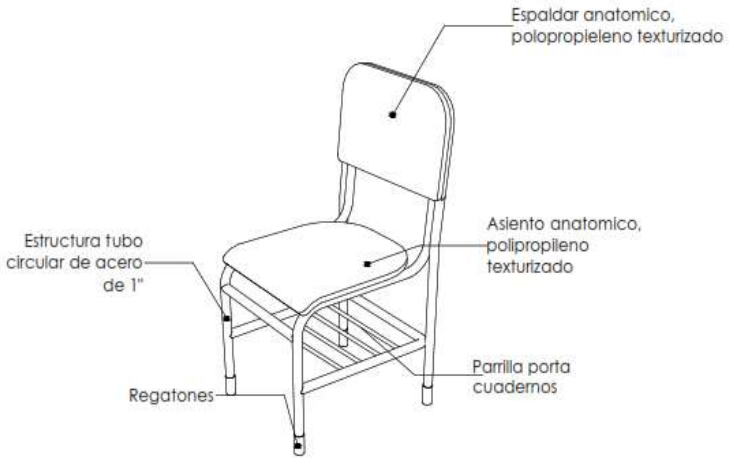

PERPECTIVA

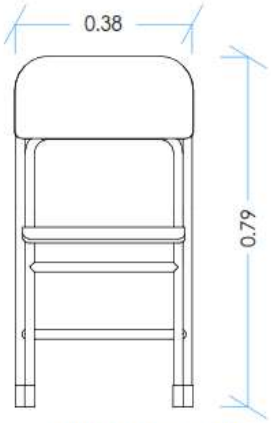

VISTA FRONTAL

ESC 1:10

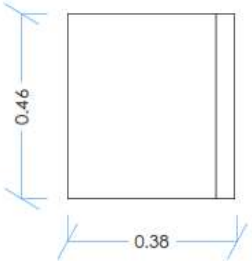

VISTA SUPERIOR

ESC 1:10

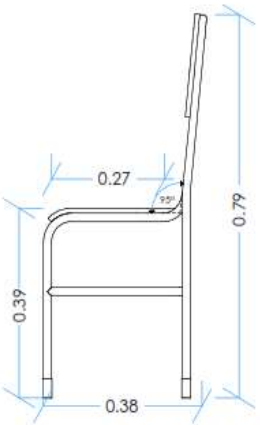

VISTA LATERAL

ESC 1:10

ESPECIFICACIONES

ELEMENTO	DESCRIPCIÓN
Estructura	Tubular de acero circular dobladas de 1",unidas a 3 largueros de la base, 1 antes del asiento y 2 travesaños que soportan el asiento.
Asiento	En polipropileno de alto impacto, con curvas anátomicas y texturizados en la cara expuesta
Espaldar	En polipropileno de alto impacto, con curvas anátomicas y texturizados en la cara expuesta
Regatones	Semiesféricos de polipropileno de alto impacto, 4cm de altura

	MEDIDAS
Ancho	46 cm
Longitud	38 cm
Altura	79 cm

CLAVE	ELEMENTO
M2A	**SILLA FIJA DE METAL CON POLIPROPILENO PARA ALUMNOS DEL NIVEL SECUNDARIO DE 3° A 4° GRADO**

NIVEL EDUCATIVO	CLAVE	ESPACIOS
SECUNDARIA		AULAS PEDAGOGICAS

FORMA	CLAVE

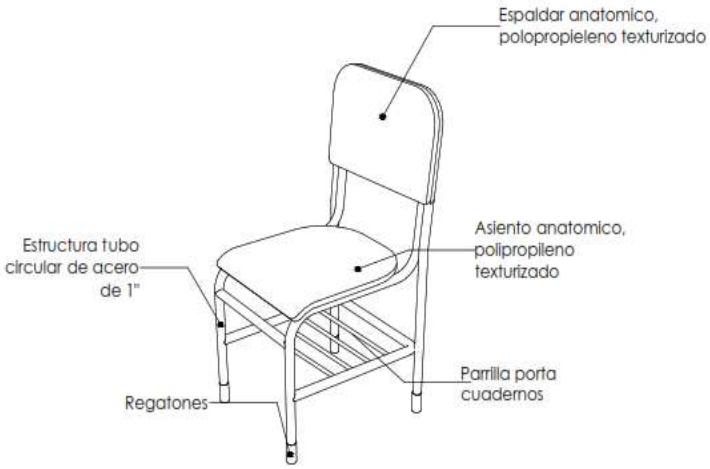

PERPECTIVA

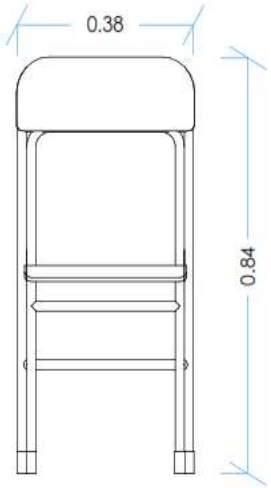

VISTA FRONTAL

ESC 1:10

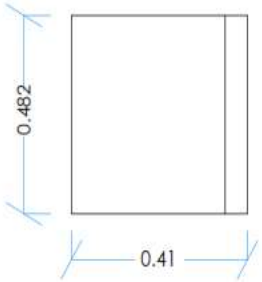

VISTA SUPERIOR

ESC 1:10

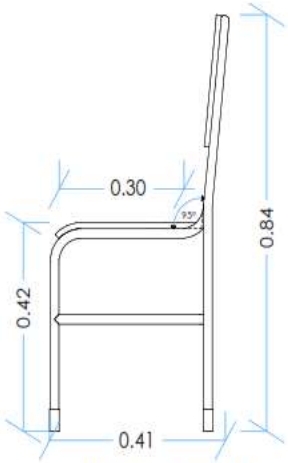

VISTA LATERAL

ESC 1:10

ESPECIFICACIONES

ELEMENTO	DESCRIPCIÓN
Estructura	Tubular de acero circular dobladas de 1",unidas a 3 largueros de la base, 1 antes del asiento y 2 travesaños que soportan el asiento.
Asiento	En polipropileno de alto impacto, con curvas anátomicas y texturizados en la cara expuesta
Espaldar	En polipropileno de alto impacto, con curvas anátomicas y texturizados en la cara expuesta
Regatones	Semiesféricos de polipropileno de alto impacto, 4cm de altura

	MEDIDAS
Ancho	48.2 cm
Longitud	41 cm
Altura	84 cm

CLAVE	ELEMENTO
M2A	**SILLA FIJA DE METAL CON POLIPROPILENO PARA ALUMNOS DEL NIVEL SECUNDARIO DE 5° GRADO**

NIVEL EDUCATIVO	CLAVE	ESPACIOS
SECUNDARIA		AULAS PEDAGOGICAS

FORMA	CLAVE

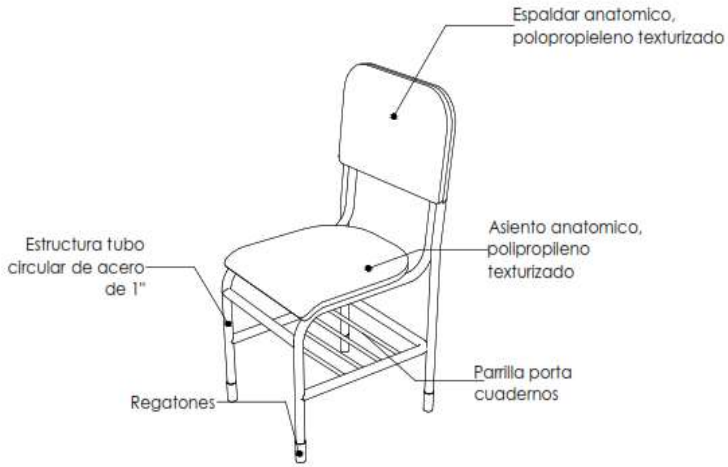

PERPECTIVA

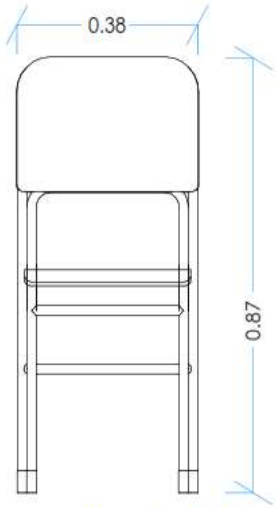

VISTA FRONTAL

ESC 1:10

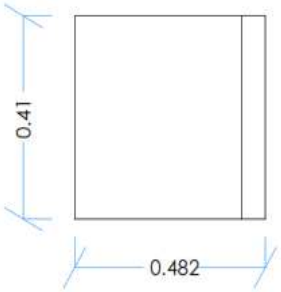

VISTA SUPERIOR

ESC 1:10

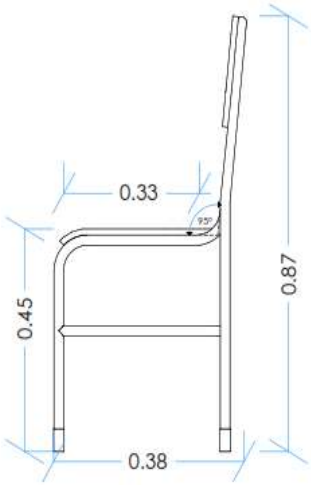

VISTA LATERAL

ESC 1:10

ESPECIFICACIONES

ELEMENTO	DESCRIPCIÓN
Estructura	Tubular de acero circular dobladas de 1",unidas a 3 largueros de la base , 1 antes del asiento y 2 travesaños que soportan el asiento.
Asiento	En polipropileno de alto impacto, con curvas anátomicas y texturizados en la cara expuesta
Espaldar	En polipropileno de alto impacto, con curvas anátomicas y texturizados en la cara expuesta
Regatones	Semiesféricos de polipropileno de alto impacto, 4cm de altura

	MEDIDAS
Ancho	41 cm
Longitud	38 cm
Altura	87 cm