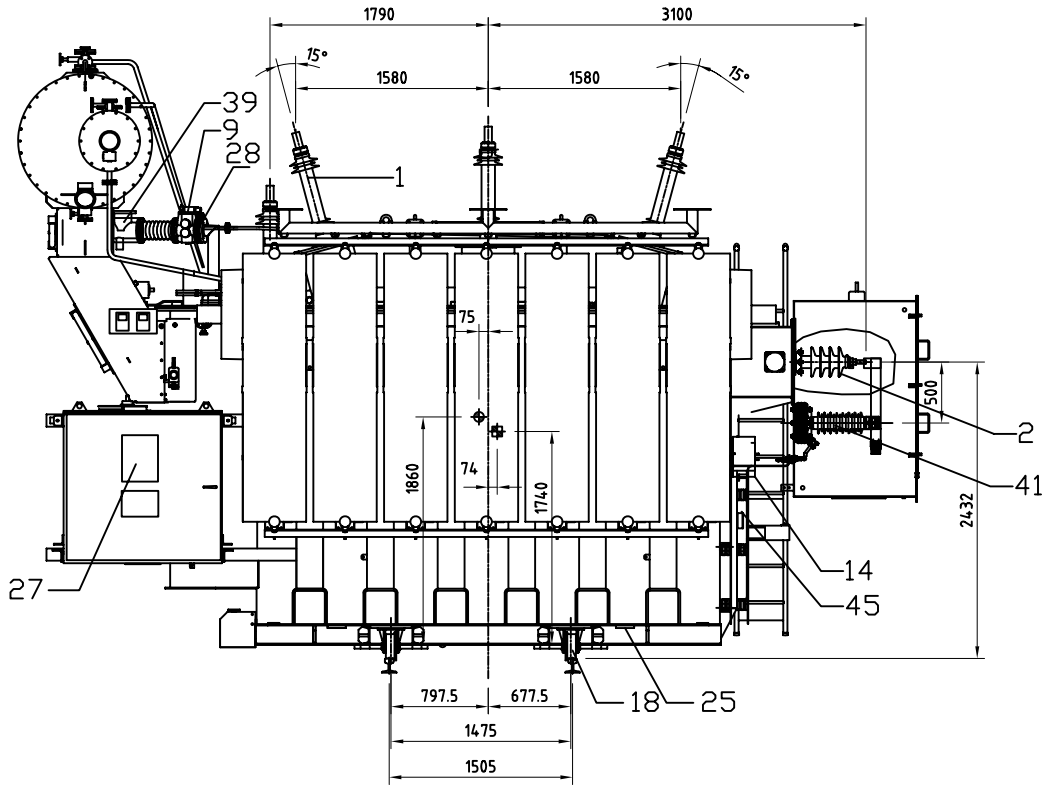

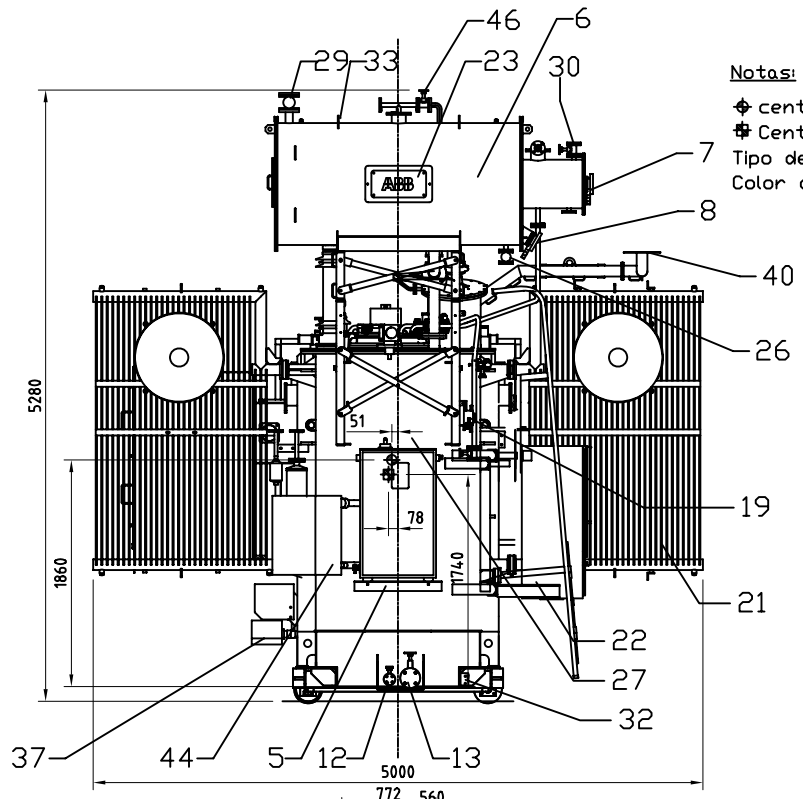

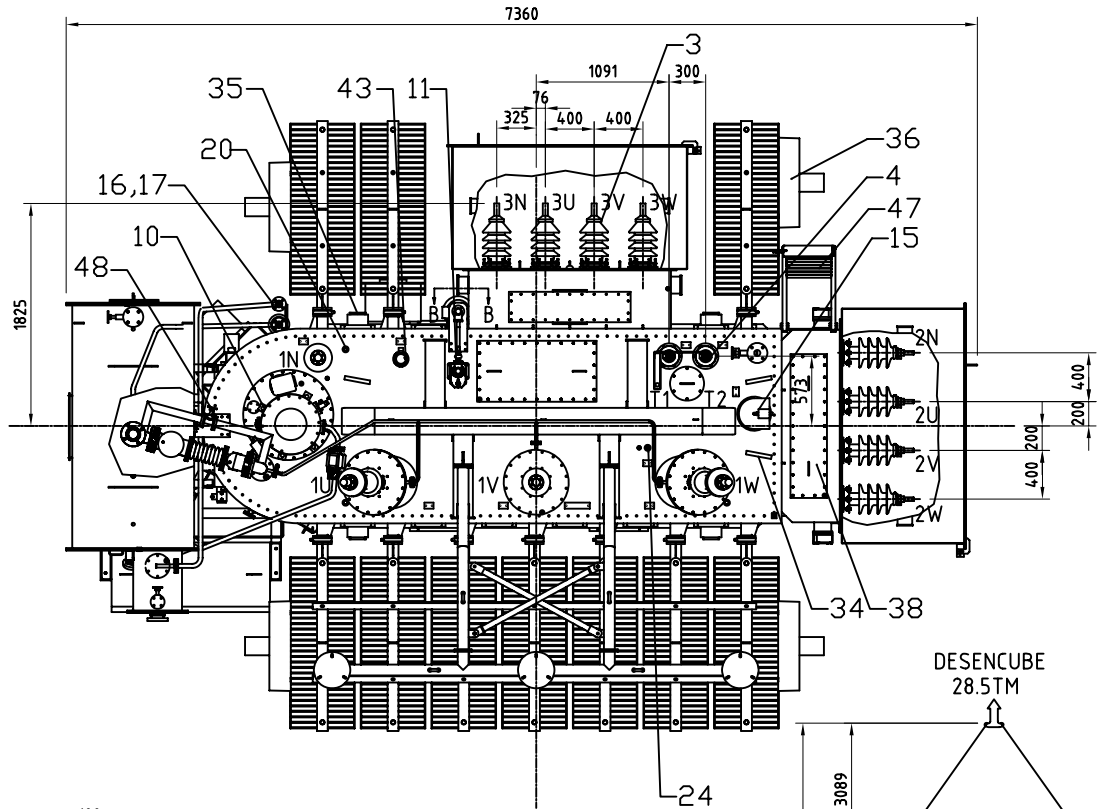

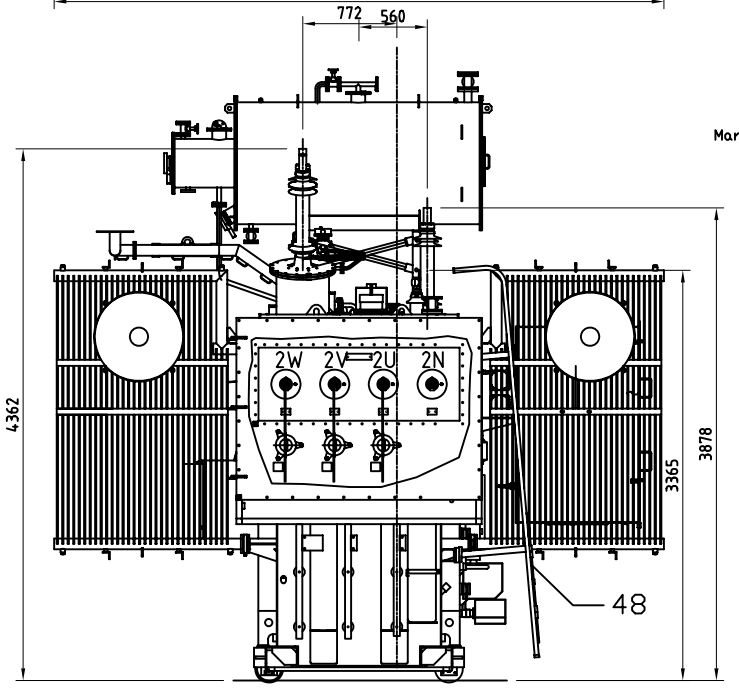

SECCION B-B

Mando de conmutador en pared

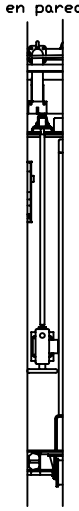

Notas:

centro de gravedad de transformador

Centro de gravedad para transporte

Tipo de Pintura Externa: Poliuretano

Color de Pintura Externa: Gris RAL 7044

PESOS:

Tanque & accesorios.....	16300	kg
Núcleo & bobinas.....	25300	kg
Aceite.....	13300	kg
Peso total.....	54900	kg
Peso transporte (con N2)	36200	kg

ITEM	CANT.	DESCRIPCIÓN	
48	1	valvula By-pass	NIAGARA 1' 211FL DIN - clase 150
47	1	Escalera	
46	1	Válvula para ecualización de presiones	NIAGARA 1' 211FL DIN - clase 150
45	1	Botella de nitrogeno para transporte (ver croquis de transporte)	
44	1	Equipo de monitoreo TEC	ABB
43	1	Rele de presión sùbita	Qualitrol
42	3	Pararrayos BT	
41	3	Pararrayos MT	--
40	1	Soporte pararrayos AT	--
39	1	Valvula automatica de retención	Cedaspe
38	4	Hand Hole	--
37	1	Equipo de monitoreo de gases	HYDRAN M2
36	4	Ventiladores	--
35	4	Orejas de izaje del transformador completo	
34	4	Orejas de izaje de la parte activa	
33	2	Orejas de suspensión del conservador	
32	4	Placa de conexión a tierra	
31	9	Cupula de bornes transformadores de corriente	
30	1	Válvula para llenado de conservador OLTC	NIAGARA 1' 211FL DIN - clase 150
29	1	Válvula para llenado de conservador principal	NIAGARA 2' 211FL DIN - clase 150
28	2	Valvula para rele Buchholz	CEDASPE DN80/10
27	1	Placa de características	
26	1	Válvula para vaciado de conservador principal	NIAGARA 1' 211FL DIN - clase 150
25	4	Apoyo para gatas	
24	1	borne puesta a tierra del nucleo	
23	1	Placa de firma	
22	1	Gabinete de control del transformador	
21	10	Radiadores	
20	4	Pozos termométricos	
19	1	Dispositivo para toma de muestra de gases.	COMEM
18	4	Ruedas bidireccionales	1LBA013320DKR
17	1	Desecador de aire conservador principal	COMEM
16	1	Desecador de aire conservador OLTC	COMEM
15	1	Válvula de alivio de presion tanque principal	COMEM 125T
14	1	Registrador de impactos	Ver croquis de transporte
13	2	Válvulas para filtrado y drenaje	NIAGARA 2' 211FL DIN - clase 150
12	2	Válvulas para muestreo de aceite tanque principal	NIAGARA 1/2' 211FL DIN - clase 150
11	1	Conmutador de tomas en vacio para reconexion con mando lateral en la pared de tanque	CAPT
10	1	Conmutador de tomas bajo carga	VUCGRN 380/400/C
9	1	Réle buchholz	COMEM BR80
8	1	Indicador de nivel de aceite tanque principal	QUALITROL
7	1	Indicador de nivel de aceite tanque OLTC	QUALITROL
6	1	Tanque conservador con bolsa de expansión	-----
5	1	Gabinete de control del conmutador bajo carga	ABB
4	2	Aislador terciario de compensación	CEDASPE 12 KV/1000 A
3	4	Aislador baja tensión y neutro baja tensión	CEDASPE 24 KV/2000 A P3
2	4	Aislador media tensión y neutro media tensión	CEDASPE 36 KV/1250 A P3
1	4	Aislador alta tensión y neutro alta tensión	ABB, GSA 73 kV/2000 A

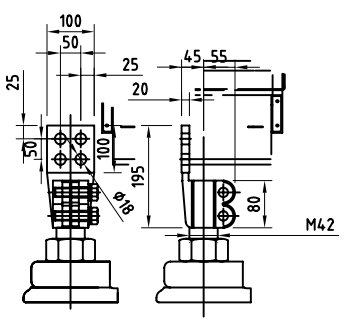

Terminal externo BT y NBT

CAJUELA BT

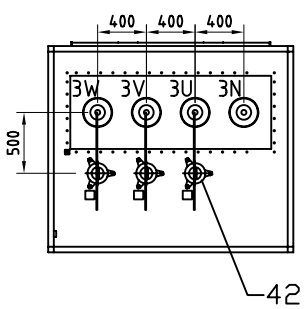

DESENCUBE 28.5TM

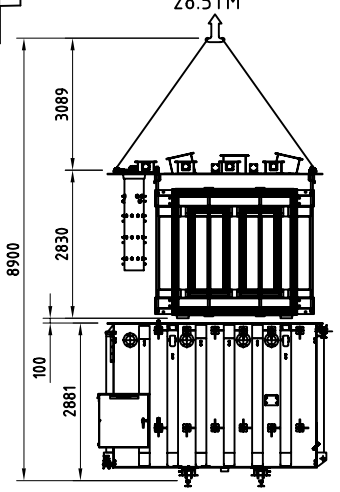

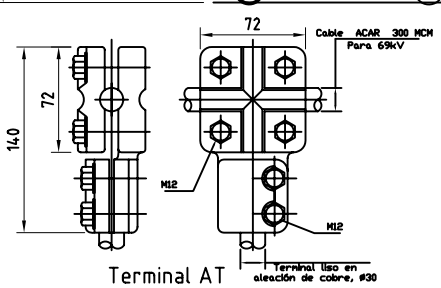

Terminal AT

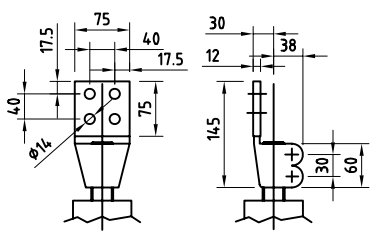

Terminal externo MT, NMT, T1, T2

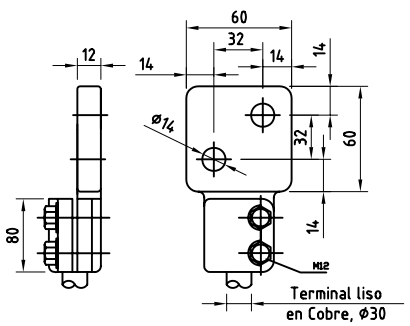

Terminal NAT

Rev Ind	Revision	Appd	Date
4	Actualizacion de accesorios y medidas	RR/FM	22/02/2013
3	Actualizacion de accesorios y medidas	RR/FM	08/01/2013
2	Actualizacion de accesorios y medidas	RR/FM	12/10/2012
1	Emision inicial	RR/FM	05/09/2012

ENOSA - EL ARENAL

PROYECTO No. 121211

Based on		Reg. No.	
Prepared 05-09-2012	RR	Responsible department ENGINEERING	
Revised 05-09-2012	FM	Take over department PPTR	
Approved 05-09-2012	FM	Mass 54900 kg	

Title: Croquis de dimensiones Transformador trifásico 25/25/25/8.33 MVA ONAN 30/30/30/10 MVA ONAF 58000 +8/-8x1%/ 24 / 14.5-10.5 / 4.16 kV 60 Hz - YNyn0yn0(d5) - 1000 m.s.n.m.

Order

Document No. 1LCB460010_AWM

Scale %

en

Page 1 Total 1

ABB

Inspection engineering review | Production engineering review | Design engineering review

We reserve all rights in this document and in the information contained therein. Reproduction, use or disclosure to third parties without express authority is strictly forbidden. © Copyright 2003 ©