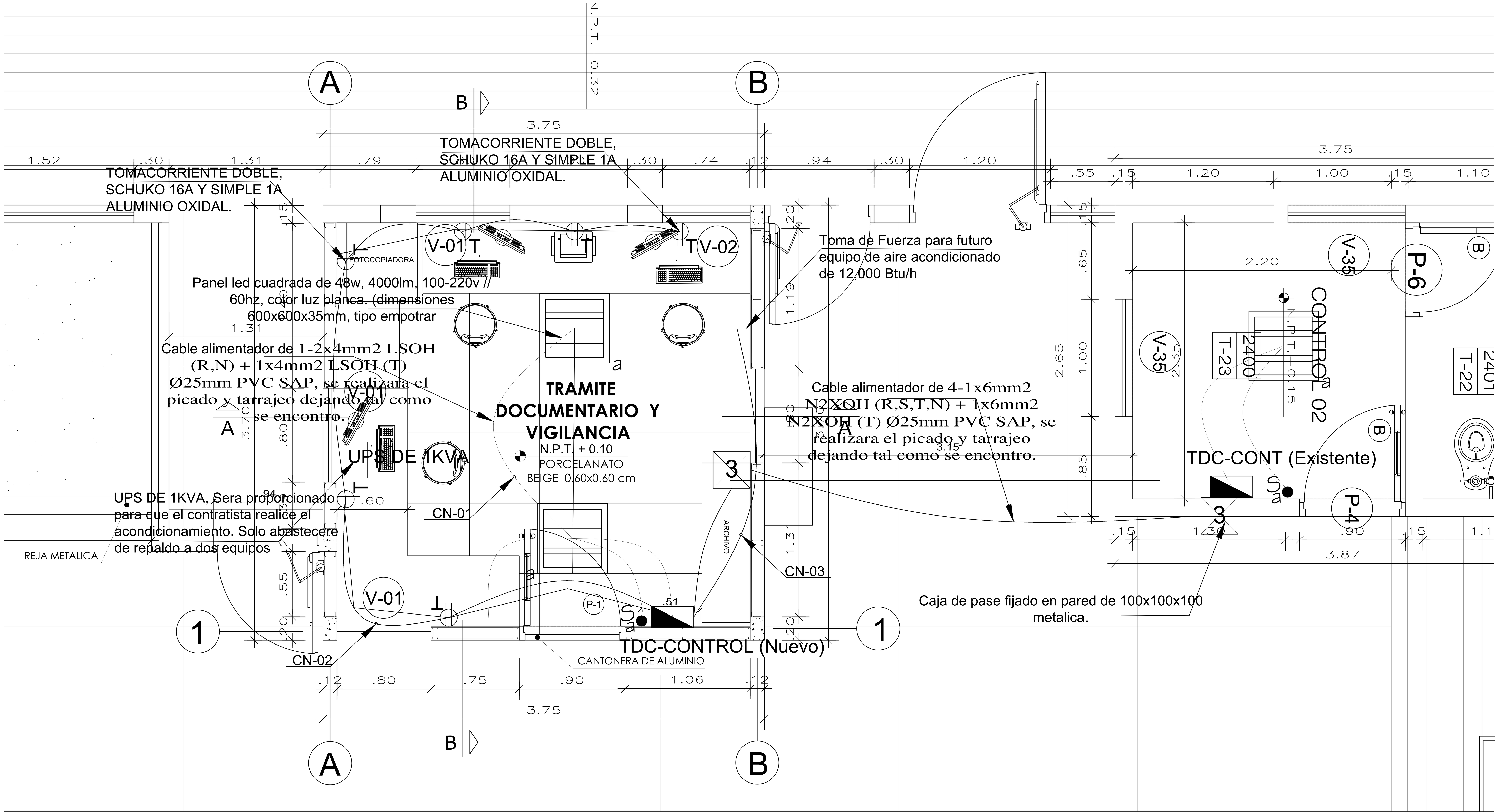


PLANTA - PRIMER PISO
Esc.1/50

| CUADRO DE CARGAS | | | | | | |
|---|---|---|---|---|---|---|
| CARGA BASICA PARA **OFICINA DE TRAMITE DOCUMENTARIO Y CONTROL DE VISITAS PUERTA N°02** | | | | | | |
| DESCRIPCIÓN | ÁREA | W/m2 | W | F.D | P(W) | P(KW) |
| AREA TECHADA PISO 1 ALUMBRADO Y TOMACORRIENTE | 13.87 | 25.00 | 346 | 1.00 | 346.00 | 0.35 |
| | | | | SUBTOTAL | 346.00 | 0.35 |
| AIRE ACONDICIONADO | | | | | | |
| UBICACIÓN | W | CANT. | SUBTOTAL (W) | F.D | P(W) | P(KW) |
| A.A.C.C. 12000 BTU | 1510.00 | 1.00 | 1510.00 | 1.00 | 1510.00 | 1.51 |
| | | | | SUBTOTAL | 1510.00 | 1.51 |
| | | | | SUBTOTAL MO | 1856.00 | 1.86 |
| | | | | FS | 0.8 | 0.8 |
| | | | | TOTAL MO | 1488.00 | 1.49 |

PARA EL PRESENTE PROYECTO SE DEBE CONSIDERAR UNA POTENCIA ELECTRICA:

CARGA EN 380 VOLTIOS, 60 Hz, 3F+N, POTENCIA 1.5KW

### DIAGRAMA UNIFILAR DEL TD OFICINA DE TRAMITE Y CONTROL

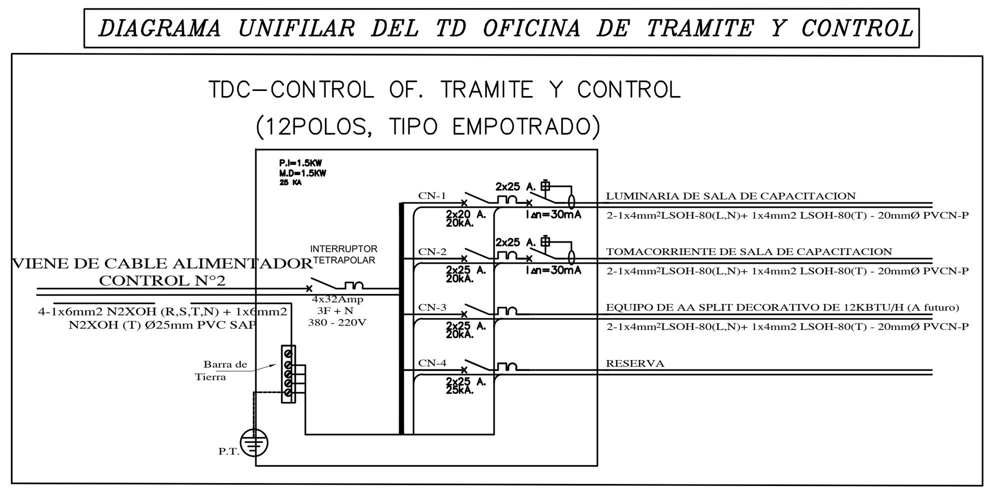


| LEYENDA DE INSTALACIONES ELECTROMECANICAS | | | |
|---|---|---|---|
| SIMBOLO | DESCRIPCION | (Borde inferior) | (mm) |
| | EQUIPO DE ALUMBRADO DE EMERGENCIA A BATERIA TIPO RECARGABLE PARA 12V CON 2 LAMPARAS REFLECTORAS DE 25W TIPO ADOSADO. AUTONOMIA T=2hrs. | 2.40 | RECT. 100x55x50mm |
| | PANEL LED CUADRADA DE 48W/ 4000LM, 100-240V // 60HZ 650X650X35mm PARA EMPOTRAR. (COLOR BLANCO) | FALSO CIELO RASO | — |
| ●S | INTERRUPTOR UNIPOLAR TIPO MATIX SIMPLE | 1.20 | RECT. 100x55x50mm |
| | GABINETE METÁLICO PARA ADOSAR CON INTERRUPTORES TERMOMAGNETICOS Y DIFERENCIALES (TD-SC) - NUEVO | 1.80 Borde Sup | ESPECIAL |
| ⊠ | CAJA DE PASO CUADRADA METAL DE 100 x 100 x 50mm SALVO INDICACION | 0.20, techo | CUADR. 100x100x50mm |
| | TUBERIA CONDUIT EMT 20mm Ø, CABLE 2x4+1x4(T)mm2 ADOSADO EN TECHO (SALVO INDICACION) | — | — |
| | TUBERIA PVC SAP 20mm Ø, CABLE 2x4+1x4(T)mm2 EMPOTRADO EN PARED (SALVO INDICACION) | — | — |
| | TOMACORRIENTE MONOFASICO DOBLE SCHUKO Y EN LINEA, CON PUESTO A TIERRA | (Caja Rect. 130x75x50) | 0.40-1.10 |
| | TOMACORRIENTE BIPOLAR DOBLE UNIVERSAL TIPO MATIX ALTO (2P+T) 250V, 10A | 100x55x50 | 0.95 |
| | SOPORTE DE ELEVACIÓN PROYECTOR MOTORIZADO BASE DE 60X60CM DE PROYECTOR ELÉCTRICO MONTAJE (ALTURA=2.70ML) | 100x55x50 | 0.95 |
| | INTERRUPTOR HORARIO ELECTRONICO | 1.80 Borde Sup | ESPECIAL |
| | INTERRUPTOR TERMOMAGNETICO (INDICADO) EN CAJA CON TAPA Y CERRADURA TIPO TABLERO, EMPOTRADO EN PARED. | 1.80 Borde Sup | ESPECIAL |

### ESPECIFICACIONES TECNICAS

1° TODOS LOS CONDUCTORES SERÁN DE COBRE ELECTROLITICO DE 99.99% DE CONDUCTIBILIDAD
2° TENDRAN AISLAMIENTO DE PVC DEL TIPO TERMOPLASTICO (NH–80, LIBRES DE ALOGENUROS)
3° EL MINIMO CONDUCTOR A EMPLEAR SERÁ DE 4 mm2 DE SECCIÓN.
4° TODAS LAS TUBERIAS SERÁN DE POLIVILINO ( PVC) DEL TIPO STANDARD AMERICANO PESADO (SAP)
5° TODOS LOS TOMACORRIENTES A LOS QUE LLEGUEN MAS DE TRES CONDUCTORES USARÁN UNA CAJA DE SALIDA CUADRADA DE 100 x 100.
6° TODAS LAS CAJAS DE SALIDA SERÁN DE FIERRO GALVANIZADO DEL TIPO PESADO.

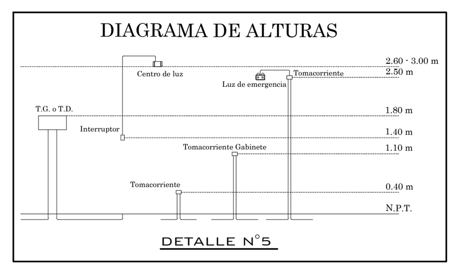


DETALLE N°5

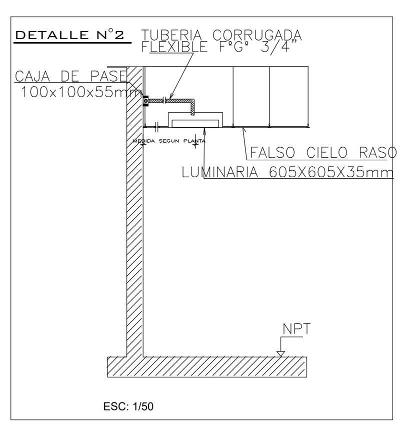


ESC: 1/50

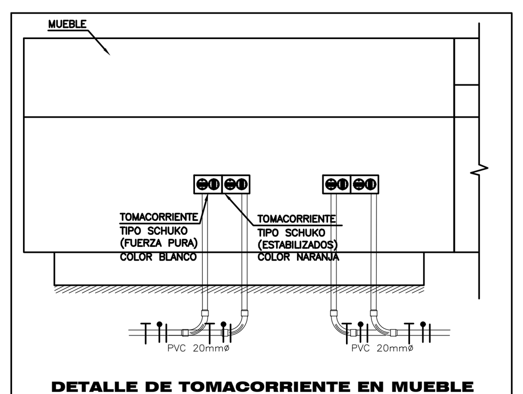


**DETALLE DE TOMACORRIENTE EN MUEBLE**
(LA INTEGRACION CON OTRO MUEBLE DEBERA SER COORDINADA CUIDADOSAMENTE EN OBRA A FIN DE NO DAÑAR MATERIALES Y CONSIDERANDO UN LOOP DE CABLE DE 40cm PARA POSIBLES MOVIMIENTO DE MUEBLE)

DETALLE N°3

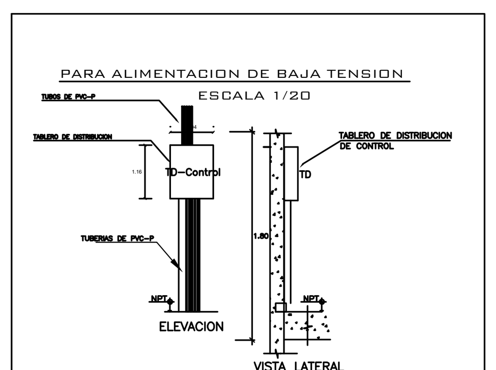


DETALLE N°6 TIPICO DE INSTALACION DE TABLERO ELECTRICO DE DISTRIBUCION

NOTA:
EL TABLERO ELECTRICO LLEVA SU RESPECTIVA BARRA A TIERRA.

HOSPITAL GENERAL JAÉN
Servimos de todo corazón

PROYECTO:
**"ADECUACION Y ACONDICIONAMIENTO DE LA OFICINA DE TRAMITE DOCUMENTARIO Y CONTROL DE VISITAS EN EL ACCESO DENOMINADO PUERTA N°02, EN LA NUEVA INFRAESTRUCTURA DEL HOSPITAL GENERAL DE JAÉN, DISTRITO Y PROVINCIA DE JAEN, REGION CAJAMARCA"**

UBICACIÓN:
**DEPARTAMENTO : CAJAMARCA**
**PROVINCIA : JAÉN**
**DISTRITO : JAÉN**
**DIRECCIÓN : CA.PAKAMUROS**
**N° : 1210**

ESPECIALIDAD:
INSTALACIONES ELECTRICAS

PLANO:
**PLANTAS**

ESCALA: INDICADA

ESPECIALISTA : ING. JOSE JAVIER ORELLANA ARMACANQUI

FECHA: SETIEMBRE 2023

UNIDAD DE MANTENIMIENTO Y SERVICIOS GENERALES

LAMINA:
**IIEE-01**